MANOMETRI (IDROMETRI) CON CAPILLARE IN RAME, FONDELLO A SLITTA, CASSA DN 40
COPPER CAPILLARY PRESSURE GAUGES (HYDROMETERS), SLIDING BACK, DN 40 CASE

ID 40 TA

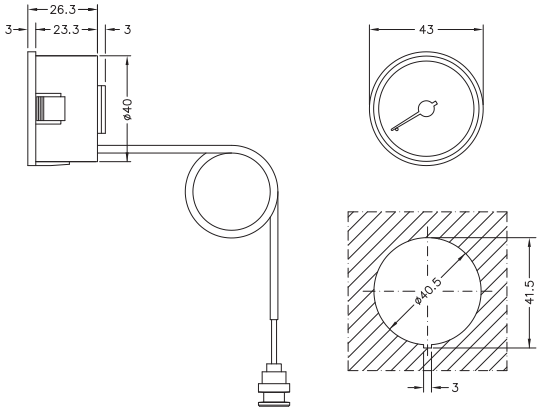

dima di foratura / cut out

• DESCRIZIONE
MANOMETRI (IDROMETRI) A CAPILLARE CON CASSA DN 40 IN MATERIALE TERMOPLASTICO, CAPILLARE IN RAME, DA CRUSCOTTO, FISSAGGIO CON ALETTE ELASTICHE, FONDELLO A SLITTA

• DESCRIPTION
CAPILLARY PRESSURE GAUGES (HYDROMETERS) WITH DN 40 CASE IN PLASTIC, COPPER CAPILLARY, FOR INSTRUMENT PANELS, FITTING BY MOULDED-IN ELASTIC TABS, SLIDING BACK

• CARATTERISTICHE DISTINTIVE
I manometri a capillare sono usati su caldaie o altre apparecchiature in pressione ove sia utile o necessario leggere la pressione su un cruscotto rilevandola a distanza. La caratteristica distintiva di questo modello, è il fondello a slitta che ci consente una conveniente produzione a tecnologia avanzata per serie medio-alte.

• DISTINGUISHING FEATURES
Capillary pressure gauges are used on boilers or other equipment under pressure where it is useful or necessary to read the pressure on an instrument panel by detecting it at a distance. The distinctive sliding back feature on this model allows us to conveniently produce medium-to-high series using advanced technology.

• PRINCIPALI SETTORI DI IMPIEGO
- caldaie
- apparecchiature tecniche
- impianti e macchine speciali

• MAIN FIELDS OF USE
- boilers
- technical equipment
- special systems and machines

• VARIANTI E PERSONALIZZAZIONI
Nelle CARATTERISTICHE COSTRUTTIVE sono riportate quelle dei modelli di uso più comune. Siamo a disposizione dei nostri clienti per esaminare la fattibilità di ogni tipo di personalizzazione e di variante, come per esempio: **lunghezza del capillare, tipo di attacco (filettato o per innesto rapido), scale, unità di misura, grafica del quadrante, indicatore di massima regolabile, colore di cassa**.

• VARIATIONS AND CUSTOMISATIONS
The CONSTRUCTION FEATURES show the models most commonly in use. We are at our customers' disposal to examine the feasibility of every need regarding any type of customization and variation, such as: **capillary length, attachment type (threaded or quick coupling), scales, unit of measure, dial graphics, adjustable maximum indicator, case colour.**

• ACCESSORI
- valvolina di ritegno per manometri e termomanometri a capillare

• ACCESSORIES
- check valve for capillary pressure gauges and pressure thermometers

• RIFERIMENTI NORMATIVI*

- UNI EN 837-1
- grado di protezione IP31 secondo EN 60529

• LIMITI ALL'IMPIEGO

Temperature

Sul corpo del manometro -20 ÷ +70 °C
Del fluido in pressione max 90 °C

Pressioni

Fino a 3/4 del valore di fondo scala per pressioni statiche
Fino a 2/3 del valore di fondo scala per pressioni fluttuanti
Fino al valore di fondo scala per brevi periodi

Fluidi

Liquidi o gassosi non corrosivi per leghe di rame, non cristallizzanti, non altamente viscosi

• CARATTERISTICHE COSTRUTTIVE

personalizzabili su specifiche esigenze del cliente

- cassa in nylon rinforzato
- vetrino in metacrilato ad alta trasparenza
- capillare in rame nudo o ricoperto PVC
- raccordo di presa pressione in ottone utilizzabile anche con valvola di ritegno
- raccordo di presa pressione in ottone filettato (usabile anche con valvolina di ritegno - vedi accessori) o ad innesto rapido secondo le esigenze del cliente
- molla Bourdon a "C" in lega di rame
- scala 0/4 - 0/6 bar
- movimento di alta sensibilità in ottone lega orologeria (OT59)
- quadrante in alluminio preverniciato
- peso 68 gr

• REFERENCE STANDARDS*

- UNI EN 837-1
- protection class IP31 according to EN 60529t

• LIMITATIONS OF USE

Temperature

On the instrument's body -20 ÷ +70 °C
Of the fluid under pressure max 90 °C

Pressures

Up to 3/4 of the full-scale value for static pressures
Up to 2/3 of the full-scale value for fluctuating pressures
Up to the full-scale for short periods

Fluids

Not highly viscous, non-crystallising, non-corrosive liquids or gases for copper alloys

• CONSTRUCTION FEATURES

customizable according to specific customer need

- case in reinforced nylon
- high transparency methacrylate glass
- bare copper or PVC covered capillary
- brass pressure fitting that can also be used with check valve
- threaded brass pressure fitting (can also be used with check valve - see accessories) or quick coupling according to customer requirements
- Bourdon "C" spring in copper alloy
- scale 0/4 - 0/6 bar
- highly sensitive watchmakers brass (OT59) mechanism
- painted aluminium dial
- weight 68 gr

* per versioni di serie / for standard versions

Un vasto assortimento di articoli è disponibile per pronta consegna dal nostro magazzino service. I codici e le caratteristiche degli strumenti a capillare inclusi in tale assortimento sono consultabili nel CATALOGO LISTINO PRONTA CONSEGNA AMBIENTE SERVICE che può essere richiesto ai nostri uffici commerciali o scaricato direttamente in formato PDF dal sito www.cewal.com

A wide assortment of items is available for immediate delivery from our service warehouse. The capillary instruments codes and features included in this range can be consulted in the CATALOGUE PRICE LIST READY FOR DELIVERY AMBIENTE SERVICE which can be requested from our sales offices or downloaded directly from the website www.cewal.com in PDF format.