CATALOGO LISTINO
CATALOG PRICE LIST

2018

PRONTA CONSEGNA
READY FOR DELIVERY

AMBIENTE SERVICE

cewal

STRUMENTI DI MISURA E CONTROLLO PER TEMPERATURE E PRESSIONI
MEASURING INSTRUMENTS TO CONTROL TEMPERATURE AND PRESSURE

INDICE
INDEX

PAGINA PRECENDENTE
PREVIOUS PAGE

PAGINA SUCCESSIVA
NEXT PAGE

Cewal spa, fondata dall'attuale presidente verso la metà degli anni 50, si è progressivamente sviluppata e strutturata fino a raggiungere l'attuale assetto.

Il nostro core business è la **PRODUZIONE DI STRUMENTI DI MISURA E CONTROLLO PER TEMPERATURE E PRESSIONI.**

Oltre 4.500.000 pezzi prodotti all'anno pari a oltre 20.000 pezzi al giorno, utilizzati per molteplici impieghi: caldaie, apparecchiature ad aria compressa, piccoli e grandi elettrodomestici, termoregolazione civile, impianti di riscaldamento e di condizionamento, impianti idropneumatici, impianti di irrigazione.

Cewal spa, established by the current Chairman in the mid-50's, has progressively developed and structured to reach its current organisation.

Our core business is the **PRODUCTION OF MEASURING INSTRUMENTS TO CONTROL TEMPERATURE AND PRESSURE.**

Over 4,500,000 pieces are produced each year, more than 20,000 pieces per day, used for a variety of applications: boilers, compressed air equipment, small and large appliances, heating and air conditioning, hydro-pneumatic systems, irrigation systems.

> i vantaggi di scegliere Cewal
> the advantages of choosing Cewal

> SERVIZIO "VERO"
Quello che vendiamo nel mondo lo produciamo noi, in Italia.

Gli operatori Cewal mettono a disposizione le proprie conoscenze e competenze, acquisite con un solido percorso formativo e con aggiornamenti costanti, per dare una risposta concreta alle tue domande e alle tue idee: dai suggerimenti progettuali, alle scelte più adeguate. Così, da oltre 50 anni, l'ormai storica esperienza nel campo della fabbricazione ed assemblaggio di prodotti, apparecchiature e componenti originali.

Dalle decine di migliaia di articoli realizzati per esigenze specifiche e singolari, abbiamo studiato **una selezione di oltre 1.500 prodotti, presentati in questo catalogo listino**, sempre disponibili in pronta consegna, adatti a soddisfare tutte le principali richieste e necessità del mercato.

> IL MIGLIOR ASSORTIMENTO
1.500 referenze sempre disponibili per voi nel nostro Magazzino 91 (Ambiente Service).

I prodotti sono disponibili in pronta consegna direttamente dal nostro Magazzino 91 e da magazzini dislocati in altri paesi in tutti i continenti. Per questo siamo in grado di soddisfare in brevissimo tempo le necessità di strumenti di misura e controllo per temperature e pressioni dei nostri clienti.

> "REAL" SERVICE
We personally manufacture in Italy what we sell worldwide.

Cewal operators provide their own knowledge and skills, acquired with a solid training and with constant updates, to give a concrete answer to your questions and your ideas: from design tips to appropriate choices. This has been our historic experience in the manufacture and assembly of products, equipment and components for over 50 years now.

From the tens of thousands of articles produced for specific and unique needs, we have designed **a selection of over 1,500 products presented in this catalogue and price list**, always available for immediate delivery and suitable to meet all major demands and market requirements.

> THE BEST ASSORTMENT
1,500 references always available for you in our warehouse "Magazzino 91" (Ambiente Service).

The products are available for immediate delivery directly from our warehouse and from other warehouses located in countries on all continents. For this reason we are able to quickly meet the needs for measuring instruments to control temperature and pressure of our customers.

> AFFIDABILI ED ECONOMICI
Chiarezza, trasparenza ed onestà!

Il rispetto per l'uomo e per il lavoro è il nostro valore di riferimento che informa costantemente il nostro modo di lavorare: nella cura del processo di lavorazione, nell'ascolto dei bisogni e dei desideri di chi si rivolge a noi, nella ricerca delle soluzioni migliori e nella successiva presenza nel percorso post vendita. I nostri prezzi sono economici per prodotti affidabili.

> PUNTUALITÀ
Abbiamo una sola parola: non facciamo promesse che non sappiamo mantenere!

Nel progettare e realizzare la produzione, siamo abituati ad attivare un sistema logistico fondato su un'attenta valutazione dei tempi e sull'organizzazione del lavoro per evitare ritardi e delusioni.

> CONSULENZA SEMPRE
I nostri clienti e i nostri prodotti non sono soli: non li abbandoniamo mai!

Seguiamo i clienti e i prodotti nel tempo, pensando e suggerendo soluzioni o modifiche per garantire efficienza d'uso e massima durata.

> CEWAL: UNA GRANDE IMPRESA-FAMIGLIA
Sono i valori ad orientarci!

Siamo un'impresa familiare e come tale prima siamo persone e poi lavoratori. Per questo operiamo costantemente con aderenza alle origini e spirito di innovazione, orientamento all'eccellenza e rigore.
La nostra tensione è sempre rivolta alla laboriosità, all'iniziativa, alla semplicità e all'austerità.

> PER UN MONDO PIÙ PULITO
Sensibili all'ambiente.

Parte dell'energia per la nostra produzione è generata da fonti rinnovabili. Il risparmio lo dividiamo con i nostri clienti così come l'impegno di non inquinare l'ambiente.

> QUALITÀ E SICUREZZA CERTIFICATA
Siamo sempre in regola!

Lavoriamo con passione e conoscenza,senza dimenticare mai l'attenzione per la qualità e la sicurezza nostra e delle persone che collaborano con noi. Per questo il nostro lavoro prevede in ogni occasione un attento rispetto delle regole in materia di qualità e sicurezza, uno dei nostri fiori all'occhiello.

> RELIABLE AND AFFORDABLE
Clarity, transparency and honesty!

Respect for man and labour is our reference value that continuously shapes the way we work: in the care of the machining process, listening to the needs and desires of those who turn to us in search of better solutions and following them up through our after-sales service. We provide low prices for reliable products.

> PUNCTUALITY
We have one motto: we don't make promises that we can't keep!

In the design and manufacture, we are used to employing a logistic system based on a careful evaluation of the delivery dates and on the organisation of work to avoid delays and disappointments.

> NON-STOP CONSULTING
Our customers and our products are not alone: we never abandon them!

We follow our customers and products over time, thinking and suggesting solutions or changes to ensure efficiency of use and maximum durability.

> CEWAL: A LARGE COMPANY-FAMILY
Values are our driving force!

We are a family business and as such we are people first and then workers. This is why we work constantly, true to our origins and to a spirit of innovation, orientation to excellence and rigour.
We are always devoted to hard work and initiative, with simplicity and austerity.

> CONTRIBUTING TO A CLEANER WORLD
Environment awareness.

Part of the energy for our production is generated from renewable sources. We share our savings with our customers so as not to pollute the environment.

> CERTIFIED QUALITY AND SAFETY
We are always up to date!

We work with passion and knowledge, without forgetting the attention to quality and our own safety and that of the people who work with us. For this our work is at all times involves a careful observance of quality and safety rules, one of our flagships.

ATTACCO RADIALE A SECCO
DRY BOTTOM CONNECTION

PAG. 8 > 13

ATTACCO POSTERIORE A SECCO
DRY REAR CONNECTION

PAG. 14 > 21

A NORME I.S.P.E.S.L
I.S.P.E.S.L NORMATIVE VERSION

PAG. 22 > 29

TERMOMANOMETRI
THERMOMANOMETERS

PAG. 30 > 33

IN GLICERINA
GLYCERINE FILLED

PAG. 34 > 45

POSTERIORI CASSA ABS
REAR STEM ABS CASED

PAG. 62 > 63

POSTERIORI CASSA INOX
REAR STEM INOX CASED

PAG. 64 > 65

ATTACCO RADIALE
BOTTOM CONNECTION

PAG. 66 > 67

A CONTATTO PER TUBATURE
CONTACT FOR PIPES

PAG. 68 > 69

PIROMETRI FUMI
PYROMETERS FOR SMOKES

PAG. 70 > 71

TERMOMANOMETRI
THERMOMANOMETERS

PAG. 80 > 85

TERMOM. CIRCOLARI CASSA PLASTICA
ROUND THERMOMETERS PLASTIC CASE

PAG. 86 > 93

TERMOMETRI QUADRI
SQUARE FRONT THERMOMETERS

PAG. 94 > 99

TERMOMETRI RETTANGOLARI
RECTANGULAR THERMOMETERS

PAG. 100 > 103

TERMOMETRI CASSA INOX
INOX CASED THERMOMETERS

PAG. 104 > 109

TERMOCOPPIE UNIVERSALI IN BUSTA
UNIVERSAL PACK THERMOCOUPLES

PAG. 126 > 127

TERMOCOPPIE UNIVERSALI INTERROTTE
INTERRUPTED UNIV. THERMOCOUPLES

PAG. 128 > 129

TERMOCOPPIE PER RICAMBI SPECIFICI
THERMOCOUPLES FOR SPEC. SPARE PARTS

PAG. 130 > 131

ACCENDITORI, ELETTRODI , CAVETTI
LIGHTERS, ELECTRODES, CABLES

PAG. 132 > 133

TERMOSTATI AMB. ELETTROMECC.
ELECTROMECH. ROOM THERMOSTAT

PAG. 136 > 141

TERMOSTATI AMBIENTE TOUCH-SCREEN
TOUCH-SCREEN ROOM THERMOSTATS

PAG. 142 > 145

TERMOSTATO AMBIENTE DA INCASSO
BUILT-IN ROOM THERMOSTAT

PAG. 146 > 147

TERMOSTATI PER FAN-COIL
THERMOSTATS FOR FAN-COIL

PAG. 148 > 151

CRONTERMOSTATI ELETTROMECCANICI
ELECTROMECH. CHRONOTHERMOSTATS

PAG. 152 > 153

CENTRALINE PER TERMOCAMINI
CONTROLS FOR FIREPLACES STOVES

PAG. 172 > 177

OROLOGI PROGRAMMATORI
TIME SWITCHES

PAG. 178 > 179

TERMOSTATI IN CUSTODIA PLASTICA
THERMOSTATS IN PLASTIC CASE

PAG. 180 > 189

TERMOSTATI A CAPILLARE
CAPILLARY THERMOSTATS

PAG. 190 > 193

TERMOSTATI A GAMBO E RESISTENZE
STEM THERMOSTATS AND RESISTORS

PAG. 194 > 195

AD INCASSO CASSA INOX
FOR PANEL INOX CASED

PAG. 46 > 53

A POLMONE
CAPSULE VERSION

PAG. 54 > 55

ACCESSORI
ACCESSORIES

PAG. 58

> MANOMETRI ATTACCO FISSO

> RIGID CONNECTION PRESSURE GAUGES

PAG. 7 > 55

PIROMETRI PER STUFE
PYROMETERS FOR STOVES

PAG. 72 > 73

PER IMPIANTI A PAVIMENTO
FOR UNDERFLOR HEATING SYSTEM

PAG. 74 > 75

TERMOMETRI IN VETRO CON CUSTODIE
GLASS THERMOMETERS AND CASES

PAG. 76 > 77

ACCESSORI
ACCESSORIES

PAG. 59

> TERMOMETRI BIMETALLICI

> BIMETALLIC THERMOMETERS

PAG. 61 > 77

MANOM. CIRCOLARI
ROUND MANOMETERS

PAG. 110 > 117

MANOMETRI QUADRI
SQUARE FRONT MANOMETERS

PAG. 118 > 123

ACCESSORI
ACCESSORIES

PAG. 59

> STRUMENTI A CAPILLARE

> CAPILLARY INSTRUMENTS

PAG. 79 > 123

> RICAMBI PER APPARECCHIATURE A GAS

> GAS APPLIANCES SPARES

PAG. 125 > 133

CRONOTERMOSTATI ELETTRONICI
ELECTRONIC CHRONOTERMOSTATS

PAG. 154 > 157

CRONOTERMOSTATO DIGITALE A CAVALIERI
DIGITAL CHRONOTERMOSTAT WITH TAPPETS

PAG. 158 > 159

CRONOTERMOSTATI DIGITALI
DIGITAL CHRONOTHERMOSTATS

PAG. 160 > 169

CRONOTERMOSTATO DA INCASSO
BUILT-IN CHRONOTHERMOSTAT

PAG. 170 > 171

> TERMOREGOLAZIONE

> THERMOREGULATION

PAG. 135 > 211

STRUMENTI DIGITALI
DIGITAL INSTRUMENTS

PAG. 196 > 199

TERMOSTATI BIMETALLICI A CONTATTO
BIMETALLIC CONTACT THERMOSTATS

PAG. 200 > 201

RIVELATORI FUGHE GAS
GAS DETECTOR

PAG. 202 > 209

ELETTROVALVOLE PER GAS
SOLENOID VALVES FOR GAS

PAG. 210 > 211

> MANOMETRI ATTACCO FISSO

> RIGID CONNECTION PRESSURE GAUGES

MANOMETRI A MOLLA BOURDON, ATTACCO RADIALE
versione standard DN 40–50–63

BOURDON SPRING PRESSURE GAUGES, BOTTOM CONNECTION
standard version DN 40–50–63

M 40 RP
M 50 RP
M 63 RP

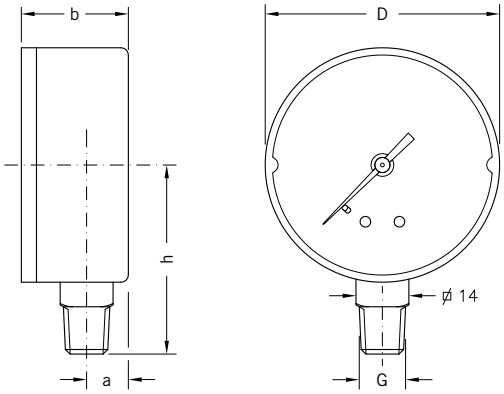

> DIMENSIONI E PESI / SIZES AND WEIGHTS

MOD.	D	G	a	b	h	PESO/WEIGHT
M 40 RP	41 mm	R1/8"	10 mm	26 mm	36 mm	**55 gr**
M 50 RP	52 mm	R1/4"	11 mm	28 mm	45 mm	**72 gr**
M 63 RP	62 mm	R1/4"	11 mm	28 mm	50 mm	**88 gr**

> APPLICAZIONI

Manometri standard di uso generale per la misura della pressione di fluidi liquidi o gassosi purchè non altamente viscosi, cristallizzanti o corrosivi per leghe di rame e di stagno.

> PRINCIPALI SETTORI DI IMPIEGO

- impianti e apparecchiature per idrotermosanitaria
- impianti di riscaldamento
- pneumatica e idraulica
- automazione industriale
- apparecchiature tecnico industriali

> APPLICATIONS

They are suitable for measuring the pressure of liquid or gaseous fluids, provided the latter are not highly viscous, crystallising or corrosive to copper and tin alloys.

> MAIN FIELDS OF APPLICATION

- plumbing equipment and systems
- heating systems
- pneumatics and hydraulics
- industrial automation
- industrial items and technical equipment

> RIFERIMENTI NORMATIVI

- EN 837-1
  classe di precisione 2,5
- direttiva CE 2014-68 PED
- grado di protezione IP31 secondo EN 60529

> NORMATIVE REFERENCES

- EN 837-1
  2.5 precision class
- directive CE 2014-68 PED
- degree of protection IP31 according to EN 60529

> LIMITI DI IMPIEGO

Temperature
Sul corpo del manometro -40 ÷ +70 °C
Del fluido in pressione max 90 °C

Pressioni
Fino a 3/4 del valore di fondo scala per pressioni statiche
Fino a 2/3 del valore di fondo scala per pressioni fluttuanti
Fino al valore di fondo scala per brevi periodi

Fluidi
Liquidi o gassosi non corrosivi per leghe di rame, non cristallizzanti, non altamente viscosi
Non adatti per ossigeno

> OPERATING LIMITS

Temperatures
On the body of the pressure gauge -40 ÷ +70 °C
Of pressurized fluid max 90 °C

Pressure
Up to 3/4 of the full scale value for static pressures
Up to 2/3 of the full scale value for fluctuating pressure
Up to the full scale value for short periods

Fluids
Liquid or gaseous non-corrosive to copper alloys, not highly viscous, not crystallising
Gauges not suitable for oxygen

> CARATTERISTICHE COSTRUTTIVE

- cassa in ABS antiurto
- vetrino in metacrilato ad alta trasparenza
- quadrante bianco in ABS (DN 50 e 63) o alluminio preverniciato (DN 40)
- grafica a due colori: doppia scala bar (in nero) + psi (in rosso)
- indice nero in plastica
- attacco in ottone
- molla Bourdon a "C" in lega di rame per pressioni di fondo scala fino a 40 bar, molla a spirale in bronzo fosforoso per pressioni superiori
- movimento in ottone lega orologeria (OT59)

> CONSTRUCTION FEATURES

- shockproof ABS case
- crystal clear methacrylate window
- prepainted aluminium white dial (DN 40) or in ABS (DN 50 and 63)
- two-colour graphics, double scale: bar (black) psi (red)
- black plastic indicator
- brass coupling
- "C" shaped Bourdon spring in copper alloy for full scale pressures up to 40 bar, spiral spring in phosphorous bronze for higher pressures
- movement in watch brass alloy (OT59)

> ARTICOLI DISPONIBILI IN PRONTA CONSEGNA E PREZZI / ITEMS READY FOR DELIVERY AND PRICES

M 40 RP — CONFEZIONE / PACKAGING: 40 pcs.

COD.	SCALA/SCALE	€
914 410 00	-1 bar/kpa	7,90
914 410 10	1 bar/psi	7,90
914 410 11	1,6 bar/psi	6,90
914 411 11	2,5 bar/psi	4,84
914 412 11	4 bar/psi	4,84
914 413 11	6 bar/psi	4,84
914 414 11	10 bar/psi	4,84
914 414 21	12 bar/psi	4,84
914 415 11	16 bar/psi	4,84
914 416 11	20 bar/psi	4,84

M 63 RP — CONFEZIONE / PACKAGING: 25 pcs.

COD.	SCALA/SCALE	€
914 630 13	-1 bar/kpa	7,70
914 630 14	1 bar/psi	7,70
914 630 15	1,6 bar/psi	6,00
914 631 11	2,5 bar/psi	4,90
914 632 11	4 bar/psi	4,90
914 633 11	6 bar/psi	4,90
914 634 11	10 bar/psi	4,90
914 634 21	12 bar/psi	4,90
914 635 11	16 bar/psi	4,90
914 636 10	20 bar/psi	4,90
914 636 11	25 bar/psi	4,90
914 637 11	40 bar/psi	6,20
914 638 11	60 bar/psi	6,20

M 50 RP — CONFEZIONE / PACKAGING: 25 pcs.

COD.	SCALA/SCALE	€
914 530 00	-1 bar/kpa	7,60
914 530 10	1 bar/psi	7,60
914 530 11	1,6 bar/psi	5,90
914 531 11	2,5 bar/psi	4,70
914 532 11	4 bar/psi	4,70
914 533 11	6 bar/psi	4,70
914 534 11	10 bar/psi	4,70
914 534 21	12 bar/psi	4,70
914 535 11	16 bar/psi	4,70
914 536 11	20 bar/psi	4,70
914 536 12	25 bar/psi	4,70

I modelli, le caratteristiche, i campi di pressione qui descritti si riferiscono agli specifici codici disponibili in pronta consegna (Magazzino 91 - Ambiente Service). Per una informazione completa su tutte le versioni e le opzioni producibili su ordinazione consultare le schede tecniche nello specifico catalogo MANOMETRI A MOLLA BOURDON ATTACCO FISSO oppure nel sito www.cewal.com

The models and features described here refer to specific codes that are available from stock (Magazzino 91 - Ambiente Service). For full information on all versions and the available customised options, consult the technical sheets in the specific catalogue BOURDON SPRING PRESSURE GAUGE WITH FIXED COUPLING or on the website www.cewal.com

MANOMETRI A MOLLA BOURDON, ATTACCO RADIALE
versione standard, DN 80

BOURDON SPRING PRESSURE GAUGES, BOTTOM CONNECTION
standard version, DN 80

M 80 RP

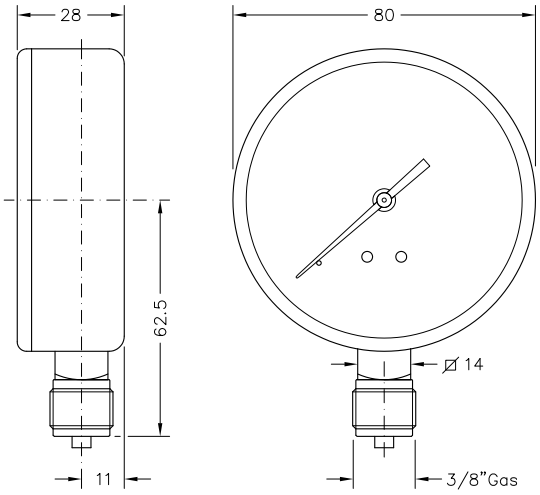

> APPLICAZIONI
Manometri standard di uso generale per la misura della pressione di fluidi liquidi o gassosi purché non altamente viscosi, cristallizzanti o corrosivi per leghe di rame e di stagno.

> PRINCIPALI SETTORI DI IMPIEGO
- impianti e apparecchiature per idrotermosanitaria
- impianti di riscaldamento
- pneumatica e idraulica
- automazione industriale
- apparecchiature tecnico industriali

> APPLICATIONS
They are suitable for measuring the pressure of liquid or gaseous fluids, provided the latter are not highly viscous, crystallising or corrosive to copper and tin alloys.

> MAIN FIELDS OF APPLICATION
- plumbing equipment and systems
- heating systems
- pneumatics and hydraulics
- industrial automation
- industrial items and technical equipment

> RIFERIMENTI NORMATIVI
- EN 837-1
  classe di precisione 2,5
- direttiva CE 2014-68 PED (se fondo scala <200 bar)
- grado di protezione IP31 secondo EN 60529

> NORMATIVE REFERENCES
- EN 837-1
  2.5 precision class
- directive CE 2014-68 PED (if the full scale <200 bar)
- degree of protection IP31 according to EN 60529

> LIMITI DI IMPIEGO
Temperature
Sul corpo del manometro -40 ÷ +70 °C
Del fluido in pressione max 90 °C
Pressioni
Fino a 3/4 del valore di fondo scala per pressioni statiche
Fino a 2/3 del valore di fondo scala per pressioni fluttuanti
Fino al valore di fondo scala per brevi periodi
Fluidi
Liquidi o gassosi non corrosivi per leghe di rame, non cristallizzanti, non altamente viscosi
Non adatti per ossigeno

> OPERATING LIMITS
Temperatures
On the body of the pressure gauge -40 ÷ +70 °C
Of pressurized fluid max 90 °C
Pressure
Up to 3/4 of the full scale value for static pressures
Up to 2/3 of the full scale value for fluctuating pressure
Up to the full scale value for short periods
Fluids
Liquid or gaseous non-corrosive to copper alloys, not highly viscous, not crystallising
Gauges not suitable for oxygen

> CARATTERISTICHE COSTRUTTIVE

- cassa in ABS antiurto
- vetrino in metacrilato ad alta trasparenza
- quadrante bianco in alluminio preverniciato
- grafica a due colori: doppia scala bar (in nero) + psi (in rosso)
- indice nero in plastica
- attacco in ottone
- molla Bourdon a "C" in lega di rame per pressioni di fondo scala fino a 40 bar, molla a spirale in bronzo fosforoso per pressioni superiori
- movimento in ottone lega orologeria (OT59)
- peso 128 gr

> CONSTRUCTION FEATURES

- shockproof ABS case
- crystal clear methacrylate window
- prepainted aluminium white dial
- two-colour graphics, double scale: bar (black) psi (red)
- black plastic indicator
- brass coupling
- "C" shaped Bourdon spring in copper alloy for full scale pressures up to 40 bar, spiral spring in phosphorous bronze for higher pressures
- movement in watch brass alloy (OT59)
- weight 128 gr

> ARTICOLI DISPONIBILI IN PRONTA CONSEGNA E PREZZI / ITEMS READY FOR DELIVERY AND PRICES

M 80 RP

COD.	SCALA/SCALE	€
914 830 10	-1 bar/kpa	12,20
914 830 11	1 bar/psi	12,20
914 830 12	1,6 bar/psi	11,10
914 831 10	2,5 bar/psi	9,90
914 832 10	4 bar/psi	9,90
914 833 10	6 bar/psi	9,90
914 834 10	10 bar/psi	9,90
914 835 10	16 bar/psi	9,90
914 836 10	25 bar/psi	9,90
914 837 10	40 bar/psi	10,40
914 838 00	60 bar/psi	11,60
914 838 10	100 bar/psi	11,60
914 838 20	160 bar/psi	11,60
914 838 30	250 bar/psi	11,60
914 838 40	400 bar/psi	11,60

I modelli, le caratteristiche, i campi di pressione qui descritti si riferiscono agli specifici codici disponibili in pronta consegna (Magazzino 91 - Ambiente Service). Per una informazione completa su tutte le versioni e le opzioni producibili su ordinazione consultare le schede tecniche nello specifico catalogo MANOMETRI A MOLLA BOURDON ATTACCO FISSO oppure nel sito www.cewal.com

The models and features described here refer to specific codes that are available from stock (Magazzino 91 - Ambiente Service). For full information on all versions and the available customised options, consult the technical sheets in the specific catalogue BOURDON SPRING PRESSURE GAUGE WITH FIXED COUPLING or on the website www.cewal.com

MANOMETRI A MOLLA BOURDON, ATTACCO RADIALE
versione standard, DN 100

BOURDON SPRING PRESSURE GAUGES, BOTTOM CONNECTION
standard version, DN 100

M 100 RM

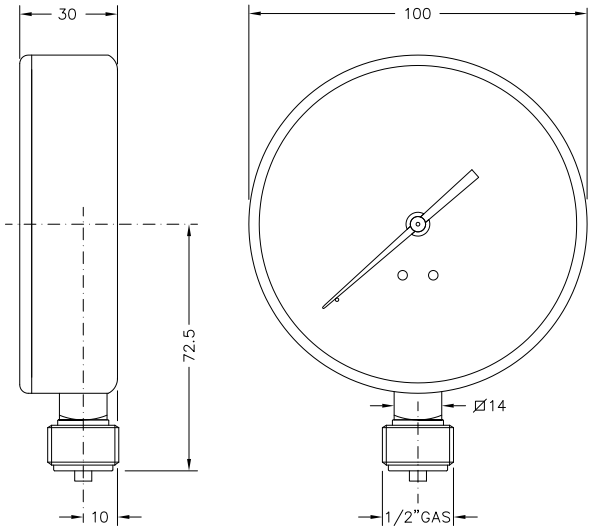

> APPLICAZIONI
Manometri standard di uso generale per la misura della pressione di fluidi liquidi o gassosi purché non altamente viscosi, cristallizzanti o corrosivi per leghe di rame e di stagno.

> PRINCIPALI SETTORI DI IMPIEGO
- impianti e apparecchiature per idrotermosanitaria
- impianti di riscaldamento
- pneumatica e idraulica
- automazione industriale
- apparecchiature tecnico industriali

> APPLICATIONS
They are suitable for measuring the pressure of liquid or gaseous fluids, provided the latter are not highly viscous, crystallising or corrosive to copper and tin alloys.

> MAIN FIELDS OF APPLICATION
- plumbing equipment and systems
- heating systems
- pneumatics and hydraulics
- industrial automation
- industrial items and technical equipment

> RIFERIMENTI NORMATIVI
- EN 837-1
  classe di precisione 2,5
- direttiva CE 2014-68 PED (se fondo scala <200 bar)
- grado di protezione IP31 secondo EN 60529

> NORMATIVE REFERENCES
- EN 837-1
  2.5 precision class
- directive CE 2014-68 PED (if the full scale <200 bar)
- degree of protection IP31 according to EN 60529

> LIMITI DI IMPIEGO
Temperature
Sul corpo del manometro -40 ÷ +70 °C
Del fluido in pressione max 90 °C
Pressioni
Fino a 3/4 del valore di fondo scala per pressioni statiche
Fino a 2/3 del valore di fondo scala per pressioni fluttuanti
Fino al valore di fondo scala per brevi periodi
Fluidi
Liquidi o gassosi non corrosivi per leghe di rame, non cristallizzanti, non altamente viscosi
Non adatti per ossigeno

> OPERATING LIMITS
Temperatures
On the body of the pressure gauge -40 ÷ +70 °C
Of pressurized fluid max 90 °C
Pressure
Up to 3/4 of the full scale value for static pressures
Up to 2/3 of the full scale value for fluctuating pressure
Up to the full scale value for short periods
Fluids
Liquid or gaseous non-corrosive to copper alloys, not highly viscous, not crystallising
Gauges not suitable for oxygen

> CARATTERISTICHE COSTRUTTIVE

- cassa nera in acciaio verniciato
- vetrino in metacrilato ad alta trasparenza
- quadrante bianco in alluminio preverniciato
- grafica a due colori: doppia scala bar (in nero) + psi (in rosso)
- indice nero in plastica
- attacco in ottone
- molla Bourdon a "C" in lega di rame per pressioni di fondo scala fino a 40 bar, molla a spirale in bronzo fosforoso per pressioni superiori
- movimento in ottone lega orologeria (OT59)
- peso 242 gr

> CONSTRUCTION FEATURES

- painted steel black case
- crystal clear methacrylate window
- prepainted aluminium white dial
- two-colour graphics, double scale: bar (black) psi (red)
- black plastic indicator
- brass coupling
- "C" shaped Bourdon spring in copper alloy for full scale pressures up to 40 bar, spiral spring in phosphorous bronze for higher pressures
- movement in watch brass alloy (OT59)
- weight 242 gr

> ARTICOLI DISPONIBILI IN PRONTA CONSEGNA E PREZZI / ITEMS READY FOR DELIVERY AND PRICES

M 100 RM

COD.	SCALA/SCALE	€
914 130 09	-1+3 bar/psi	14,70
914 130 10	-1 bar/kpa	16,10
914 130 11	1 bar/psi	16,10
914 130 12	1,6 bar/psi	14,70
914 131 10	2,5 bar/psi	13,80
914 132 10	4 bar/psi	13,80
914 133 10	6 bar/psi	13,80
914 134 10	10 bar/psi	13,80
914 135 10	16 bar/psi	13,80
914 136 10	25 bar/psi	13,80
914 137 10	40 bar/psi	14,00
914 138 00	60 bar/psi	15,40
914 138 10	100 bar/psi	15,40
914 138 20	160 bar/psi	15,40
914 138 30	250 bar/psi	15,40
914 138 40	400 bar/psi	15,40
914 138 50	600 bar/psi	15,40

I modelli, le caratteristiche, i campi di pressione qui descritti si riferiscono agli specifici codici disponibili in pronta consegna (Magazzino 91 - Ambiente Service). Per una informazione completa su tutte le versioni e le opzioni producibili su ordinazione consultare le schede tecniche nello specifico catalogo MANOMETRI A MOLLA BOURDON ATTACCO FISSO oppure nel sito www.cewal.com

The models and features described here refer to specific codes that are available from stock (Magazzino 91 - Ambiente Service). For full information on all versions and the available customised options, consult the technical sheets in the specific catalogue BOURDON SPRING PRESSURE GAUGE WITH FIXED COUPLING or on the website www.cewal.com

MANOMETRI A MOLLA BOURDON, ATTACCO POSTERIORE
versione standard DN 40–50–63

BOURDON SPRING PRESSURE GAUGES, REAR CONNECTION
standard version DN 40–50–63

M 40 PP
M 50 PP
M 63 PP

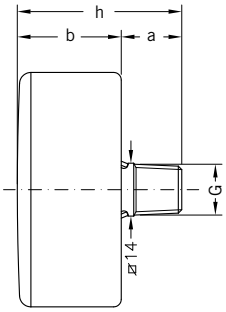

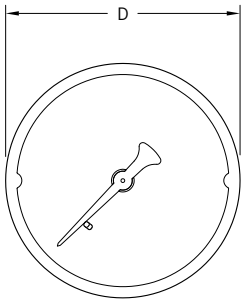

> DIMENSIONI E PESI / SIZES AND WEIGHTS

MOD.	D	G	a	b	h	PESO/WEIGHT
M 40 PP	40 mm	R1/8"	16 mm	27 mm	43 mm	58 gr
M 50 PP 1/8"	50 mm	R1/8"	16 mm	28 mm	44 mm	64 gr
M 50 PP 1/4"	50 mm	R1/4"	16 mm	28 mm	44 mm	67 gr
M 63 PP	63 mm	R1/4"	16 mm	28 mm	44 mm	76 gr

> APPLICAZIONI

Manometri standard di uso generale per la misura della pressione di fluidi liquidi o gassosi purchè non altamente viscosi, cristallizzanti o corrosivi per leghe di rame e di stagno.

> PRINCIPALI SETTORI DI IMPIEGO

- impianti e apparecchiature per idrotermosanitaria
- impianti di riscaldamento
- pneumatica e idraulica
- automazione industriale
- apparecchiature tecnico industriali

> APPLICATIONS

They are suitable for measuring the pressure of liquid or gaseous fluids, provided the latter are not highly viscous, crystallising or corrosive to copper and tin alloys.

> MAIN FIELDS OF APPLICATION

- plumbing equipment and systems
- heating systems
- pneumatics and hydraulics
- industrial automation
- industrial items and technical equipment

> RIFERIMENTI NORMATIVI

- EN 837-1
  classe di precisione 2,5
- direttiva CE 2014-68 PED
- grado di protezione IP31 secondo EN 60529

> NORMATIVE REFERENCES

- EN 837-1
  2.5 precision class
- directive CE 2014-68 PED
- degree of protection IP31 according to EN 60529

> LIMITI DI IMPIEGO

Temperature
Sul corpo del manometro -40 ÷ +70 °C
Del fluido in pressione max 90 °C

Pressioni
Fino a 3/4 del valore di fondo scala per pressioni statiche
Fino a 2/3 del valore di fondo scala per pressioni fluttuanti
Fino al valore di fondo scala per brevi periodi

Fluidi
Liquidi o gassosi non corrosivi per leghe di rame, non cristallizzanti, non altamente viscosi
Non adatti per ossigeno

> OPERATING LIMITS

Temperatures
On the body of the pressure gauge -40 ÷ +70 °C
Of pressurized fluid max 90 °C

Pressure
Up to 3/4 of the full scale value for static pressures
Up to 2/3 of the full scale value for fluctuating pressure
Up to the full scale value for short periods

Fluids
Liquid or gaseous non-corrosive to copper alloys, not highly viscous, not crystallising
Gauges not suitable for oxygen

> CARATTERISTICHE COSTRUTTIVE

- cassa in ABS antiurto
- vetrino in polistirolo cristallo
- quadrante bianco in ABS
- grafica a due colori: doppia scala bar (in nero) + psi (in rosso)
- indice nero in plastica
- attacco in ottone
- molla Bourdon a "C" in lega di rame
- movimento in ottone lega orologeria (OT59)

> CONSTRUCTION FEATURES

- shockproof ABS case
- window crystal polystyrene
- white dial in ABS
- two-colour graphics, double scale: bar (black) psi (red)
- black plastic indicator
- brass coupling
- "C" shaped Bourdon spring in copper alloy
- movement in watch brass alloy (OT59)

> ARTICOLI DISPONIBILI IN PRONTA CONSEGNA E PREZZI / ITEMS READY FOR DELIVERY AND PRICES

M 40 PP — CONFEZIONE / PACKAGING: 40 pcs.

COD.	SCALA/SCALE	€
914 470 00	-1 bar/kpa	7,50
914 470 10	1 bar/psi	7,50
914 470 11	1,6 bar/psi	6,20
914 471 11	2,5 bar/psi	4,60
914 472 11	4 bar/psi	4,30
914 473 11	6 bar/psi	4,30
914 474 11	10 bar/psi	4,30
914 474 21	12 bar/psi	4,30
914 475 11	16 bar/psi	4,30
914 476 11	20 bar/psi	4,60

M 50 PP 1/4" — CONFEZIONE / PACKAGING: 25 pcs.

COD.	SCALA/SCALE	€
914 590 01	-1 bar/kpa	7,50
914 590 10	1 bar/psi	7,50
914 590 11	1,6 bar/psi	5,70
914 591 11	2,5 bar/psi	4,70
914 592 11	4 bar/psi	4,50
914 593 11	6 bar/psi	4,50
914 594 11	10 bar/psi	4,50
914 594 21	12 bar/psi	4,50
914 595 11	16 bar/psi	4,50
914 596 11	20 bar/psi	4,70
914 596 12	25 bar/psi	4,70

M 50 PP 1/8" — CONFEZIONE / PACKAGING: 25 pcs.

COD.	SCALA/SCALE	€
914 592 22	4 bar/psi	4,50
914 593 12	6 bar/psi	4,50
914 594 12	10 bar/psi	4,50
914 594 22	12 bar/psi	4,50
914 595 12	16 bar/psi	4,50

M 63 PP — CONFEZIONE / PACKAGING: 25 pcs.

COD.	SCALA/SCALE	€
914 690 13	-1 bar/kpa	7,60
914 690 14	1 bar/psi	7,60
914 690 15	1,6 bar/psi	5,90
914 691 11	2,5 bar/psi	4,90
914 692 11	4 bar/psi	4,70
914 693 11	6 bar/psi	4,70
914 694 11	10 bar/psi	4,70
914 694 21	12 bar/psi	4,70
914 695 11	16 bar/psi	4,70
914 696 10	20 bar/psi	4,90
914 696 11	25 bar/psi	4,90
914 697 11	40 bar/psi	5,20

I modelli, le caratteristiche, i campi di pressione qui descritti si riferiscono agli specifici codici disponibili in pronta consegna (Magazzino 91 - Ambiente Service). Per una informazione completa su tutte le versioni e le opzioni producibili su ordinazione consultare le schede tecniche nello specifico catalogo MANOMETRI A MOLLA BOURDON ATTACCO FISSO oppure nel sito www.cewal.com

The models and features described here refer to specific codes that are available from stock (Magazzino 91 - Ambiente Service). For full information on all versions and the available customised options, consult the technical sheets in the specific catalogue BOURDON SPRING PRESSURE GAUGE WITH FIXED COUPLING or on the website www.cewal.com

MANOMETRI A MOLLA BOURDON, ATTACCO POSTERIORE CON FLANGIA A 3 FORI
per montaggio a cruscotto, DN 40–50–63

BOURDON SPRING PRESSURE GAUGES, REAR CONNECTION WITH 3 HOLE FLANGE
for mounting on instrument panel, DN 40–50–63

M 40 PP F
M 50 PP F
M 63 PP F

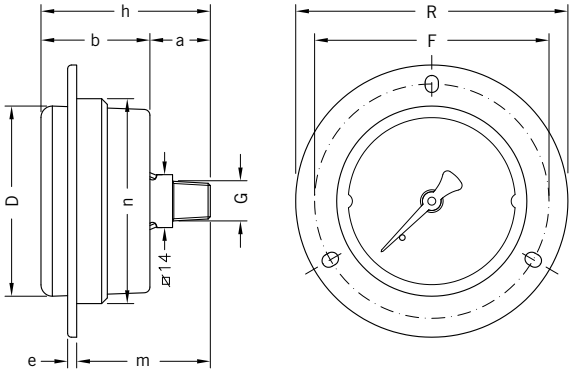

> DIMENSIONI E PESI / SIZES AND WEIGHTS

MOD.	D	G	a	b	h	R	F	e	n	m	PESO/WEIGHT
M 40 PP F	40 mm	R1/8"	16 mm	27 mm	43 mm	61 mm	50 mm	2,5 mm	44,5 mm	36 mm	65 gr
M 50 PP F 1/8"	50 mm	R1/8"	16 mm	28 mm	44 mm	72 mm	62 mm	2,5 mm	54,5 mm	37 mm	73 gr
M 50 PP F 1/4"	50 mm	R1/4"	16 mm	28 mm	44 mm	72 mm	62 mm	2,5 mm	54,5 mm	37 mm	73 gr
M 63 PP F	63 mm	R1/4"	16 mm	28 mm	44 mm	86 mm	75 mm	2,5 mm	64,5 mm	37 mm	85 gr

> APPLICAZIONI

Manometri standard di uso generale per la misura della pressione di fluidi liquidi o gassosi purchè non altamente viscosi, cristallizzanti o corrosivi per leghe di rame e di stagno.

> PRINCIPALI SETTORI DI IMPIEGO

- impianti e apparecchiature per idrotermosanitaria
- impianti di riscaldamento
- pneumatica e idraulica
- automazione industriale
- apparecchiature tecnico industriali

> APPLICATIONS

They are suitable for measuring the pressure of liquid or gaseous fluids, provided the latter are not highly viscous, crystallising or corrosive to copper and tin alloys.

> MAIN FIELDS OF APPLICATION

- plumbing equipment and systems
- heating systems
- pneumatics and hydraulics
- industrial automation
- industrial items and technical equipment

> RIFERIMENTI NORMATIVI

- EN 837-1
  classe di precisione 2,5
- direttiva CE 2014-68 PED
- grado di protezione IP31 secondo EN 60529

> NORMATIVE REFERENCES

- EN 837-1
  2.5 precision class
- directive CE 2014-68 PED
- degree of protection IP31 according to EN 60529

> LIMITI DI IMPIEGO

Temperature
Sul corpo del manometro -40 ÷ +70 °C
Del fluido in pressione max 90 °C

Pressioni
Fino a 3/4 del valore di fondo scala per pressioni statiche
Fino a 2/3 del valore di fondo scala per pressioni fluttuanti
Fino al valore di fondo scala per brevi periodi

Fluidi
Liquidi o gassosi non corrosivi per leghe di rame, non cristallizzanti, non altamente viscosi
Non adatti per ossigeno

> OPERATING LIMITS

Temperatures
On the body of the pressure gauge -40 ÷ +70 °C
Of pressurized fluid max 90 °C

Pressure
Up to 3/4 of the full scale value for static pressures
Up to 2/3 of the full scale value for fluctuating pressure
Up to the full scale value for short periods

Fluids
Liquid or gaseous non-corrosive to copper alloys, not highly viscous, not crystallising
Gauges not suitable for oxygen

> CARATTERISTICHE COSTRUTTIVE

- flangia a tre fori per fissaggio a cruscotto, in ABS nero
- cassa in ABS antiurto
- vetrino in polistirolo cristallo
- quadrante bianco in ABS
- grafica a due colori: doppia scala bar (in nero) + psi (in rosso)
- indice nero in plastica
- attacco in ottone
- molla Bourdon a "C" in lega di rame
- movimento in ottone lega orologeria (OT59)

> CONSTRUCTION FEATURES

- three-hole flange for mounting on instrument panel, black ABS
- shockproof ABS case
- window crystal polystyrene
- white dial in ABS
- two-colour graphics, double scale: bar (black) psi (red)
- black plastic indicator
- brass coupling
- "C" shaped Bourdon spring in copper alloy
- movement in watch brass alloy (OT59)

> ARTICOLI DISPONIBILI IN PRONTA CONSEGNA E PREZZI / ITEMS READY FOR DELIVERY AND PRICES

M 40 PP F

COD.	SCALA/SCALE	€
914 470 00 F	-1 bar/kpa	8,08
914 470 10 F	1 bar/psi	8,08
914 470 11 F	1,6 bar/psi	6,78
914 471 11 F	2,5 bar/psi	5,18
914 472 11 F	4 bar/psi	4,88
914 473 11 F	6 bar/psi	4,88
914 474 11 F	10 bar/psi	4,88
914 474 21 F	12 bar/psi	4,88
914 475 11 F	16 bar/psi	4,88
914 476 11 F	20 bar/psi	5,18

M 50 PP F 1/4"

COD.	SCALA/SCALE	€
914 590 01 F	-1 bar/kpa	8,08
914 590 10 F	1 bar/psi	8,08
914 590 11 F	1,6 bar/psi	6,28
914 591 11 F	2,5 bar/psi	5,28
914 592 11 F	4 bar/psi	5,08
914 593 11 F	6 bar/psi	5,08
914 594 11 F	10 bar/psi	5,08
914 594 21 F	12 bar/psi	5,08
914 595 11 F	16 bar/psi	5,08
914 596 11 F	20 bar/psi	5,28
914 596 12 F	25 bar/psi	5,28

M 50 PP F 1/8"

COD.	SCALA/SCALE	€
914 592 22 F	4 bar/psi	5,08
914 593 12 F	6 bar/psi	5,08
914 594 12 F	10 bar/psi	5,08
914 594 22 F	12 bar/psi	5,08
914 595 12 F	16 bar/psi	5,08

M 63 PP F

COD.	SCALA/SCALE	€
914 690 13 F	-1 bar/kpa	8,26
914 690 14 F	1 bar/psi	8,26
914 690 15 F	1,6 bar/psi	6,56
914 691 11 F	2,5 bar/psi	5,56
914 692 11 F	4 bar/psi	5,36
914 693 11 F	6 bar/psi	5,36
914 694 11 F	10 bar/psi	5,36
914 694 21 F	12 bar/psi	5,36
914 695 11 F	16 bar/psi	5,36
914 696 10 F	20 bar/psi	5,56
914 696 11 F	25 bar/psi	5,56
914 697 11 F	40 bar/psi	5,86

> NOTA

Le flange possono essere richieste anche separatamente come accessorio con i seguenti codici:

> NOTE

The flanges can be ordered separately as an accessory with the following codes:

COD.		€
914 489 99	F 40	0,58
914 989 04	F 50	0,58
914 989 11	F 63	0,58

I modelli, le caratteristiche, i campi di pressione qui descritti si riferiscono agli specifici codici disponibili in pronta consegna (Magazzino 91 - Ambiente Service). Per una informazione completa su tutte le versioni e le opzioni producibili su ordinazione consultare le schede tecniche nello specifico catalogo MANOMETRI A MOLLA BOURDON ATTACCO FISSO oppure nel sito www.cewal.com

The models and features described here refer to specific codes that are available from stock (Magazzino 91 - Ambiente Service). For full information on all versions and the available customised options, consult the technical sheets in the specific catalogue BOURDON SPRING PRESSURE GAUGE WITH FIXED COUPLING or on the website www.cewal.com

MANOMETRI A MOLLA BOURDON, ATTACCO POSTERIORE
versione standard, DN 80

BOURDON SPRING PRESSURE GAUGES, REAR CONNECTION
standard version, DN 80

M 80 PP

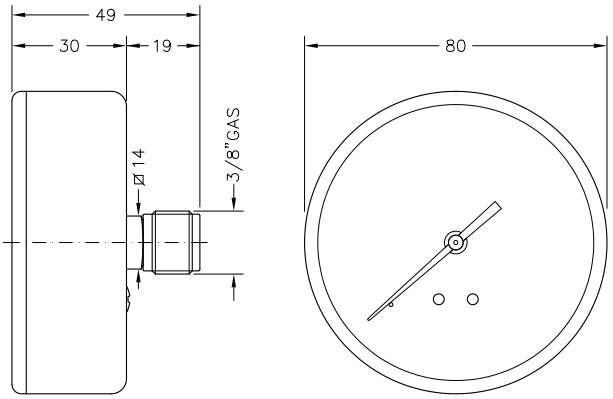

> APPLICAZIONI
Manometri standard di uso generale per la misura della pressione di fluidi liquidi o gassosi purché non altamente viscosi, cristallizzanti o corrosivi per leghe di rame e di stagno.

> PRINCIPALI SETTORI DI IMPIEGO
- impianti e apparecchiature per idrotermosanitaria
- impianti di riscaldamento
- pneumatica e idraulica
- automazione industriale
- apparecchiature tecnico industriali

> APPLICATIONS
They are suitable for measuring the pressure of liquid or gaseous fluids, provided the latter are not highly viscous, crystallising or corrosive to copper and tin alloys.

> MAIN FIELDS OF APPLICATION
- plumbing equipment and systems
- heating systems
- pneumatics and hydraulics
- industrial automation
- industrial items and technical equipment

> RIFERIMENTI NORMATIVI
- EN 837-1
  classe di precisione 2,5
- direttiva CE 2014-68 PED (se fondo scala <200 bar)
- grado di protezione IP31 secondo EN 60529

> NORMATIVE REFERENCES
- EN 837-1
  2.5 precision class
- directive CE 2014-68 PED (if the full scale <200 bar)
- degree of protection IP31 according to EN 60529

> LIMITI DI IMPIEGO
Temperature
Sul corpo del manometro -40 ÷ +70 °C
Del fluido in pressione max 90 °C
Pressioni
Fino a 3/4 del valore di fondo scala per pressioni statiche
Fino a 2/3 del valore di fondo scala per pressioni fluttuanti
Fino al valore di fondo scala per brevi periodi
Fluidi
Liquidi o gassosi non corrosivi per leghe di rame, non cristallizzanti, non altamente viscosi
Non adatti per ossigeno

> OPERATING LIMITS
Temperatures
On the body of the pressure gauge -40 ÷ +70 °C
Of pressurized fluid max 90 °C
Pressure
Up to 3/4 of the full scale value for static pressures
Up to 2/3 of the full scale value for fluctuating pressure
Up to the full scale value for short periods
Fluids
Liquid or gaseous non-corrosive to copper alloys, not highly viscous, not crystallising
Gauges not suitable for oxygen

> CARATTERISTICHE COSTRUTTIVE

- cassa nera in ABS antiurto
- vetrino in metacrilato ad alta trasparenza
- quadrante bianco in alluminio preverniciato
- grafica a due colori: doppia scala bar (in nero) + psi (in rosso)
- indice nero in plastica
- attacco in ottone
- molla Bourdon a "C" in lega di rame per pressioni di fondo scala fino a 40 bar, molla a spirale in bronzo fosforoso per pressioni superiori
- movimento in ottone lega orologeria (OT59)
- peso 118 gr

> CONSTRUCTION FEATURES

- shockproof ABS black case
- crystal clear methacrylate window
- prepainted aluminium white dial
- two-colour graphics, double scale: bar (black) psi (red)
- black plastic indicator
- brass coupling
- "C" shaped Bourdon spring in copper alloy for full scale pressures up to 40 bar, spiral spring in phosphorous bronze for higher pressures
- movement in watch brass alloy (OT59)
- weight 118 gr

> ARTICOLI DISPONIBILI IN PRONTA CONSEGNA E PREZZI / ITEMS READY FOR DELIVERY AND PRICES

M 80 PP

COD.	SCALA/SCALE	€
914 890 13	-1 bar/kpa	**18,10**
914 890 14	1 bar/psi	**18,10**
914 890 15	1,6 bar/psi	**16,90**
914 891 11	2,5 bar/psi	**15,70**
914 892 11	4 bar/psi	**15,70**
914 893 11	6 bar/psi	**15,70**
914 894 11	10 bar/psi	**15,70**
914 895 11	16 bar/psi	**15,70**
914 896 11	25 bar/psi	**15,70**
914 897 11	40 bar/psi	**15,70**
914 898 00	60 bar/psi	**17,20**
914 898 10	100 bar/psi	**17,20**
914 898 20	160 bar/psi	**17,20**
914 898 30	250 bar/psi	**17,20**
914 898 40	400 bar/psi	**17,20**

I modelli, le caratteristiche, i campi di pressione qui descritti si riferiscono agli specifici codici disponibili in pronta consegna (Magazzino 91 - Ambiente Service). Per una informazione completa su tutte le versioni e le opzioni producibili su ordinazione consultare le schede tecniche nello specifico catalogo MANOMETRI A MOLLA BOURDON ATTACCO FISSO oppure nel sito www.cewal.com

The models and features described here refer to specific codes that are available from stock (Magazzino 91 - Ambiente Service). For full information on all versions and the available customised options, consult the technical sheets in the specific catalogue BOURDON SPRING PRESSURE GAUGE WITH FIXED COUPLING or on the website www.cewal.com

MANOMETRI A MOLLA BOURDON, ATTACCO POSTERIORE
versione standard, DN 100

BOURDON SPRING PRESSURE GAUGES, REAR CONNECTION
standard version, DN 100

M 100 PM

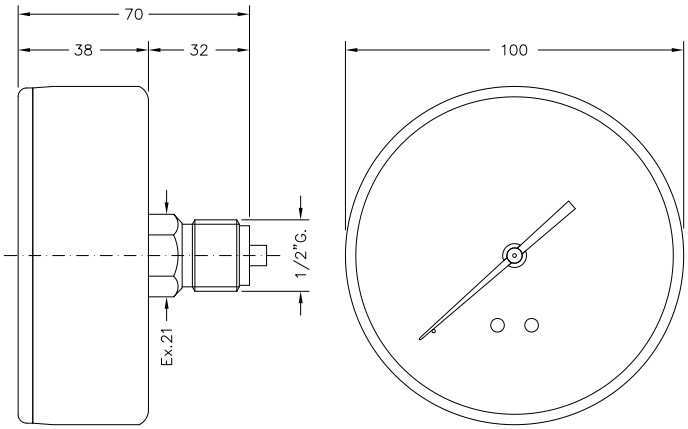

> APPLICAZIONI
Manometri standard di uso generale per la misura della pressione di fluidi liquidi o gassosi purché non altamente viscosi, cristallizzanti o corrosivi per leghe di rame e di stagno.

> PRINCIPALI SETTORI DI IMPIEGO
- impianti e apparecchiature per idrotermosanitaria
- impianti di riscaldamento
- pneumatica e idraulica
- automazione industriale
- apparecchiature tecnico industriali

> APPLICATIONS
They are suitable for measuring the pressure of liquid or gaseous fluids, provided the latter are not highly viscous, crystallising or corrosive to copper and tin alloys.

> MAIN FIELDS OF APPLICATION
- plumbing equipment and systems
- heating systems
- pneumatics and hydraulics
- industrial automation
- industrial items and technical equipment

> RIFERIMENTI NORMATIVI
- EN 837-1
  classe di precisione 2,5
- direttiva CE 2014-68 PED (se fondo scala <200 bar)
- grado di protezione IP31 secondo EN 60529

> NORMATIVE REFERENCES
- EN 837-1
  2.5 precision class
- directive CE 2014-68 PED (if the full scale <200 bar)
- degree of protection IP31 according to EN 60529

> LIMITI DI IMPIEGO
Temperature
Sul corpo del manometro -40 ÷ +70 °C
Del fluido in pressione max 90 °C
Pressioni
Fino a 3/4 del valore di fondo scala per pressioni statiche
Fino a 2/3 del valore di fondo scala per pressioni fluttuanti
Fino al valore di fondo scala per brevi periodi
Fluidi
Liquidi o gassosi non corrosivi per leghe di rame, non cristallizzanti, non altamente viscosi
Non adatti per ossigeno

> OPERATING LIMITS
Temperatures
On the body of the pressure gauge -40 ÷ +70 °C
Of pressurized fluid max 90 °C
Pressure
Up to 3/4 of the full scale value for static pressures
Up to 2/3 of the full scale value for fluctuating pressure
Up to the full scale value for short periods
Fluids
Liquid or gaseous non-corrosive to copper alloys, not highly viscous, not crystallising
Gauges not suitable for oxygen

> CARATTERISTICHE COSTRUTTIVE

- cassa nera in acciaio verniciato
- vetrino in metacrilato ad alta trasparenza
- quadrante bianco in alluminio preverniciato
- grafica a due colori: doppia scala bar (in nero) + psi (in rosso)
- indice in alluminio
- attacco in ottone
- molla Bourdon a "C" in lega di rame per pressioni di fondo scala fino a 40 bar, molla a spirale in bronzo fosforoso per pressioni superiori
- movimento in ottone lega orologeria (OT59)
- peso 310 gr

> CONSTRUCTION FEATURES

- painted steel black case
- crystal clear methacrylate window
- prepainted aluminium white dial
- two-colour graphics, double scale: bar (black) psi (red)
- aluminium indicator
- brass coupling
- "C" shaped Bourdon spring in copper alloy for full scale pressures up to 40 bar, spiral spring in phosphorous bronze for higher pressures
- movement in watch brass alloy (OT59)
- weight 310 gr

> ARTICOLI DISPONIBILI IN PRONTA CONSEGNA E PREZZI / ITEMS READY FOR DELIVERY AND PRICES

M 100 PM

COD.	SCALA/SCALE	€
914 190 13	-1 bar/kpa	**20,80**
914 190 14	1 bar/psi	**20,80**
914 190 15	1,6 bar/psi	**20,60**
914 191 11	2,5 bar/psi	**18,60**
914 192 11	4 bar/psi	**18,60**
914 193 11	6 bar/psi	**18,60**
914 194 11	10 bar/psi	**18,60**
914 195 11	16 bar/psi	**18,60**
914 196 11	25 bar/psi	**18,60**
914 197 11	40 bar/psi	**18,60**
914 198 00	60 bar/psi	**20,20**
914 198 10	100 bar/psi	**20,20**
914 198 20	160 bar/psi	**20,20**
914 198 30	250 bar/psi	**20,20**
914 198 40	400 bar/psi	**20,20**
914 198 50	600 bar/psi	**20,20**

I modelli, le caratteristiche, i campi di pressione qui descritti si riferiscono agli specifici codici disponibili in pronta consegna (Magazzino 91 - Ambiente Service). Per una informazione completa su tutte le versioni e le opzioni producibili su ordinazione consultare le schede tecniche nello specifico catalogo MANOMETRI A MOLLA BOURDON ATTACCO FISSO oppure nel sito www.cewal.com

The models and features described here refer to specific codes that are available from stock (Magazzino 91 - Ambiente Service). For full information on all versions and the available customised options, consult the technical sheets in the specific catalogue BOURDON SPRING PRESSURE GAUGE WITH FIXED COUPLING or on the website www.cewal.com

MANOMETRI E IDROMETRI A MOLLA BOURDON, VERSIONE A NORME I.S.P.E.S.L.
attacco radiale, DN 50–63

MANOMETERS AND HYDROMETERS, I.S.P.E.S.L. NORMATIVE VERSION WITH BOURDON SPRING
bottom connection, DN 50–63

M 50 RP IR
M 63 RP IR

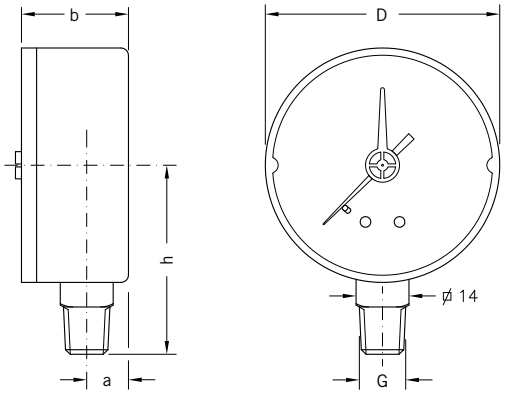

> DIMENSIONI E PESI / SIZES AND WEIGHTS

MOD.	D	G	a	b	h	PESO/WEIGHT
M 50 RP IR	52 mm	R1/4"	10 mm	26 mm	36 mm	55 gr
M 63 RP IR	62 mm	R1/4"	11 mm	28 mm	45 mm	72 gr

> APPLICAZIONI

Manometri con indice rosso regolabile di riferimento da usare su apparecchi e impianti regolamentati dalle norme I.S.P.E.S.L. adatti alla misura della pressione di fluidi liquidi o gassosi purché non altamente viscosi, cristallizzanti o corrosivi per leghe di rame e di stagno.

> PRINCIPALI SETTORI DI IMPIEGO

- impianti e apparecchiature per idrotermosanitaria
- impianti di riscaldamento
- apparecchiature regolamentate o soggette a controllo I.S.P.E.S.L.

> APPLICATIONS

Pressure gauges with red adjustable reference indicator to use on appliances and installations governed by I.S.P.E.S.L. regulations, suitable for measuring the pressure of liquid and gaseous fluids, provided they are not highly viscous, crystallizing or corrosive to copper and tin alloys.

> MAIN FIELDS OF APPLICATION

- plumbing equipment and systems
- heating systems
- regulated equipment or subject to I.S.P.E.S.L. control

> RIFERIMENTI NORMATIVI

- EN 837-1
  classe di precisione 2,5
- a norme I.S.P.E.S.L.
- direttiva CE 2014-68 PED
- grado di protezione IP31 secondo EN 60529

> NORMATIVE REFERENCES

- EN 837-1
  2.5 precision class
- according to I.S.P.E.S.L. normative
- directive CE 2014-68 PED
- degree of protection IP31 according to EN 60529

> LIMITI DI IMPIEGO

Temperature
Sul corpo del manometro -40 ÷ +70 °C
Del fluido in pressione max 90 °C

Pressioni
Fino a 3/4 del valore di fondo scala per pressioni statiche
Fino a 2/3 del valore di fondo scala per pressioni fluttuanti
Fino al valore di fondo scala per brevi periodi

Fluidi
Liquidi o gassosi non corrosivi per leghe di rame, non cristallizzanti, non altamente viscosi
Non adatti per ossigeno

> OPERATING LIMITS

Temperatures
On the body of the pressure gauge -40 ÷ +70 °C
Of pressurized fluid max 90 °C

Pressure
Up to 3/4 of the full scale value for static pressures
Up to 2/3 of the full scale value for fluctuating pressure
Up to the full scale value for short periods

Fluids
Liquid or gaseous non-corrosive to copper alloys, not highly viscous, not crystallising
Gauges not suitable for oxygen

> CARATTERISTICHE COSTRUTTIVE

- cassa in ABS antiurto
- vetrino in metacrilato ad alta trasparenza
- indice rosso regolabile montato sul vetrino
- quadrante bianco in ABS
- grafica nera
- disponibili due diverse serie di graduazioni: bar oppure mH_2O (idrometri)
- indice nero in plastica
- attacco in ottone
- molla Bourdon a "C" in lega di rame
- movimento in ottone lega orologeria (OT59)

> CONSTRUCTION FEATURES

- shockproof ABS case
- crystal clear methacrylate window
- red adjustable indicator mounted on window
- ABS white dial
- black graphics
- available two different series of graduations: bar or mH_2O (hydrometers)
- black plastic indicator
- brass coupling
- "C" shaped Bourdon spring in copper alloy
- movement in watch brass alloy (OT59)

> ARTICOLI DISPONIBILI IN PRONTA CONSEGNA E PREZZI / ITEMS READY FOR DELIVERY AND PRICES

M 50 RP IR bar

CONFEZIONE / PACKAGING: 25 pcs.

COD.	SCALA/SCALE	€
914 530 16	1,6 bar	6,06
914 531 16	2,5 bar	4,86
914 532 16	4 bar	4,86
914 533 16	6 bar	4,86
914 534 10	10 bar	4,86
914 535 10	16 bar	4,86

M 50 RP IR mH_2O

CONFEZIONE / PACKAGING: 25 pcs.

COD.	SCALA/SCALE	€
914 530 12	16 mH_2O	6,06
914 531 12	25 mH_2O	4,86
914 532 12	40 mH_2O	4,86
914 533 12	60 mH_2O	4,86

M 63 RP IR bar

CONFEZIONE / PACKAGING: 25 pcs.

COD.	SCALA/SCALE	€
914 630 16	1,6 bar	6,14
914 631 16	2,5 bar	5,06
914 632 16	4 bar	5,06
914 633 16	6 bar	5,06
914 634 10	10 bar	5,06
914 635 10	16 bar	5,06

M 63 RP IR mH_2O

CONFEZIONE / PACKAGING: 25 pcs.

COD.	SCALA/SCALE	€
914 630 12	16 mH_2O	6,14
914 631 12	25 mH_2O	5,06
914 632 12	40 mH_2O	5,06
914 633 12	60 mH_2O	5,06

I modelli, le caratteristiche, i campi di pressione qui descritti si riferiscono agli specifici codici disponibili in pronta consegna (Magazzino 91 - Ambiente Service). Per una informazione completa su tutte le versioni e le opzioni producibili su ordinazione consultare le schede tecniche nello specifico catalogo MANOMETRI A MOLLA BOURDON ATTACCO FISSO oppure nel sito www.cewal.com

The models and features described here refer to specific codes that are available from stock (Magazzino 91 - Ambiente Service). For full information on all versions and the available customised options, consult the technical sheets in the specific catalogue BOURDON SPRING PRESSURE GAUGE WITH FIXED COUPLING or on the website www.cewal.com

MANOMETRI E IDROMETRI A MOLLA BOURDON, VERSIONE A NORME I.S.P.E.S.L.
attacco posteriore, DN 50–63

MANOMETERS AND HYDROMETERS, I.S.P.E.S.L. NORMATIVE VERSION WITH BOURDON SPRING
rear connection, DN 50–63

M 50 PP IR
M 63 PP IR

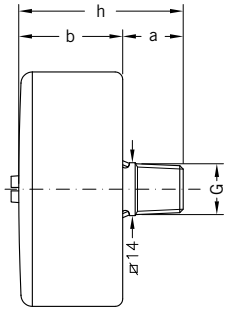

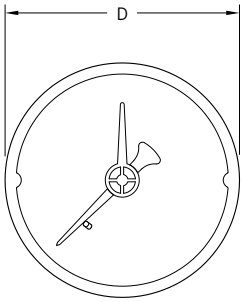

> DIMENSIONI E PESI / SIZES AND WEIGHTS

MOD.	D	G	a	b	h	PESO/WEIGHT
M 50 PP IR	50 mm	R1/4"	16 mm	28 mm	44 mm	64 gr
M 63 PP IR	63 mm	R1/4"	16 mm	28 mm	44 mm	76 gr

> APPLICAZIONI

Manometri con indice rosso regolabile di riferimento da usare su apparecchi e impianti regolamentati dalle norme I.S.P.E.S.L. adatti alla misura della pressione di fluidi liquidi o gassosi purché non altamente viscosi, cristallizzanti o corrosivi per leghe di rame e di stagno.

> PRINCIPALI SETTORI DI IMPIEGO

- impianti e apparecchiature per idrotermosanitaria
- impianti di riscaldamento
- apparecchiature regolamentate o soggette a controllo I.S.P.E.S.L.

> APPLICATIONS

Pressure gauges with red adjustable reference indicator to use on appliances and installations governed by I.S.P.E.S.L. regulations, suitable for measuring the pressure of liquid and gaseous fluids, provided they are not highly viscous, crystallizing or corrosive to copper and tin alloys.

> MAIN FIELDS OF APPLICATION

- plumbing equipment and systems
- heating systems
- regulated equipment or subject to I.S.P.E.S.L. control

> RIFERIMENTI NORMATIVI

- EN 837-1
  classe di precisione 2,5
- a norme I.S.P.E.S.L.
- direttiva CE 2014-68 PED
- grado di protezione IP31 secondo EN 60529

> NORMATIVE REFERENCES

- EN 837-1
  2.5 precision class
- according to I.S.P.E.S.L. normative
- directive CE 2014-68 PED
- degree of protection IP31 according to EN 60529

> LIMITI DI IMPIEGO

Temperature
Sul corpo del manometro -40 ÷ +70 °C
Del fluido in pressione max 90 °C

Pressioni
Fino a 3/4 del valore di fondo scala per pressioni statiche
Fino a 2/3 del valore di fondo scala per pressioni fluttuanti
Fino al valore di fondo scala per brevi periodi

Fluidi
Liquidi o gassosi non corrosivi per leghe di rame, non cristallizzanti, non altamente viscosi
Non adatti per ossigeno

> OPERATING LIMITS

Temperatures
On the body of the pressure gauge -40 ÷ +70 °C
Of pressurized fluid max 90 °C

Pressure
Up to 3/4 of the full scale value for static pressures
Up to 2/3 of the full scale value for fluctuating pressure
Up to the full scale value for short periods

Fluids
Liquid or gaseous non-corrosive to copper alloys, not highly viscous, not crystallising
Gauges not suitable for oxygen

> CARATTERISTICHE COSTRUTTIVE

- cassa in ABS antiurto
- vetrino in metacrilato ad alta trasparenza
- indice rosso regolabile montato sul vetrino
- quadrante bianco in ABS
- grafica nera
- disponibili due diverse serie di graduazioni: bar oppure mH_2O (idrometri)
- indice nero in plastica
- attacco in ottone
- molla Bourdon a "C" in lega di rame
- movimento in ottone lega orologeria (OT59)

> CONSTRUCTION FEATURES

- shockproof ABS case
- crystal clear methacrylate window
- red adjustable indicator mounted on window
- ABS white dial
- black graphics
- available two different series of graduations: bar or mH_2O (hydrometers)
- black plastic indicator
- brass coupling
- "C" shaped Bourdon spring in copper alloy
- movement in watch brass alloy (OT59)

> ARTICOLI DISPONIBILI IN PRONTA CONSEGNA E PREZZI / ITEMS READY FOR DELIVERY AND PRICES

M 50 PP IR bar

CONFEZIONE / PACKAGING: 25 pcs.

COD.	SCALA/SCALE	€
914 590 16	1,6 bar	5,86
914 591 16	2,5 bar	4,86
914 592 16	4 bar	4,66
914 593 16	6 bar	4,66
914 594 10	10 bar	4,66
914 595 10	16 bar	4,66

M 50 PP IR mH_2O

CONFEZIONE / PACKAGING: 25 pcs.

COD.	SCALA/SCALE	€
914 590 12	16 mH_2O	5,86
914 591 12	25 mH_2O	4,86
914 592 12	40 mH_2O	4,66
914 593 13	60 mH_2O	4,66

M 63 PP IR bar

CONFEZIONE / PACKAGING: 25 pcs.

COD.	SCALA/SCALE	€
914 690 16	1,6 bar	6,10
914 691 16	2,5 bar	5,00
914 692 16	4 bar	4,80
914 693 16	6 bar	4,80
914 694 10	10 bar	4,80
914 695 10	16 bar	4,80

M 63 PP IR mH_2O

CONFEZIONE / PACKAGING: 25 pcs.

COD.	SCALA/SCALE	€
914 690 12	16 mH_2O	6,10
914 691 12	25 mH_2O	5,00
914 692 12	40 mH_2O	4,80
914 693 12	60 mH_2O	4,80

I modelli, le caratteristiche, i campi di pressione qui descritti si riferiscono agli specifici codici disponibili in pronta consegna (Magazzino 91 - Ambiente Service). Per una informazione completa su tutte le versioni e le opzioni producibili su ordinazione consultare le schede tecniche nello specifico catalogo MANOMETRI A MOLLA BOURDON ATTACCO FISSO oppure nel sito www.cewal.com

The models and features described here refer to specific codes that are available from stock (Magazzino 91 - Ambiente Service). For full information on all versions and the available customised options, consult the technical sheets in the specific catalogue BOURDON SPRING PRESSURE GAUGE WITH FIXED COUPLING or on the website www.cewal.com

MANOMETRI E IDROMETRI A MOLLA BOURDON, VERSIONE A NORME I.S.P.E.S.L.
attacco radiale, DN 80

MANOMETERS AND HYDROMETERS, I.S.P.E.S.L. NORMATIVE VERSION WITH BOURDON SPRING
bottom connection, DN 80

M 80 RP IR

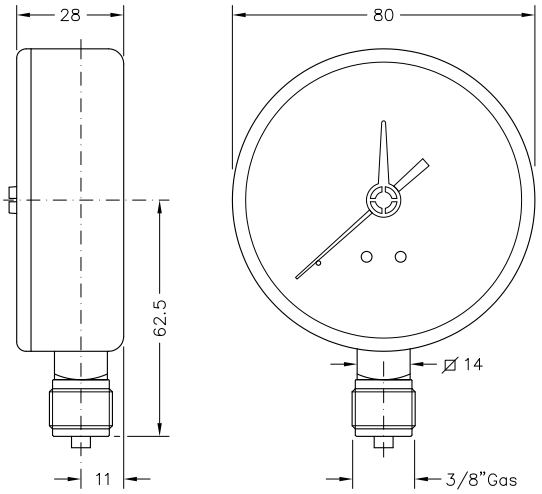

> APPLICAZIONI

Manometri con indice rosso regolabile di riferimento da usare su apparecchi e impianti regolamentati dalle norme I.S.P.E.S.L. adatti alla misura della pressione di fluidi liquidi o gassosi purché non altamente viscosi, cristallizzanti o corrosivi per leghe di rame e di stagno.

> PRINCIPALI SETTORI DI IMPIEGO

- impianti e apparecchiature per idrotermosanitaria
- impianti di riscaldamento
- apparecchiature regolamentate o soggette a controllo I.S.P.E.S.L.

> APPLICATIONS

Pressure gauges with red adjustable reference indicator to use on appliances and installations governed by I.S.P.E.S.L. regulations, suitable for measuring the pressure of liquid and gaseous fluids, provided they are not highly viscous, crystallizing or corrosive to copper and tin alloys.

> MAIN FIELDS OF APPLICATION

- plumbing equipment and systems
- heating systems
- regulated equipment or subject to I.S.P.E.S.L. control

> RIFERIMENTI NORMATIVI

- EN 837-1
  classe di precisione 2,5
- a norme I.S.P.E.S.L.
- direttiva CE 2014-68 PED
- grado di protezione IP31 secondo EN 60529

> LIMITI DI IMPIEGO

Temperature

Sul corpo del manometro -40 ÷ +70 °C
Del fluido in pressione max 90 °C

Pressioni

Fino a 3/4 del valore di fondo scala per pressioni statiche
Fino a 2/3 del valore di fondo scala per pressioni fluttuanti
Fino al valore di fondo scala per brevi periodi

Fluidi

Liquidi o gassosi non corrosivi per leghe di rame, non cristallizzanti, non altamente viscosi
Non adatti per ossigeno

> NORMATIVE REFERENCES

- EN 837-1
  2.5 precision class
- according to I.S.P.E.S.L. normative
- directive CE 2014-68 PED
- degree of protection IP31 according to EN 60529

> OPERATING LIMITS

Temperatures

On the body of the pressure gauge -40 ÷ +70 °C
Of pressurized fluid max 90 °C

Pressure

Up to 3/4 of the full scale value for static pressures
Up to 2/3 of the full scale value for fluctuating pressure
Up to the full scale value for short periods

Fluids

Liquid or gaseous non-corrosive to copper alloys, not highly viscous, not crystallising
Gauges not suitable for oxygen

> CARATTERISTICHE COSTRUTTIVE

- cassa in ABS antiurto
- vetrino in metacrilato ad alta trasparenza
- indice rosso regolabile montato sul vetrino
- quadrante bianco in alluminio preverniciato
- grafica nera
- disponibili due diverse serie di graduazioni: bar oppure mH_2O (idrometri)
- indice nero in plastica
- attacco in ottone
- molla Bourdon a "C" in lega di rame
- movimento in ottone lega orologeria (OT59)
- peso 128 gr

> CONSTRUCTION FEATURES

- shockproof ABS case
- crystal clear methacrylate window
- red adjustable indicator mounted on window
- prepainted aluminium white dial
- black graphics
- available two different series of graduations: bar or mH_2O (hydrometers)
- black plastic indicator
- brass coupling
- "C" shaped Bourdon spring in copper alloy
- movement in watch brass alloy (OT59)
- weight 128 gr

> ARTICOLI DISPONIBILI IN PRONTA CONSEGNA E PREZZI / ITEMS READY FOR DELIVERY AND PRICES

M 80 RP IR bar

COD.	SCALA/SCALE	€
914 840 32	1,6 bar	**11,30**
914 841 32	2,5 bar	**10,10**
914 842 32	4 bar	**10,10**
914 843 32	6 bar	**10,10**
914 844 30	10 bar	**10,10**
914 845 30	16 bar	**10,10**

M 80 RP IR mH_2O

COD.	SCALA/SCALE	€
914 840 31	16 mH_2O	**11,30**
914 841 31	25 mH_2O	**10,10**
914 842 31	40 mH_2O	**10,10**
914 843 31	60 mH_2O	**10,10**
914 844 31	100 mH_2O	**10,10**

I modelli, le caratteristiche, i campi di pressione qui descritti si riferiscono agli specifici codici disponibili in pronta consegna (Magazzino 91 - Ambiente Service). Per una informazione completa su tutte le versioni e le opzioni producibili su ordinazione consultare le schede tecniche nello specifico catalogo MANOMETRI A MOLLA BOURDON ATTACCO FISSO oppure nel sito www.cewal.com

The models and features described here refer to specific codes that are available from stock (Magazzino 91 - Ambiente Service). For full information on all versions and the available customised options, consult the technical sheets in the specific catalogue BOURDON SPRING PRESSURE GAUGE WITH FIXED COUPLING or on the website www.cewal.com

MANOMETRI E IDROMETRI A MOLLA BOURDON, VERSIONE A NORME I.S.P.E.S.L.
attacco radiale, DN 100

MANOMETERS AND HYDROMETERS, I.S.P.E.S.L. NORMATIVE VERSION WITH BOURDON SPRING
bottom connection, DN 100

M 100 RM IR

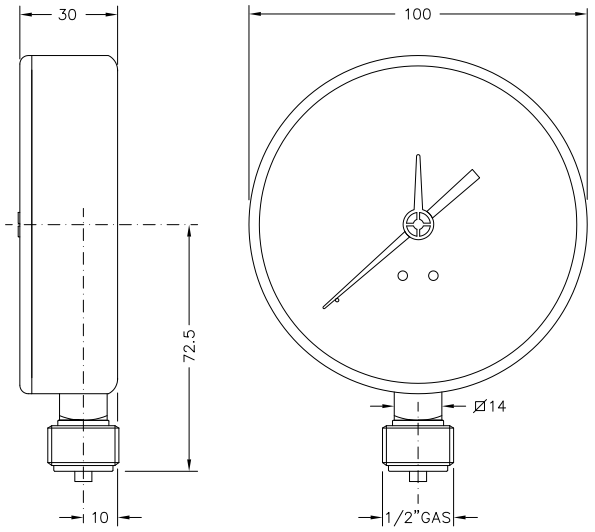

> APPLICAZIONI

Manometri con indice rosso regolabile di riferimento da usare su apparecchi e impianti regolamentati dalle norme I.S.P.E.S.L. adatti alla misura della pressione di fluidi liquidi o gassosi purché non altamente viscosi, cristallizzanti o corrosivi per leghe di rame e di stagno.

> PRINCIPALI SETTORI DI IMPIEGO

- impianti e apparecchiature per idrotermosanitaria
- impianti di riscaldamento
- apparecchiature regolamentate o soggette a controllo I.S.P.E.S.L.

> APPLICATIONS

Pressure gauges with red adjustable reference indicator to use on appliances and installations governed by I.S.P.E.S.L. regulations, suitable for measuring the pressure of liquid and gaseous fluids, provided they are not highly viscous, crystallizing or corrosive to copper and tin alloys.

> MAIN FIELDS OF APPLICATION

- plumbing equipment and systems
- heating systems
- regulated equipment or subject to I.S.P.E.S.L. control

> RIFERIMENTI NORMATIVI

- EN 837-1
  classe di precisione 2,5
- a norme I.S.P.E.S.L.
- direttiva CE 2014-68 PED
- grado di protezione IP31 secondo EN 60529

> LIMITI DI IMPIEGO

Temperature

Sul corpo del manometro -40 ÷ +70 °C
Del fluido in pressione max 90 °C

Pressioni

Fino a 3/4 del valore di fondo scala per pressioni statiche
Fino a 2/3 del valore di fondo scala per pressioni fluttuanti
Fino al valore di fondo scala per brevi periodi

Fluidi

Liquidi o gassosi non corrosivi per leghe di rame, non cristallizzanti, non altamente viscosi
Non adatti per ossigeno

> NORMATIVE REFERENCES

- EN 837-1
  2.5 precision class
- according to I.S.P.E.S.L. normative
- directive CE 2014-68 PED
- degree of protection IP31 according to EN 60529

> OPERATING LIMITS

Temperatures

On the body of the pressure gauge -40 ÷ +70 °C
Of pressurized fluid max 90 °C

Pressure

Up to 3/4 of the full scale value for static pressures
Up to 2/3 of the full scale value for fluctuating pressure
Up to the full scale value for short periods

Fluids

Liquid or gaseous non-corrosive to copper alloys, not highly viscous, not crystallising
Gauges not suitable for oxygen

> CARATTERISTICHE COSTRUTTIVE

- cassa nera in acciaio verniciato
- vetrino in metacrilato ad alta trasparenza
- indice rosso regolabile montato sul vetrino
- quadrante bianco in alluminio preverniciato
- grafica nera
- disponibili due diverse serie di graduazioni: bar oppure mH_2O (idrometri)
- indice nero in plastica
- attacco in ottone
- molla Bourdon a "C" in lega di rame
- movimento in ottone lega orologeria (OT59)
- peso 242 gr

> CONSTRUCTION FEATURES

- painted steel black case
- crystal clear methacrylate window
- red adjustable indicator mounted on window
- prepainted aluminium white dial
- black graphics
- available two different series of graduations: bar or mH_2O (hydrometers)
- black plastic indicator
- brass coupling
- "C" shaped Bourdon spring in copper alloy
- movement in watch brass alloy (OT59)
- weight 242 gr

> ARTICOLI DISPONIBILI IN PRONTA CONSEGNA E PREZZI / ITEMS READY FOR DELIVERY AND PRICES

M 100 RM IR bar

COD.	SCALA/SCALE	€
914 132 12	4 bar	**13,90**
914 133 12	6 bar	**13,90**
914 134 12	10 bar	**13,90**
914 135 12	16 bar	**13,90**

M 100 RM IR mH_2O

COD.	SCALA/SCALE	€
914 130 13	16 mH_2O	**14,70**
914 131 11	25 mH_2O	**13,90**
914 132 11	40 mH_2O	**13,90**
914 133 11	60 mH_2O	**13,90**
914 134 11	100 mH_2O	**13,90**

I modelli, le caratteristiche, i campi di pressione qui descritti si riferiscono agli specifici codici disponibili in pronta consegna (Magazzino 91 - Ambiente Service). Per una informazione completa su tutte le versioni e le opzioni producibili su ordinazione consultare le schede tecniche nello specifico catalogo MANOMETRI A MOLLA BOURDON ATTACCO FISSO oppure nel sito www.cewal.com

The models and features described here refer to specific codes that are available from stock (Magazzino 91 - Ambiente Service). For full information on all versions and the available customised options, consult the technical sheets in the specific catalogue BOURDON SPRING PRESSURE GAUGE WITH FIXED COUPLING or on the website www.cewal.com

TERMOMANOMETRI A GAMBO, USCITA POSTERIORE
pressione e temperatura su unico strumento, DN 63–80

THERMO-PRESSURE GAUGES WITH STEM, REAR OUTPUT
pressure and temperature in a single instrument, DN 63–80

TRP 63 VI
TRP 80 VI

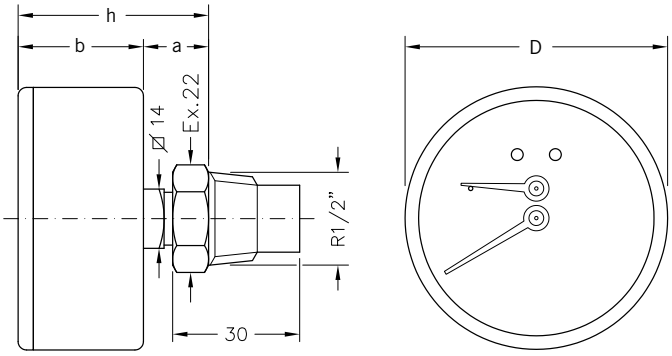

> DIMENSIONI E PESI / SIZES AND WEIGHTS

MOD.	D	a	b	h	PESO/WEIGHT
TRP 63 VI	62 mm	15 mm	30 mm	45 mm	130 gr
TRP 80 VI	80 mm	12 mm	30 mm	42 mm	150 gr

> APPLICAZIONI

Il termomanometro combina in un unico strumento le funzionalità di un manometro a molla bourdon e di un termometro bimetallico. Questi modelli sono particolarmente adatti a impianti di riscaldamento. Vengono fissati all'applicazione tramite una valvola di ritegno che permette, in caso di manutenzione, la sostituzione del termomanometro senza necessità di vuotare preventivamente l'impianto.
La combinazione di due diametri e due graduazioni di pressione offre una gamma di versioni in grado di soddisfare qualsiasi esigenza.

> PRINCIPALI SETTORI DI IMPIEGO

- impianti di riscaldamento
- caldaie
- impianti tecnico industriali

> APPLICATIONS

The thermo-pressure gauge combines in one instrument the functionality of a Bourdon spring pressure gauge and a bimetallic thermometer. These models are particularly suitable for heating systems. They are attached to the application through a non-return valve which allows, in case of maintenance, the replacement of the thermo-pressure gauge without having to drain the system beforehand.
The combination of two diameters and two pressure graduations offers a range of models able to satisfy any need.

> MAIN FIELDS OF APPLICATION

- heating systems
- boilers
- technical and industrial plants

> RIFERIMENTI NORMATIVI

- UNI EN 837-1
  classe di precisione scala manometrica classe 2,5
- UNI EN 13190
  classe di precisione scala termometrica classe 2
- grado di protezione IP31 secondo EN 60529

> NORMATIVE REFERENCES

- UNI EN 837-1
  manometer scale precision class 2.5
- UNI EN 13190
  thermometer scale precision class 2
- degree of protection IP31 according to EN 60529

> LIMITI DI IMPIEGO

Temperature
Ammessa sul corpo del termomanometro -20 ÷ +70 °C
Temperature di esercizio 0/120 °C

Pressioni
Fino a 3/4 del valore di fondo scala per pressioni statiche
Fino a 2/3 del valore di fondo scala per pressioni fluttuanti
Fino al valore di fondo scala per brevi periodi

Fluidi
Liquidi o gassosi non corrosivi per leghe di rame, non cristallizzanti, non altamente viscosi

> OPERATING LIMITS

Temperatures
On the body of the thermo-pressure gauge -20 ÷ +70 °C
Operating temperature 0/120 °C

Pressure
Up to 3/4 of the full scale value for static pressures
Up to 2/3 of the full scale value for fluctuating pressure
Up to the full scale value for short periods

Fluids
Liquid or gaseous non-corrosive to copper alloys, not highly viscous, not crystallising

> CARATTERISTICHE COSTRUTTIVE

- cassa nera in ABS antiurto
- vetrino in metacrilato ad alta trasparenza
- quadrante in alluminio preverniciato
  fondo bianco
  grafica nera, rossa e blu
- gambo in ottone
- valvola di ritegno con corpo in ottone tornito da barra, OR in EPDF, molla inox
- elemento sensibile:
  molla Bourdon per la parte manometrica
  spirale bimetallica per la parte termometrica
- movimento moltiplicatore di alta sensibilità in ottone lega orologeria (OT59)

> CONSTRUCTION FEATURES

- black shockproof ABS case
- crystal clear methacrylate window
- prepainted aluminium dial
  white background
  black, red and blue graphics
- brass stem
- non-return valve with brass body machined from bar, O-ring in EPDF, spring in stainless steel
- sensitive element:
  Bourdon spring for the pressure gauge part
  bimetallic spiral for the thermometer part
- high sensitivity movement in watch brass alloy (OT59)

> ARTICOLI DISPONIBILI IN PRONTA CONSEGNA E PREZZI / ITEMS READY FOR DELIVERY AND PRICES

TRP 63 VI — CONFEZIONE / PACKAGING: 15 pcs.

COD.	SCALA/SCALE		€
915 484 00	0/120 °C	4 bar	12,20
915 486 00	0/120 °C	6 bar	12,20

TRP 80 VI — CONFEZIONE / PACKAGING: 12 pcs.

COD.	SCALA/SCALE		€
915 584 00	0/120 °C	4 bar	14,10
915 586 00	0/120 °C	6 bar	14,10

I modelli, le caratteristiche, i campi di pressione qui descritti si riferiscono agli specifici codici disponibili in pronta consegna (Magazzino 91 - Ambiente Service). Per una informazione completa su tutte le versioni e le opzioni producibili su ordinazione consultare le schede tecniche nello specifico catalogo MANOMETRI A MOLLA BOURDON ATTACCO FISSO oppure nel sito www.cewal.com

The models and features described here refer to specific codes that are available from stock (Magazzino 91 - Ambiente Service). For full information on all versions and the available customised options, consult the technical sheets in the specific catalogue BOURDON SPRING PRESSURE GAUGE WITH FIXED COUPLING or on the website www.cewal.com

TERMOMANOMETRI A GAMBO, USCITA RADIALE
pressione e temperatura su unico strumento, DN 63-80

THERMO-PRESSURE GAUGES WITH STEM, BOTTOM OUTPUT
pressure and temperature in a single instrument, DN 63-80

TRR 63 VI
TRR 80 VI

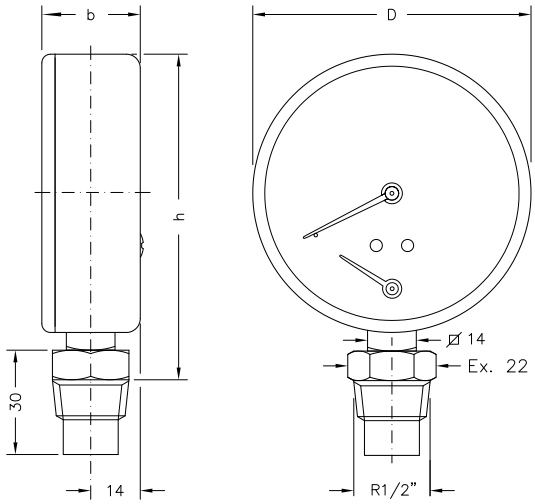

> DIMENSIONI E PESI / SIZES AND WEIGHTS

MOD.	D	b	h	PESO/WEIGHT
TRR 63 VI	62 mm	28,3 mm	76 mm	120 gr
TRR 80 VI	80 mm	29 mm	94 mm	164 gr

> APPLICAZIONI

Il termomanometro combina in un unico strumento le funzionalità di un manometro a molla bourdon e di un termometro bimetallico. Questi modelli sono particolarmente adatti a impianti di riscaldamento. Vengono fissati all'applicazione tramite una valvola di ritegno che permette, in caso di manutenzione, la sostituzione del termomanometro senza necessità di vuotare preventivamente l'impianto.

> PRINCIPALI SETTORI DI IMPIEGO

- impianti di riscaldamento
- caldaie
- impianti tecnico industriali

> APPLICATIONS

The thermo-pressure gauge combines in one instrument the functionality of a Bourdon spring pressure gauge and a bimetallic thermometer. These models are particularly suitable for heating systems. They are attached to the application through a non-return valve which allows, in case of maintenance, the replacement of the thermo-pressure gauge without having to drain the system beforehand.

> MAIN FIELDS OF APPLICATION

- heating systems
- boilers
- technical and industrial plants

> RIFERIMENTI NORMATIVI

- UNI EN 837-1
  classe di precisione scala manometrica classe 2,5
- UNI EN 13190
  classe di precisione scala termometrica classe 2
- grado di protezione IP31 secondo EN 60529

> NORMATIVE REFERENCES

- UNI EN 837-1
  manometer scale precision class 2.5
- UNI EN 13190
  thermometer scale precision class 2
- degree of protection IP31 according to EN 60529

> LIMITI DI IMPIEGO

Temperature

Ammessa sul corpo del termomanometro -20 ÷ +70 °C
Temperature di esercizio 0/120 °C

Pressioni

Fino a 3/4 del valore di fondo scala per pressioni statiche
Fino a 2/3 del valore di fondo scala per pressioni fluttuanti
Fino al valore di fondo scala per brevi periodi

Fluidi

Liquidi o gassosi non corrosivi per leghe di rame, non cristallizzanti, non altamente viscosi

> OPERATING LIMITS

Temperatures

On the body of the thermo-pressure gauge -20 ÷ +70 °C
Operating temperature 0/120 °C

Pressure

Up to 3/4 of the full scale value for static pressures
Up to 2/3 of the full scale value for fluctuating pressure
Up to the full scale value for short periods

Fluids

Liquid or gaseous non-corrosive to copper alloys, not highly viscous, not crystallising

> CARATTERISTICHE COSTRUTTIVE

- cassa nera in ABS antiurto
- vetrino in metacrilato ad alta trasparenza
- quadrante in alluminio preverniciato
  fondo bianco
  grafica nera, rossa e blu
- gambo in ottone
- valvola di ritegno con corpo in ottone tornito da barra, OR in EPDF, molla inox
- elemento sensibile:
  molla Bourdon per la parte manometrica
  spirale bimetallica per la parte termometrica
- movimento moltiplicatore di alta sensibilità in ottone lega orologeria (OT59)

> CONSTRUCTION FEATURES

- black shockproof ABS case
- crystal clear methacrylate window
- prepainted aluminium dial
  white background
  black, red and blue graphics
- brass stem
- non-return valve with brass body machined from bar, O-ring in EPDF, spring in stainless steel
- sensitive element:
  Bourdon spring for the pressure gauge part
  bimetallic spiral for the thermometer part
- high sensitivity movement in watch brass alloy (OT59)

> ARTICOLI DISPONIBILI IN PRONTA CONSEGNA E PREZZI / ITEMS READY FOR DELIVERY AND PRICES

TRR 63 VI — CONFEZIONE / PACKAGING: 20 pcs.

COD.	SCALA/SCALE		€
915 664 00	0/120 °C	4 bar	12,50
915 666 00	0/120 °C	6 bar	12,50

TRR 80 VI — CONFEZIONE / PACKAGING: 33 pcs.

COD.	SCALA/SCALE		€
915 684 00	0/120 °C	4 bar	14,40
915 686 00	0/120 °C	6 bar	14,40

I modelli, le caratteristiche, i campi di pressione qui descritti si riferiscono agli specifici codici disponibili in pronta consegna (Magazzino 91 - Ambiente Service). Per una informazione completa su tutte le versioni e le opzioni producibili su ordinazione consultare le schede tecniche nello specifico catalogo MANOMETRI A MOLLA BOURDON ATTACCO FISSO oppure nel sito www.cewal.com

The models and features described here refer to specific codes that are available from stock (Magazzino 91 - Ambiente Service). For full information on all versions and the available customised options, consult the technical sheets in the specific catalogue BOURDON SPRING PRESSURE GAUGE WITH FIXED COUPLING or on the website www.cewal.com

MANOMETRI A MOLLA BOURDON, CON RIEMPIMENTO DI GLICERINA
attacco radiale, DN 50–63

BOURDON SPRING PRESSURE GAUGES WITH GLYCERINE FILLING
radial connection, DN 50–63

MG 50 RA
MG 63 RA

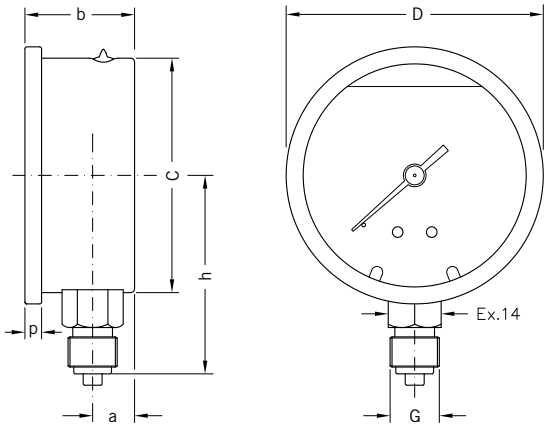

> DIMENSIONI E PESI / SIZES AND WEIGHTS

MOD.	D	G	C	a	b	h	p	PESO/WEIGHT
MG 50 RA	56 mm	G1/4"	51 mm	10 mm	29 mm	47 mm	5 mm	155 gr
MG 63 RA	68 mm	G1/4"	62 mm	11 mm	29 mm	53 mm	5 mm	203 gr

> APPLICAZIONI

Manometri particolarmente adatti per la misurazione di pressioni pulsanti, a rapida fluttuazione, o in presenza di vibrazioni. Resistenti agli urti. Adatti a tutti i fluidi liquidi o gassosi purché non altamente viscosi, cristallizzanti o corrosivi per leghe di rame e di stagno.

> PRINCIPALI SETTORI DI IMPIEGO

- oleodinamica (impianti e attrezzature)
- apparecchiature tecnico industriali
- idropulitrici
- agricoltura e zootecnia
- mezzi di trasporto
- compressori

> APPLICATIONS

Pressure gauges ideal for the measurement of rapidly fluctuating or pulsating pressures, or in presence of vibrations. Good shock resistance. Suitable for all liquid or gaseous fluids, provided the latter are not highly viscous, crystallising or corrosive to copper and tin alloys.

> MAIN FIELDS OF APPLICATION

- oil hydraulics (plant and equipment)
- technical equipment
- water cleaners
- agriculture and zootechny
- means of transport
- compressors

> RIFERIMENTI NORMATIVI

- EN 837-1
  classe di precisione 2,5
- direttiva CE 2014-68 PED (se fondo scala <200 bar)
- grado di protezione IP65 secondo EN 60529

> NORMATIVE REFERENCES

- EN 837-1
  2.5 precision class
- directive CE 2014-68 PED (if the full scale <200 bar)
- degree of protection IP65 according to EN 60529

> LIMITI DI IMPIEGO

Temperature

Sul corpo del manometro -20 ÷ +70 °C
Del fluido in pressione max 90 °C

Pressioni

Fino a 3/4 del valore di fondo scala per pressioni statiche
Fino a 2/3 del valore di fondo scala per pressioni fluttuanti
Fino al valore di fondo scala per brevi periodi

Fluidi

Liquidi o gassosi non corrosivi per leghe di rame, non cristallizzanti, non altamente viscosi
Non adatti per ossigeno

> OPERATING LIMITS

Temperatures

On the body of the pressure gauge -20 ÷ +70 °C
Of pressurized fluid max 90 °C

Pressure

Up to 3/4 of the full scale value for static pressures
Up to 2/3 of the full scale value for fluctuating pressure
Up to the full scale value for short periods

Fluids

Liquid or gaseous non-corrosive to copper alloys, not highly viscous, not crystallising
Gauges not suitable for oxygen

> CARATTERISTICHE COSTRUTTIVE

- cassa in acciaio inox AISI 304 lucidato
- anello fermavetro in acciaio inox AISI 304 lucidato graffato alla cassa con guarnizione per tenuta stagna
- vetrino in policarbonato infrangibile
- liquido di riempimento: glicerina bidistillata al 99,7%
- quadrante bianco in alluminio preverniciato
- grafica a due colori: doppia scala bar (in nero) + psi (in rosso)
- indice in alluminio
- attacco in ottone
- molla Bourdon a "C" in lega di rame per pressioni di fondo scala fino a 40 bar, molla a spirale in bronzo fosforoso per pressioni superiori
- movimento di alta sensibilità in ottone lega orologeria (OT59)
- saldature: in lega di stagno fino a 40 bar, in lega d'argento per pressioni superiori

> CONSTRUCTION FEATURES

- case in polished stainless steel AISI 304
- retaining ring in polished stainless steel AISI 304, cramped to the case with an air-tight seal
- unbreakable polycarbonate window
- filling liquid: bidistilled glycerine 99.7%
- prepainted aluminium white dial
- two-colour graphics: double scale bar (black) psi (red)
- aluminium indicator
- brass coupling
- "C" shaped Bourdon spring in copper alloy for full scale pressures up to 40 bar, spiral spring in phosphorous bronze for higher pressures
- high sensitivity movement in watch brass alloy (OT59)
- welding: tin alloy up to 40 bar, silver alloy for higher pressure

> AVVERTENZA

Per avere una corretta indicazione della pressione è necessario, a installazione avvenuta, tagliare l'apice del tappo superiore in gomma bianca al fine di uniformare la pressione interna alla cassa del manometro con quella esterna e consentire nel contempo un eventuale sfogo alla glicerina.

> INSTRUCTIONS

To have a correct indication of the pressure it is necessary, once installation is complete, to cut off the tip of the upper white rubber cap in order to standardise the internal pressure of the pressure gauge with the external one and at the same time allow a possible outlet to the glycerine.

> ARTICOLI DISPONIBILI IN PRONTA CONSEGNA E PREZZI / ITEMS READY FOR DELIVERY AND PRICES

MG 50 RA — CONFEZIONE / PACKAGING: 25 pcs.

COD.	SCALA/SCALE	€
914 900 00	-1 bar/kpa	12,90
914 900 01	1 bar/psi	12,90
914 900 02	1,6 bar/psi	10,60
914 900 04	2,5 bar/psi	10,40
914 900 08	4 bar/psi	10,40
914 900 10	6 bar/psi	10,40
914 900 20	10 bar/psi	10,40
914 900 21	12 bar/psi	10,40
914 900 30	16 bar/psi	10,40
914 900 40	25 bar/psi	10,40
914 900 50	40 bar/psi	11,00
914 900 60	60 bar/psi	12,00
914 900 70	100 bar/psi	12,00
914 900 80	160 bar/psi	12,00
914 900 90	250 bar/psi	12,00
914 901 00	400 bar/psi	12,00

MG 63 RA — CONFEZIONE / PACKAGING: 25 pcs.

COD.	SCALA/SCALE	€
914 919 90	-1+3 bar/psi	10,90
914 920 00	-1 bar/kpa	13,00
914 920 01	1 bar/psi	13,00
914 920 02	1,6 bar/psi	11,20
914 920 04	2,5 bar/psi	10,70
914 920 08	4 bar/psi	10,70
914 920 10	6 bar/psi	10,70
914 920 20	10 bar/psi	10,70
914 920 21	12 bar/psi	10,70
914 920 30	16 bar/psi	10,70
914 920 40	25 bar/psi	10,70
914 920 50	40 bar/psi	11,60
914 920 60	60 bar/psi	12,20
914 920 70	100 bar/psi	12,20
914 920 80	160 bar/psi	12,20
914 920 90	250 bar/psi	12,20
914 921 00	400 bar/psi	12,20
914 921 10	600 bar/psi	12,20

I modelli, le caratteristiche, i campi di pressione qui descritti si riferiscono agli specifici codici disponibili in pronta consegna (Magazzino 91 - Ambiente Service). Per una informazione completa su tutte le versioni e le opzioni producibili su ordinazione consultare le schede tecniche nello specifico catalogo MANOMETRI A MOLLA BOURDON ATTACCO FISSO oppure nel sito www.cewal.com

The models and features described here refer to specific codes that are available from stock (Magazzino 91 - Ambiente Service). For full information on all versions and the available customised options, consult the technical sheets in the specific catalogue BOURDON SPRING PRESSURE GAUGE WITH FIXED COUPLING or on the website www.cewal.com

MANOMETRI A MOLLA BOURDON, CON RIEMPIMENTO DI GLICERINA
attacco radiale, DN 100

BOURDON SPRING PRESSURE GAUGES WITH GLYCERINE FILLING
radial connection, DN 100

MG 100 RA

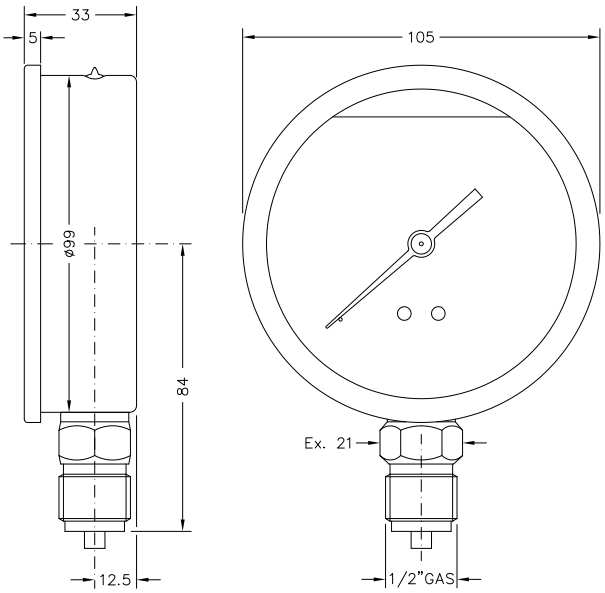

> APPLICAZIONI

Manometri particolarmente adatti per la misurazione di pressioni pulsanti, a rapida fluttuazione, o in presenza di vibrazioni. Resistenti agli urti. Adatti a tutti i fluidi liquidi o gassosi purché non altamente viscosi, cristallizzanti o corrosivi per leghe di rame e di stagno.

> PRINCIPALI SETTORI DI IMPIEGO

- oleodinamica (impianti e attrezzature)
- apparecchiature tecnico industriali
- idropulitrici
- agricoltura e zootecnia
- mezzi di trasporto
- compressori

> APPLICATIONS

Pressure gauges ideal for the measurement of rapidly fluctuating or pulsating pressures, or in presence of vibrations. Good shock resistance. Suitable for all liquid or gaseous fluids, provided the latter are not highly viscous, crystallising or corrosive to copper and tin alloys.

> MAIN FIELDS OF APPLICATION

- oil hydraulics (plant and equipment)
- technical equipment
- water cleaners
- agriculture and zootechny
- means of transport
- compressors

> RIFERIMENTI NORMATIVI

- EN 837-1
  classe di precisione 1,6
- direttiva CE 2014-68 PED (se fondo scala <200 bar)
- grado di protezione IP65 secondo EN 60529

> NORMATIVE REFERENCES

- EN 837-1
  1.6 precision class
- directive CE 2014-68 PED (if the full scale <200 bar)
- degree of protection IP65 according to EN 60529

> LIMITI DI IMPIEGO

Temperature

Sul corpo del manometro -20 ÷ +70 °C
Del fluido in pressione max 90 °C

Pressioni

Fino a 3/4 del valore di fondo scala per pressioni statiche
Fino a 2/3 del valore di fondo scala per pressioni fluttuanti
Fino al valore di fondo scala per brevi periodi

Fluidi

Liquidi o gassosi non corrosivi per leghe di rame, non cristallizzanti, non altamente viscosi
Non adatti per ossigeno

> OPERATING LIMITS

Temperatures

On the body of the pressure gauge -20 ÷ +70 °C
Of pressurized fluid max 90 °C

Pressure

Up to 3/4 of the full scale value for static pressures
Up to 2/3 of the full scale value for fluctuating pressure
Up to the full scale value for short periods

Fluids

Liquid or gaseous non-corrosive to copper alloys, not highly viscous, not crystallising
Gauges not suitable for oxygen

> CARATTERISTICHE COSTRUTTIVE

- cassa in acciaio inox AISI 304 lucidato
- anello fermavetro in acciaio inox AISI 304 lucidato graffato alla cassa con guarnizione per tenuta stagna
- vetrino in policarbonato infrangibile
- liquido di riempimento: glicerina bidistillata al 99,7%
- quadrante bianco in alluminio preverniciato
- grafica a due colori: doppia scala bar (in nero) + psi (in rosso)
- indice in alluminio
- attacco in ottone
- molla Bourdon a "C" in lega di rame per pressioni di fondo scala fino a 40 bar, molla a spirale in bronzo fosforoso per pressioni superiori
- movimento di alta sensibilità in ottone lega orologeria (OT59)
- saldature: in lega di stagno fino a 40 bar, in lega d'argento per pressioni superiori
- peso 575 gr

> CONSTRUCTION FEATURES

- case in polished stainless steel AISI 304
- retaining ring in polished stainless steel AISI 304 cramped to the case with an air-tight seal
- unbreakable polycarbonate window
- filling liquid: bidistilled glycerine 99.7%
- prepainted aluminium white dial
- two-colour graphics: double scale bar (black) psi (red)
- aluminium indicator
- brass coupling
- "C" shaped Bourdon spring in copper alloy for full scale pressures up to 40 bar, spiral spring in phosphorous bronze for higher pressures
- high sensitivity movement in watch brass alloy (OT59)
- welding: tin alloy up to 40 bar, silver alloy for higher pressure
- weight 575 gr

> AVVERTENZA

Per avere una corretta indicazione della pressione è necessario, a installazione avvenuta, tagliare l'apice del tappo superiore in gomma bianca al fine di uniformare la pressione interna alla cassa del manometro con quella esterna e consentire nel contempo un eventuale sfogo alla glicerina.

> INSTRUCTIONS

To have a correct indication of the pressure it is necessary, once installation is complete, to cut off the tip of the upper white rubber cap in order to standardise the internal pressure of the pressure gauge with the external one and at the same time allow a possible outlet to the glycerine.

> ARTICOLI DISPONIBILI IN PRONTA CONSEGNA E PREZZI / ITEMS READY FOR DELIVERY AND PRICES

MG 100 RA

COD.	SCALA/SCALE	€
914 929 90	-1+3 bar/psi	39,60
914 930 00	-1 bar/kpa	42,10
914 930 01	1 bar/psi	42,10
914 930 02	1,6 bar/psi	39,60
914 930 04	2,5 bar/psi	32,50
914 930 08	4 bar/psi	32,50
914 930 10	6 bar/psi	32,50
914 930 20	10 bar/psi	32,50
914 930 30	16 bar/psi	32,50
914 930 40	25 bar/psi	32,50
914 930 50	40 bar/psi	32,50
914 930 60	60 bar/psi	34,20
914 930 70	100 bar/psi	34,20
914 930 80	160 bar/psi	34,20
914 930 90	250 bar/psi	34,20
914 931 00	400 bar/psi	34,20
914 931 10	600 bar/psi	34,20

I modelli, le caratteristiche, i campi di pressione qui descritti si riferiscono agli specifici codici disponibili in pronta consegna (Magazzino 91 - Ambiente Service). Per una informazione completa su tutte le versioni e le opzioni producibili su ordinazione consultare le schede tecniche nello specifico catalogo MANOMETRI A MOLLA BOURDON ATTACCO FISSO oppure nel sito www.cewal.com

The models and features described here refer to specific codes that are available from stock (Magazzino 91 - Ambiente Service). For full information on all versions and the available customised options, consult the technical sheets in the specific catalogue BOURDON SPRING PRESSURE GAUGE WITH FIXED COUPLING or on the website www.cewal.com

MANOMETRI A MOLLA BOURDON, CON RIEMPIMENTO DI GLICERINA
attacco posteriore, DN 50–63

BOURDON SPRING PRESSURE GAUGES WITH GLYCERINE FILLING
rear connection, DN 50–63

MG 50 PA
MG 63 PA

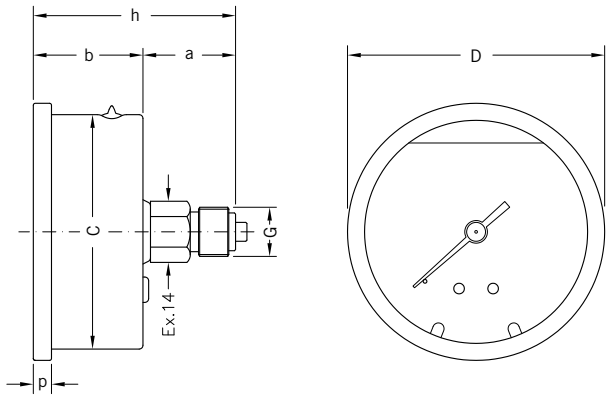

> DIMENSIONI E PESI / SIZES AND WEIGHTS

MOD.	D	G	C	a	b	h	p	PESO/WEIGHT
MG 50 PA	56 mm	G1/4"	51 mm	24 mm	29 mm	53 mm	5 mm	166 gr
MG 63 PA	68 mm	G1/4"	62 mm	24 mm	29 mm	53 mm	5 mm	216 gr

> APPLICAZIONI

Manometri particolarmente adatti per la misurazione di pressioni pulsanti, a rapida fluttuazione, o in presenza di vibrazioni. Resistenti agli urti. Adatti a tutti i fluidi liquidi o gassosi purché non altamente viscosi, cristallizzanti o corrosivi per leghe di rame e di stagno.
Possono essere avvitati direttamente sulla presa di pressione oppure a cruscotto con l'ausilio di apposite staffe o flange fornite come optional (v. pag. 40/41).

> PRINCIPALI SETTORI DI IMPIEGO

- oleodinamica (impianti e attrezzature)
- apparecchiature tecnico industriali
- idropulitrici
- agricoltura e zootecnia
- mezzi di trasporto
- compressori

> APPLICATIONS

Pressure gauges ideal for the measurement of rapidly fluctuating or pulsating pressures, or in presence of vibrations. Good shock resistance. Suitable for all liquid or gaseous fluids, provided the latter are not highly viscous, crystallising or corrosive to copper and tin alloys.
They can be fastened directly on the pressure inlet or on the instrument panel with special brackets or flanges supplied as optional (see pag. 40/41).

> MAIN FIELDS OF APPLICATION

- oil hydraulics (plant and equipment)
- technical equipment
- water cleaners
- agriculture and zootechny
- means of transport
- compressors

> RIFERIMENTI NORMATIVI

- EN 837-1
  classe di precisione 2,5
- direttiva CE 2014-68 PED (se fondo scala <200 bar)
- grado di protezione IP65 secondo EN 60529

> NORMATIVE REFERENCES

- EN 837-1
  2.5 precision class
- directive CE 2014-68 PED (if the full scale <200 bar)
- degree of protection IP65 according to EN 60529

> LIMITI DI IMPIEGO

Temperature
Sul corpo del manometro -20 ÷ +70 °C
Del fluido in pressione max 90 °C
Pressioni
Fino a 3/4 del valore di fondo scala per pressioni statiche
Fino a 2/3 del valore di fondo scala per pressioni fluttuanti
Fino al valore di fondo scala per brevi periodi
Fluidi
Liquidi o gassosi non corrosivi per leghe di rame, non cristallizzanti, non altamente viscosi
Non adatti per ossigeno

> OPERATING LIMITS

Temperatures
On the body of the pressure gauge -20 ÷ +70 °C
Of pressurized fluid max 90 °C
Pressure
Up to 3/4 of the full scale value for static pressures
Up to 2/3 of the full scale value for fluctuating pressure
Up to the full scale value for short periods
Fluids
Liquid or gaseous non-corrosive to copper alloys, not highly viscous, not crystallising
Gauges not suitable for oxygen

> CARATTERISTICHE COSTRUTTIVE

- cassa in acciaio inox AISI 304 lucidato
- anello fermavetro in acciaio inox AISI 304 lucidato graffato alla cassa con guarnizione per tenuta stagna
- vetrino in policarbonato infrangibile
- liquido di riempimento: glicerina bidistillata al 99,7%
- quadrante bianco in alluminio preverniciato
- grafica a due colori: doppia scala bar (in nero) + psi (in rosso)
- indice in alluminio
- attacco in ottone
- molla Bourdon a "C" in lega di rame per pressioni di fondo scala fino a 40 bar, molla a spirale in bronzo fosforoso per pressioni superiori
- movimento di alta sensibilità in ottone lega orologeria (OT59)
- saldature: in lega di stagno fino a 40 bar, in lega d'argento per pressioni superiori

> CONSTRUCTION FEATURES

- case in polished stainless steel AISI 304
- retaining ring in polished stainless steel AISI 304, cramped to the case with an air-tight seal
- unbreakable polycarbonate window
- filling liquid: bidistilled glycerine 99.7%
- prepainted aluminium white dial
- two-colour graphics: double scale bar (black) psi (red)
- aluminium indicator
- brass coupling
- "C" shaped Bourdon spring in copper alloy for full scale pressures up to 40 bar, spiral spring in phosphorous bronze for higher pressures
- high sensitivity movement in watch brass alloy (OT59)
- welding: tin alloy up to 40 bar, silver alloy for higher pressure

> AVVERTENZA

Per avere una corretta indicazione della pressione è necessario, a installazione avvenuta, tagliare l'apice del tappo superiore in gomma bianca al fine di uniformare la pressione interna alla cassa del manometro con quella esterna e consentire nel contempo un eventuale sfogo alla glicerina.

> INSTRUCTIONS

To have a correct indication of the pressure it is necessary, once installation is complete, to cut off the tip of the upper white rubber cap in order to standardise the internal pressure of the pressure gauge with the external one and at the same time allow a possible outlet to the glycerine.

> ARTICOLI DISPONIBILI IN PRONTA CONSEGNA E PREZZI / ITEMS READY FOR DELIVERY AND PRICES

MG 50 PA — CONFEZIONE / PACKAGING: 25 pcs.

COD.	SCALA/SCALE	€
914 950 00	-1 bar/kpa	13,50
914 950 01	1 bar/psi	13,50
914 950 02	1,6 bar/psi	11,10
914 950 04	2,5 bar/psi	10,70
914 950 08	4 bar/psi	10,70
914 950 10	6 bar/psi	10,70
914 950 20	10 bar/psi	10,70
914 950 21	12 bar/psi	10,70
914 950 30	16 bar/psi	10,70
914 950 40	25 bar/psi	10,70
914 950 50	40 bar/psi	11,10
914 950 60	60 bar/psi	12,40
914 950 70	100 bar/psi	12,40
914 950 80	160 bar/psi	12,40
914 950 90	250 bar/psi	12,40
914 951 00	400 bar/psi	12,40

MG 63 PA — CONFEZIONE / PACKAGING: 25 pcs.

COD.	SCALA/SCALE	€
914 979 90	-1+3 bar/psi	11,70
914 980 00	-1 bar/kpa	14,00
914 980 01	1 bar/psi	14,00
914 980 02	1,6 bar/psi	11,70
914 980 04	2,5 bar/psi	11,40
914 980 08	4 bar/psi	11,40
914 980 10	6 bar/psi	11,40
914 980 20	10 bar/psi	11,40
914 980 21	12 bar/psi	11,40
914 980 30	16 bar/psi	11,40
914 980 40	25 bar/psi	11,40
914 980 50	40 bar/psi	12,00
914 980 60	60 bar/psi	12,90
914 980 70	100 bar/psi	12,90
914 980 80	160 bar/psi	12,90
914 980 90	250 bar/psi	12,90
914 981 00	400 bar/psi	12,90
914 981 10	600 bar/psi	12,90

I modelli, le caratteristiche, i campi di pressione qui descritti si riferiscono agli specifici codici disponibili in pronta consegna (Magazzino 91 - Ambiente Service). Per una informazione completa su tutte le versioni e le opzioni producibili su ordinazione consultare le schede tecniche nello specifico catalogo MANOMETRI A MOLLA BOURDON ATTACCO FISSO oppure nel sito www.cewal.com

The models and features described here refer to specific codes that are available from stock (Magazzino 91 - Ambiente Service). For full information on all versions and the available customised options, consult the technical sheets in the specific catalogue BOURDON SPRING PRESSURE GAUGE WITH FIXED COUPLING or on the website www.cewal.com

MANOMETRI A MOLLA BOURDON, CON STAFFA, A RIEMPIMENTO DI GLICERINA
attacco posteriore, DN 50–63

BOURDON SPRING PRESSURE GAUGES, WITH BRACKET, GLYCERINE FILLING
rear connection, DN 50–63

MG 50 PA S
MG 63 PA S

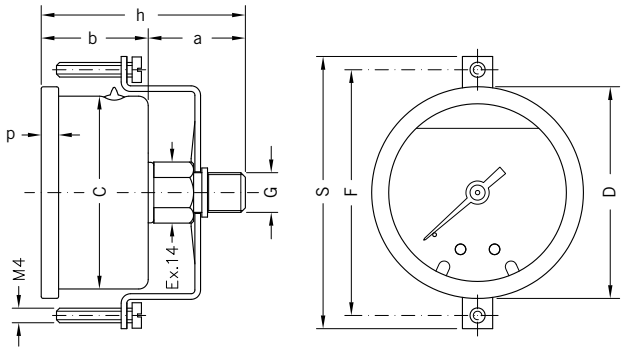

Per le specifiche dei manometri **MG __ PA** (v. pag. 38/39)

For technical details of **MG __ PA** manometers (see pag. 38/39)

> DIMENSIONI E PESI / SIZES AND WEIGHTS

MOD.	D	G	S	F	C	a	b	h	p	PESO/WEIGHT
MG 50 PA S	56 mm	G1/4"	72 mm	65 mm	51 mm	24 mm	29 mm	53 mm	5 mm	186 gr
MG 63 PA S	68 mm	G1/4"	86 mm	78 mm	62 mm	24 mm	29 mm	53 mm	5 mm	248 gr

> ARTICOLI DISPONIBILI IN PRONTA CONSEGNA E PREZZI / ITEMS READY FOR DELIVERY AND PRICES

MG 50 PA S

COD.	SCALA/SCALE	€
914 950 00 S	-1 bar/kpa	**14,66**
914 950 01 S	1 bar/psi	**14,66**
914 950 02 S	1,6 bar/psi	**12,26**
914 950 04 S	2,5 bar/psi	**11,86**
914 950 08 S	4 bar/psi	**11,86**
914 950 10 S	6 bar/psi	**11,86**
914 950 20 S	10 bar/psi	**11,86**
914 950 21 S	12 bar/psi	**11,86**
914 950 30 S	16 bar/psi	**11,86**
914 950 40 S	25 bar/psi	**11,86**
914 950 50 S	40 bar/psi	**12,26**
914 950 60 S	60 bar/psi	**13,56**
914 950 70 S	100 bar/psi	**13,56**
914 950 80 S	160 bar/psi	**13,56**
914 950 90 S	250 bar/psi	**13,56**
914 951 00 S	400 bar/psi	**13,56**

MG 63 PA S

COD.	SCALA/SCALE	€
914 979 90 S	-1+3 bar/psi	**13,27**
914 980 00 S	-1 bar/kpa	**15,57**
914 980 01 S	1 bar/psi	**15,57**
914 980 02 S	1,6 bar/psi	**13,27**
914 980 04 S	2,5 bar/psi	**12,97**
914 980 08 S	4 bar/psi	**12,97**
914 980 10 S	6 bar/psi	**12,97**
914 980 20 S	10 bar/psi	**12,97**
914 980 21 S	12 bar/psi	**12,97**
914 980 30 S	16 bar/psi	**12,97**
914 980 40 S	25 bar/psi	**12,97**
914 980 50 S	40 bar/psi	**13,57**
914 980 60 S	60 bar/psi	**14,47**
914 980 70 S	100 bar/psi	**14,47**
914 980 80 S	160 bar/psi	**14,47**
914 980 90 S	250 bar/psi	**14,47**
914 981 00 S	400 bar/psi	**14,47**
914 981 10 S	600 bar/psi	**14,47**

> NOTA

Le staffe di fissaggio possono essere richieste anche separatamente come accessorio con i seguenti codici:

> NOTE

The fixing brackets can be ordered separately as an accessory with the following codes:

COD.		a
914 989 09	S 50 A	**1,16**
914 990 01	S 63 A	**1,57**

MANOMETRI A MOLLA BOURDON, CON FLANGIA A PANNELLO
a riempimento di glicerina, attacco posteriore, DN 50–63

BOURDON SPRING PRESSURE GAUGES, WITH THREE-HOLE FLANGE
glycerine filling rear connection, DN 50–63

MG 50 PA F
MG 63 PA F

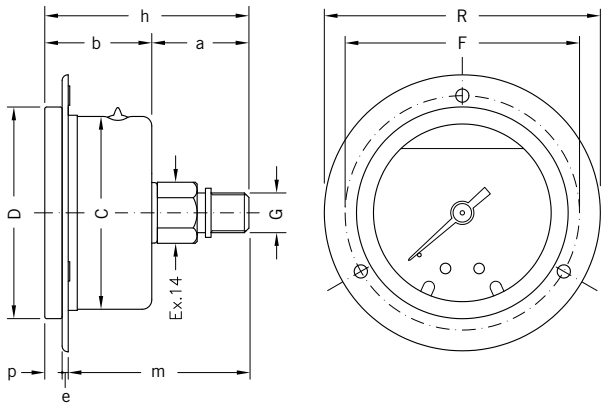

Per le specifiche dei manometri **MG __ PA** (v. pag. 38/39)

For technical details of **MG __ PA** manometers (see pag. 38/39)

> DIMENSIONI E PESI / SIZES AND WEIGHTS

MOD.	D	G	R	F	C	a	b	h	p	e	m	PESO/WEIGHT
MG 50 PA F	56 mm	G1/4"	73 mm	62 mm	51 mm	24 mm	29 mm	53 mm	5 mm	2 mm	46 mm	182 gr
MG 63 PA F	68 mm	G1/4"	86 mm	75 mm	62 mm	24 mm	29 mm	53 mm	5 mm	2 mm	46 mm	236 gr

> ARTICOLI DISPONIBILI IN PRONTA CONSEGNA E PREZZI / ITEMS READY FOR DELIVERY AND PRICES

MG 50 PA F

COD.	SCALA/SCALE	€
914 950 00 F	-1 bar/kpa	**15,34**
914 950 01 F	1 bar/psi	**15,34**
914 950 02 F	1,6 bar/psi	**12,94**
914 950 04 F	2,5 bar/psi	**12,54**
914 950 08 F	4 bar/psi	**12,54**
914 950 10 F	6 bar/psi	**12,54**
914 950 20 F	10 bar/psi	**12,54**
914 950 21 F	12 bar/psi	**12,54**
914 950 30 F	16 bar/psi	**12,54**
914 950 40 F	25 bar/psi	**12,54**
914 950 50 F	40 bar/psi	**12,94**
914 950 60 F	60 bar/psi	**14,24**
914 950 70 F	100 bar/psi	**14,24**
914 950 80 F	160 bar/psi	**14,24**
914 950 90 F	250 bar/psi	**14,24**
914 951 00 F	400 bar/psi	**14,24**

MG 63 PA F

COD.	SCALA/SCALE	€
914 979 90 F	-1+3 bar/psi	**14,02**
914 980 00 F	-1 bar/kpa	**16,32**
914 980 01 F	1 bar/psi	**16,32**
914 980 02 F	1,6 bar/psi	**14,02**
914 980 04 F	2,5 bar/psi	**13,72**
914 980 08 F	4 bar/psi	**13,72**
914 980 10 F	6 bar/psi	**13,72**
914 980 20 F	10 bar/psi	**13,72**
914 980 21 F	12 bar/psi	**13,72**
914 980 30 F	16 bar/psi	**13,72**
914 980 40 F	25 bar/psi	**13,72**
914 980 50 F	40 bar/psi	**14,32**
914 980 60 F	60 bar/psi	**15,22**
914 980 70 F	100 bar/psi	**15,22**
914 980 80 F	160 bar/psi	**15,22**
914 980 90 F	250 bar/psi	**15,22**
914 981 00 F	400 bar/psi	**15,22**
914 981 10 F	600 bar/psi	**15,22**

I modelli, le caratteristiche, i campi di pressione qui descritti si riferiscono agli specifici codici disponibili in pronta consegna (Magazzino 91 - Ambiente Service). Per una informazione completa su tutte le versioni e le opzioni producibili su ordinazione consultare le schede tecniche nello specifico catalogo MANOMETRI A MOLLA BOURDON ATTACCO FISSO oppure nel sito www.cewal.com

The models and features described here refer to specific codes that are available from stock (Magazzino 91 - Ambiente Service). For full information on all versions and the available customised options, consult the technical sheets in the specific catalogue BOURDON SPRING PRESSURE GAUGE WITH FIXED COUPLING or on the website www.cewal.com

MANOMETRI A MOLLA BOURDON, CON RIEMPIMENTO DI GLICERINA
attacco posteriore, DN 100

BOURDON SPRING PRESSURE GAUGES WITH GLYCERINE FILLING
rear connection, DN 100

MG 100 PA

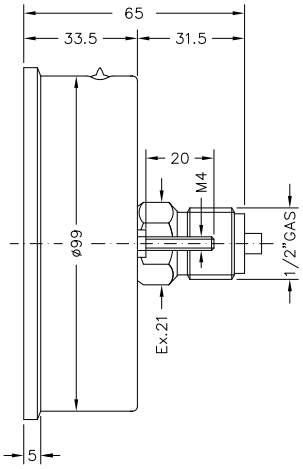

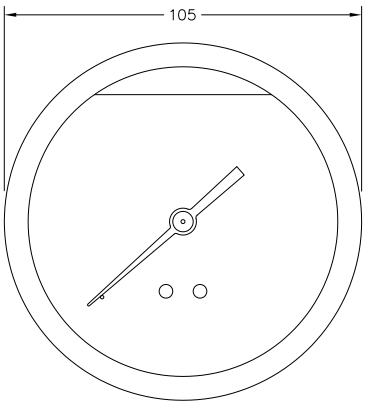

> APPLICAZIONI

Manometri particolarmente adatti per la misurazione di pressioni pulsanti, a rapida fluttuazione, o in presenza di vibrazioni. Resistenti agli urti. Adatti a tutti i fluidi liquidi o gassosi purché non altamente viscosi, cristallizzanti o corrosivi per leghe di rame e di stagno.
Possono essere avvitati direttamente sulla presa di pressione oppure a cruscotto con l'ausilio di apposite staffe o flange fornite come optional (v. pag. 44/45).

> PRINCIPALI SETTORI DI IMPIEGO

- oleodinamica (impianti e attrezzature)
- apparecchiature tecnico industriali
- idropulitrici
- agricoltura e zootecnia
- mezzi di trasporto
- compressori

> APPLICATIONS

Pressure gauges ideal for the measurement of rapidly fluctuating or pulsating pressures, or in presence of vibrations. Good shock resistance. Suitable for all liquid or gaseous fluids, provided the latter are not highly viscous, crystallising or corrosive to copper and tin alloys.
They can be fastened directly on the pressure inlet or on the instrument panel with special brackets or flanges supplied as optional (see pag. 44/45).

> MAIN FIELDS OF APPLICATION

- oil hydraulics (plant and equipment)
- technical equipment
- water cleaners
- agriculture and zootechny
- means of transport
- compressors

> RIFERIMENTI NORMATIVI

- EN 837-1
  classe di precisione 1,6
- direttiva CE 2014-68 PED (se fondo scala <200 bar)
- grado di protezione IP65 secondo EN 60529

> NORMATIVE REFERENCES

- EN 837-1
  1.6 precision class
- directive CE 2014-68 PED (if the full scale <200 bar)
- degree of protection IP65 according to EN 60529

> LIMITI DI IMPIEGO

Temperature
Sul corpo del manometro -20 ÷ +70 °C
Del fluido in pressione max 90 °C

Pressioni
Fino a 3/4 del valore di fondo scala per pressioni statiche
Fino a 2/3 del valore di fondo scala per pressioni fluttuanti
Fino al valore di fondo scala per brevi periodi

Fluidi
Liquidi o gassosi non corrosivi per leghe di rame, non cristallizzanti, non altamente viscosi
Non adatti per ossigeno

> OPERATING LIMITS

Temperatures
On the body of the pressure gauge -20 ÷ +70 °C
Of pressurized fluid max 90 °C

Pressure
Up to 3/4 of the full scale value for static pressures
Up to 2/3 of the full scale value for fluctuating pressure
Up to the full scale value for short periods

Fluids
Liquid or gaseous non-corrosive to copper alloys, not highly viscous, not crystallising
Gauges not suitable for oxygen

> CARATTERISTICHE COSTRUTTIVE

- cassa in acciaio inox AISI 304 lucidato
- anello fermavetro in acciaio inox AISI 304 lucidato graffato alla cassa con guarnizione per tenuta stagna
- vetrino in policarbonato infrangibile
- liquido di riempimento: glicerina bidistillata al 99,7%
- quadrante bianco in alluminio preverniciato
- grafica a due colori: doppia scala bar (in nero) + psi (in rosso)
- indice in alluminio
- attacco in ottone
- molla Bourdon a "C" in lega di rame per pressioni di fondo scala fino a 40 bar, molla a spirale in bronzo fosforoso per pressioni superiori
- movimento di alta sensibilità in ottone lega orologeria (OT59)
- saldature: in lega di stagno fino a 40 bar, in lega d'argento per pressioni superiori
- peso 560 gr

> CONSTRUCTION FEATURES

- case in polished stainless steel AISI 304
- retaining ring in polished stainless steel AISI 304, cramped to the case with an air-tight seal
- unbreakable polycarbonate window
- filling liquid: bidistilled glycerine 99.7%
- prepainted aluminium white dial
- two-colour graphics: double scale bar (black) psi (red)
- aluminium indicator
- brass coupling
- "C" shaped Bourdon spring in copper alloy for full scale pressures up to 40 bar, spiral spring in phosphorous bronze for higher pressures
- high sensitivity movement in watch brass alloy (OT59)
- welding: tin alloy up to 40 bar, silver alloy for higher pressure
- weight 560 gr

> AVVERTENZA

Per avere una corretta indicazione della pressione è necessario, a installazione avvenuta, tagliare l'apice del tappo superiore in gomma bianca al fine di uniformare la pressione interna alla cassa del manometro con quella esterna e consentire nel contempo un eventuale sfogo alla glicerina.

> INSTRUCTIONS

To have a correct indication of the pressure it is necessary, once installation is complete, to cut off the tip of the upper white rubber cap in order to standardise the internal pressure of the pressure gauge with the external one and at the same time allow a possible outlet to the glycerine.

> ARTICOLI DISPONIBILI IN PRONTA CONSEGNA E PREZZI / ITEMS READY FOR DELIVERY AND PRICES

MG 100 PA

COD.	SCALA/SCALE	€
914 990 02	-1 bar/kpa	43,50
914 990 03	1 bar/psi	43,50
914 990 04	1,6 bar/psi	41,50
914 990 05	2,5 bar/psi	34,10
914 990 08	4 bar/psi	34,10
914 990 10	6 bar/psi	34,10
914 990 20	10 bar/psi	34,10
914 990 30	16 bar/psi	34,10
914 990 40	25 bar/psi	34,10
914 990 50	40 bar/psi	34,10
914 990 60	60 bar/psi	35,80
914 990 70	100 bar/psi	35,80
914 990 80	160 bar/psi	35,80
914 990 90	250 bar/psi	35,80
914 991 00	400 bar/psi	35,80
914 991 10	600 bar/psi	35,80

I modelli, le caratteristiche, i campi di pressione qui descritti si riferiscono agli specifici codici disponibili in pronta consegna (Magazzino 91 - Ambiente Service). Per una informazione completa su tutte le versioni e le opzioni producibili su ordinazione consultare le schede tecniche nello specifico catalogo MANOMETRI A MOLLA BOURDON ATTACCO FISSO oppure nel sito www.cewal.com

The models and features described here refer to specific codes that are available from stock (Magazzino 91 - Ambiente Service). For full information on all versions and the available customised options, consult the technical sheets in the specific catalogue BOURDON SPRING PRESSURE GAUGE WITH FIXED COUPLING or on the website www.cewal.com

MANOMETRI A MOLLA BOURDON, CON STAFFA, A RIEMPIMENTO DI GLICERINA
attacco posteriore, DN 100

BOURDON SPRING PRESSURE GAUGES, WITH BRACKET, GLYCERINE FILLING
rear connection, DN 100

MG 100 PA S

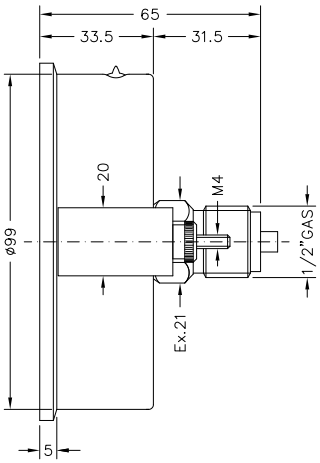

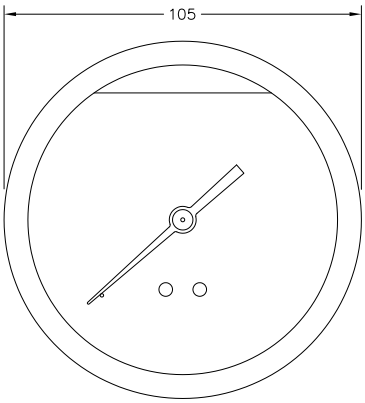

Per le specifiche dei manometri **MG 100 PA** (v. pag. 42/43)

For technical details of **MG 100 PA** manometers (see pag. 42/43)

> ARTICOLI DISPONIBILI IN PRONTA CONSEGNA E PREZZI / ITEMS READY FOR DELIVERY AND PRICES

MG 100 PA S

COD.	SCALA/SCALE	€
914 990 02 S	-1 bar/kpa	48,90
914 990 03 S	1 bar/psi	48,90
914 990 04 S	1,6 bar/psi	46,90
914 990 05 S	2,5 bar/psi	39,50
914 990 08 S	4 bar/psi	39,50
914 990 10 S	6 bar/psi	39,50
914 990 20 S	10 bar/psi	39,50
914 990 30 S	16 bar/psi	39,50
914 990 40 S	25 bar/psi	39,50
914 990 50 S	40 bar/psi	39,50
914 990 60 S	60 bar/psi	41,20
914 990 70 S	100 bar/psi	41,20
914 990 80 S	160 bar/psi	41,20
914 990 90 S	250 bar/psi	41,20
914 991 00 S	400 bar/psi	41,20
914 991 10 S	600 bar/psi	41,20

> NOTA
La staffa di fissaggio può essere richiesta anche separatamente come accessorio con il seguente codice:

> NOTE
The fixing bracket can be ordered separately as an accessory with the following code:

COD.		€
914 989 98	S 100 A	5,40

MANOMETRI A MOLLA BOURDON, CON FLANGIA A PANNELLO
a riempimento di glicerina, attacco posteriore, DN 100

BOURDON SPRING PRESSURE GAUGES, WITH THREE-HOLE FLANGE
glycerine filling rear connection, DN 100

MG 100 PA F

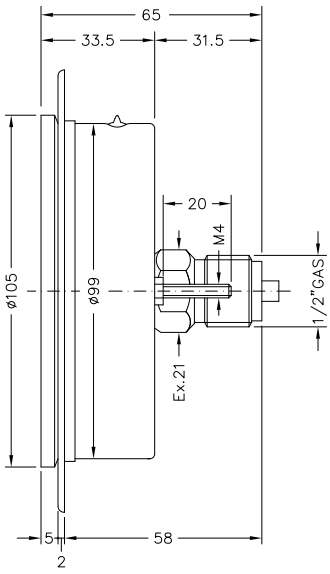

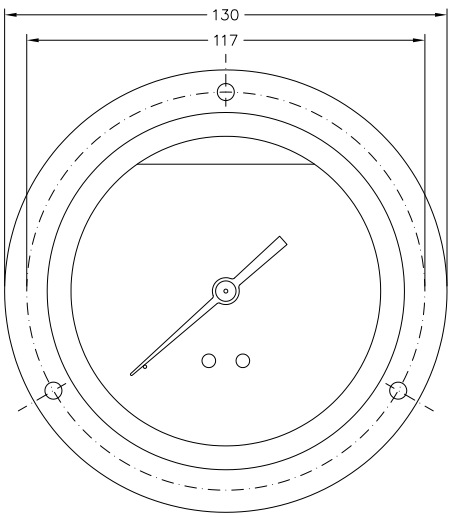

Per le specifiche dei manometri **MG 100 PA** (v. pag. 42/43)

For technical details of **MG 100 PA** manometers (see pag. 42/43)

> ARTICOLI DISPONIBILI IN PRONTA CONSEGNA E PREZZI / ITEMS READY FOR DELIVERY AND PRICES

MG 100 PA F

COD.	SCALA/SCALE	€
914 990 02 F	-1 bar/kpa	48,00
914 990 03 F	1 bar/psi	48,00
914 990 04 F	1,6 bar/psi	46,00
914 990 05 F	2,5 bar/psi	38,60
914 990 08 F	4 bar/psi	38,60
914 990 10 F	6 bar/psi	38,60
914 990 20 F	10 bar/psi	38,60
914 990 30 F	16 bar/psi	38,60
914 990 40 F	25 bar/psi	38,60
914 990 50 F	40 bar/psi	38,60
914 990 60 F	60 bar/psi	40,30
914 990 70 F	100 bar/psi	40,30
914 990 80 F	160 bar/psi	40,30
914 990 90 F	250 bar/psi	40,30
914 991 00 F	400 bar/psi	40,30
914 991 10 F	600 bar/psi	40,30

I modelli, le caratteristiche, i campi di pressione qui descritti si riferiscono agli specifici codici disponibili in pronta consegna (Magazzino 91 - Ambiente Service). Per una informazione completa su tutte le versioni e le opzioni producibili su ordinazione consultare le schede tecniche nello specifico catalogo MANOMETRI A MOLLA BOURDON ATTACCO FISSO oppure nel sito www.cewal.com

The models and features described here refer to specific codes that are available from stock (Magazzino 91 - Ambiente Service). For full information on all versions and the available customised options, consult the technical sheets in the specific catalogue BOURDON SPRING PRESSURE GAUGE WITH FIXED COUPLING or on the website www.cewal.com

MANOMETRI A MOLLA BOURDON, ATTACCO POSTERIORE, CASSA INOX
versione a secco, ad incasso DN 40

BOURDON SPRING PRESSURE GAUGES, REAR CONNECTION, STAINLESS STEEL CASE
dry version, for instrument panel, DN 40

M 40 PA

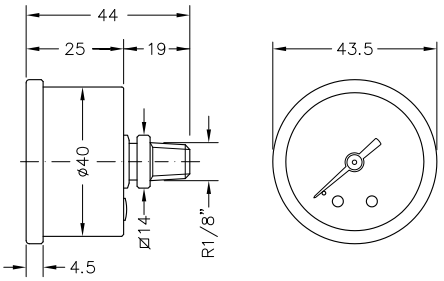

> APPLICAZIONI

Manometri in esecuzione robusta, particolarmente adatti per il montaggio su cruscotti, per la misurazione di pressioni di fluidi liquidi o gassosi purché non altamente viscosi, cristallizzanti o corrosivi per leghe di rame e di stagno.
Possono essere avvitati direttamente sulla presa di pressione oppure a cruscotto con l'ausilio di apposite staffe o flange fornite come optional (v. pag. 48/49).

> PRINCIPALI SETTORI DI IMPIEGO

- apparecchiature tecnico industriali
- oleodinamica e pneumatica
- compressori

> APPLICATIONS

Sturdy-built pressure gauges, especially suitable for mounting on the instrument panel of machines, for the measurement of liquid and gaseous fluids, provided they are not highly viscous, crystallizing or corrosive to copper and tin alloys.
They can be fastened directly on the pressure inlet or the instrument panel with special brackets or flanges supplied as optional (see pag. 48/49).

> MAIN FIELDS OF APPLICATION

- technical equipment
- oil hydraulics and pneumatics
- compressors

> RIFERIMENTI NORMATIVI

- EN 837-1
  classe di precisione 2,5
- direttiva CE 2014-68 PED
- grado di protezione secondo EN 60529:
  IP65 parte frontale
  IP41 parte posteriore

> NORMATIVE REFERENCES

- EN 837-1
  2.5 precision class
- directive CE 2014-68 PED
- degree of protection according to EN 60529:
  IP65 front
  IP41 rear

> LIMITI DI IMPIEGO

Temperature

Sul corpo del manometro -40 ÷ +70 °C
Del fluido in pressione max 90 °C

Pressioni

Fino a 3/4 del valore di fondo scala per pressioni statiche
Fino a 2/3 del valore di fondo scala per pressioni fluttuanti
Fino al valore di fondo scala per brevi periodi

Fluidi

Liquidi o gassosi non corrosivi per leghe di rame, non cristallizzanti, non altamente viscosi
Non adatti per ossigeno

> OPERATING LIMITS

Temperatures

On the body of the pressure gauge -40 ÷ +70 °C
Of pressurized fluid max 90 °C

Pressure

Up to 3/4 of the full scale value for static pressures
Up to 2/3 of the full scale value for fluctuating pressure
Up to the full scale value for short periods

Fluids

Liquid or gaseous non-corrosive to copper alloys, not highly viscous, not crystallising
Gauges not suitable for oxygen

> CARATTERISTICHE COSTRUTTIVE

- cassa in acciaio inox AISI 304 lucidato
- anello fermavetro in acciaio inox AISI 304 lucidato graffato alla cassa
- vetrino in policarbonato infrangibile
- quadrante bianco in alluminio preverniciato
- grafica a due colori: doppia scala bar (in nero) + psi (in rosso)
- indice in alluminio
- attacco in ottone
- molla Bourdon a "C" in lega di rame
- movimento di alta sensibilità in ottone lega orologeria (OT59)
- peso 78 gr

> CONSTRUCTION FEATURES

- case in polished stainless steel AISI 304
- retaining ring in polished stainless steel AISI 304, cramped to the case
- unbreakable polycarbonate window
- prepainted aluminium white dial
- two-colour graphics: double scale bar (black) psi (red)
- aluminium indicator
- brass coupling
- "C" shaped Bourdon spring in copper alloy
- high sensitivity movement in watch brass alloy (OT59)
- weight 78 gr

> ARTICOLI DISPONIBILI IN PRONTA CONSEGNA E PREZZI / ITEMS READY FOR DELIVERY AND PRICES

M 40 PA — **CONFEZIONE / PACKAGING: 40 pcs.**

COD.	SCALA/SCALE	€
914 460 00	-1 bar/kpa	10,80
914 460 10	1 bar/psi	10,80
914 460 11	1,6 bar/psi	9,20
914 461 11	2,5 bar/psi	8,00
914 462 11	4 bar/psi	8,00
914 463 11	6 bar/psi	8,00
914 464 11	10 bar/psi	8,00
914 464 21	12 bar/psi	8,00
914 465 11	16 bar/psi	8,00
914 466 11	20 bar/psi	8,00

I modelli, le caratteristiche, i campi di pressione qui descritti si riferiscono agli specifici codici disponibili in pronta consegna (Magazzino 91 - Ambiente Service). Per una informazione completa su tutte le versioni e le opzioni producibili su ordinazione consultare le schede tecniche nello specifico catalogo MANOMETRI A MOLLA BOURDON ATTACCO FISSO oppure nel sito www.cewal.com

The models and features described here refer to specific codes that are available from stock (Magazzino 91 - Ambiente Service). For full information on all versions and the available customised options, consult the technical sheets in the specific catalogue BOURDON SPRING PRESSURE GAUGE WITH FIXED COUPLING or on the website www.cewal.com

MANOMETRI A MOLLA BOURDON, ATTACCO POSTERIORE, CON STAFFA
cassa inox versione a secco, ad incasso DN 40

BOURDON SPRING PRESSURE GAUGES, REAR CONNECTION, WITH BRACKET
stainless steel case dry version, for instrument panel, DN 40

M 40 PA S

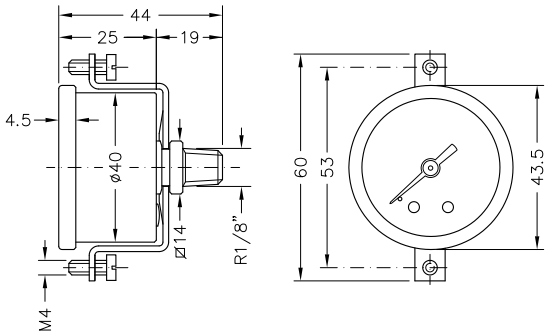

PESO/WEIGHT
93 gr

Per le specifiche dei manometri **M 40 PA** (v. pag. 46/47)

For technical details of **M 40 PA** manometers (see pag. 46/47)

> ARTICOLI DISPONIBILI IN PRONTA CONSEGNA E PREZZI / ITEMS READY FOR DELIVERY AND PRICES

M 40 PA S

COD.	SCALA/SCALE	€
914 460 00 S	-1 bar/kpa	11,86
914 460 10 S	1 bar/psi	11,86
914 460 11 S	1,6 bar/psi	10,26
914 461 11 S	2,5 bar/psi	9,06
914 462 11 S	4 bar/psi	9,06
914 463 11 S	6 bar/psi	9,06
914 464 11 S	10 bar/psi	9,06
914 464 21 S	12 bar/psi	9,06
914 465 11 S	16 bar/psi	9,06
914 466 11 S	20 bar/psi	9,06

> NOTA
La staffa di fissaggio può essere richiesta anche separatamente come accessorio con il seguente codice:

> NOTE
The fixing bracket can be ordered separately as an accessory with the following code:

COD.		€
914 490 02	S 40 A	1,06

MANOMETRI A MOLLA BOURDON, ATTACCO POSTERIORE, CON FLANGIA A PANNELLO
cassa inox versione a secco, ad incasso DN 40

BOURDON SPRING PRESSURE GAUGES, REAR CONNECTION, WITH THREE-HOLE FLANGE
stainless steel case dry version, for instrument panel, DN 40

M 40 PA F

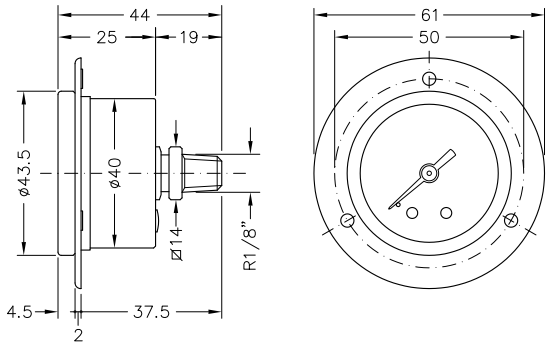

PESO/WEIGHT
91 gr

Per le specifiche dei manometri **M 40 PA** (v. pag. 46/47)

For technical details of **M 40 PA** manometers (see pag. 46/47)

> ARTICOLI DISPONIBILI IN PRONTA CONSEGNA E PREZZI / ITEMS READY FOR DELIVERY AND PRICES

M 40 PA F

COD.	SCALA/SCALE	€
914 460 00 F	-1 bar/kpa	12,26
914 460 10 F	1 bar/psi	12,26
914 460 11 F	1,6 bar/psi	10,66
914 461 11 F	2,5 bar/psi	9,46
914 462 11 F	4 bar/psi	9,46
914 463 11 F	6 bar/psi	9,46
914 464 11 F	10 bar/psi	9,46
914 464 21 F	12 bar/psi	9,46
914 465 11 F	16 bar/psi	9,46
914 466 11 F	20 bar/psi	9,46

I modelli, le caratteristiche, i campi di pressione qui descritti si riferiscono agli specifici codici disponibili in pronta consegna (Magazzino 91 - Ambiente Service). Per una informazione completa su tutte le versioni e le opzioni producibili su ordinazione consultare le schede tecniche nello specifico catalogo MANOMETRI A MOLLA BOURDON ATTACCO FISSO oppure nel sito www.cewal.com

The models and features described here refer to specific codes that are available from stock (Magazzino 91 - Ambiente Service). For full information on all versions and the available customised options, consult the technical sheets in the specific catalogue BOURDON SPRING PRESSURE GAUGE WITH FIXED COUPLING or on the website www.cewal.com

MANOMETRI A MOLLA BOURDON, ATTACCO POSTERIORE, CASSA INOX
versione a secco, ad incasso DN 50–63

BOURDON SPRING PRESSURE GAUGES, REAR CONNECTION, STAINLESS STEEL CASE
dry version, for instrument panel, DN 50–63

M 50 PA
M 63 PA

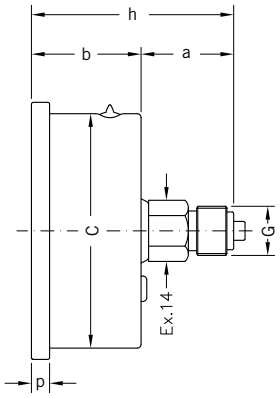

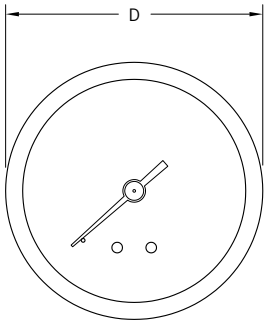

> DIMENSIONI E PESI / SIZES AND WEIGHTS

MOD.	D	G	C	a	b	h	p	PESO/WEIGHT
M 50 PA	56 mm	G1/8"	51 mm	24 mm	29 mm	53 mm	5 mm	117 gr
M 63 PA	68 mm	G1/4"	62 mm	24 mm	29 mm	53 mm	5 mm	139 gr

> APPLICAZIONI

Manometri in esecuzione robusta, particolarmente adatti per il montaggio su cruscotti, per la misurazione di pressioni di fluidi liquidi o gassosi purché non altamente viscosi, cristallizzanti o corrosivi per leghe di rame e di stagno.
Possono essere avvitati direttamente sulla presa di pressione oppure a cruscotto con l'ausilio di apposite staffe o flange fornite come optional (v. pag. 52/53).

> PRINCIPALI SETTORI DI IMPIEGO

- apparecchiature tecnico industriali
- oleodinamica e pneumatica
- compressori

> APPLICATIONS

Sturdy-built pressure gauges, especially suitable for mounting on the instrument panel of machines, for the measurement of liquid and gaseous fluids, provided they are not highly viscous, crystallizing or corrosive to copper and tin alloys.
They can be fastened directly on the pressure inlet or the instrument panel with special brackets or flanges supplied as optional (see pag. 52/53).

> MAIN FIELDS OF APPLICATION

- technical equipment
- oil hydraulics and pneumatics
- compressors

> RIFERIMENTI NORMATIVI

- EN 837-1
  classe di precisione 2,5
- direttiva CE 2014-68 PED (se fondo scala <200 bar)
- grado di protezione IP65 secondo EN 60529

> NORMATIVE REFERENCES

- EN 837-1
  2.5 precision class
- directive CE 2014-68 PED (if the full scale <200 bar)
- degree of protection IP65 according to EN 60529

> LIMITI DI IMPIEGO

Temperature
Sul corpo del manometro -40 ÷ +70 °C
Del fluido in pressione max 90 °C
Pressioni
Fino a 3/4 del valore di fondo scala per pressioni statiche
Fino a 2/3 del valore di fondo scala per pressioni fluttuanti
Fino al valore di fondo scala per brevi periodi
Fluidi
Liquidi o gassosi non corrosivi per leghe di rame, non cristallizzanti, non altamente viscosi
Non adatti per ossigeno

> OPERATING LIMITS

Temperatures
On the body of the pressure gauge -40 ÷ +70 °C
Of pressurized fluid max 90 °C
Pressure
Up to 3/4 of the full scale value for static pressures
Up to 2/3 of the full scale value for fluctuating pressure
Up to the full scale value for short periods
Fluids
Liquid or gaseous non-corrosive to copper alloys, not highly viscous, not crystallising
Gauges not suitable for oxygen

> CARATTERISTICHE COSTRUTTIVE

- cassa in acciaio inox AISI 304 lucidato
- anello fermavetro in acciaio inox AISI 304 lucidato graffato alla cassa
- vetrino in policarbonato infrangibile
- quadrante bianco in alluminio preverniciato
- grafica a due colori: doppia scala bar (in nero) + psi (in rosso)
- indice in alluminio
- attacco in ottone
- molla Bourdon a "C" in lega di rame per pressioni di fondo scala fino a 40 bar, molla a spirale in bronzo fosforoso per pressioni superiori
- movimento di alta sensibilità in ottone lega orologeria (OT59)
- saldature: in lega di stagno fino a 40 bar, in lega d'argento per pressioni superiori

> CONSTRUCTION FEATURES

- case in polished stainless steel AISI 304
- retaining ring in polished stainless steel AISI 304, cramped to the case
- unbreakable polycarbonate window
- prepainted aluminium white dial
- two-colour graphics: double scale bar (black) psi (red)
- aluminium indicator
- brass coupling
- "C" shaped Bourdon spring in copper alloy for full scale pressures up to 40 bar, spiral spring in phosphorous bronze for higher pressures
- high sensitivity movement in watch brass alloy (OT59)
- welding: tin alloy up to 40 bar, silver alloy for higher pressure

> ARTICOLI DISPONIBILI IN PRONTA CONSEGNA E PREZZI / ITEMS READY FOR DELIVERY AND PRICES

M 50 PA — CONFEZIONE / PACKAGING: 25 pcs.

COD.	SCALA/SCALE	€
914 560 00	-1 bar/kpa	11,50
914 560 10	1 bar/psi	11,50
914 560 11	1,6 bar/psi	10,20
914 561 11	2,5 bar/psi	9,60
914 562 11	4 bar/psi	9,60
914 563 11	6 bar/psi	9,60
914 564 11	10 bar/psi	9,60
914 564 21	12 bar/psi	9,60
914 565 11	16 bar/psi	9,60
914 566 11	20 bar/psi	9,60
914 566 12	25 bar/psi	9,60
914 567 11	40 bar/psi	10,10
914 568 11	60 bar/psi	10,60
914 568 20	100 bar/psi	10,60
914 568 30	160 bar/psi	10,60
914 568 40	250 bar/psi	10,60
914 568 50	400 bar/psi	10,60

M 63 PA — CONFEZIONE / PACKAGING: 25 pcs.

COD.	SCALA/SCALE	€
914 660 13	-1 bar/kpa	11,70
914 660 14	1 bar/psi	11,70
914 660 15	1,6 bar/psi	10,70
914 661 11	2,5 bar/psi	10,10
914 662 11	4 bar/psi	10,10
914 663 11	6 bar/psi	10,10
914 664 11	10 bar/psi	10,10
914 664 21	12 bar/psi	10,10
914 665 11	16 bar/psi	10,10
914 666 10	20 bar/psi	10,10
914 666 11	25 bar/psi	10,10
914 667 11	40 bar/psi	11,00
914 668 10	60 bar/psi	11,80
914 668 20	100 bar/psi	11,80
914 668 30	160 bar/psi	11,80
914 668 40	250 bar/psi	11,80
914 668 50	400 bar/psi	11,80

I modelli, le caratteristiche, i campi di pressione qui descritti si riferiscono agli specifici codici disponibili in pronta consegna (Magazzino 91 - Ambiente Service). Per una informazione completa su tutte le versioni e le opzioni producibili su ordinazione consultare le schede tecniche nello specifico catalogo MANOMETRI A MOLLA BOURDON ATTACCO FISSO oppure nel sito www.cewal.com

The models and features described here refer to specific codes that are available from stock (Magazzino 91 - Ambiente Service). For full information on all versions and the available customised options, consult the technical sheets in the specific catalogue BOURDON SPRING PRESSURE GAUGE WITH FIXED COUPLING or on the website www.cewal.com

MANOMETRI A MOLLA BOURDON, ATTACCO POSTERIORE, CON STAFFA
cassa inox versione a secco, ad incasso DN 50–63

BOURDON SPRING PRESSURE GAUGES, REAR CONNECTION, WITH BRACKET
stainless steel case dry version, for instrument panel, DN 50–63

M 50 PA S
M 63 PA S

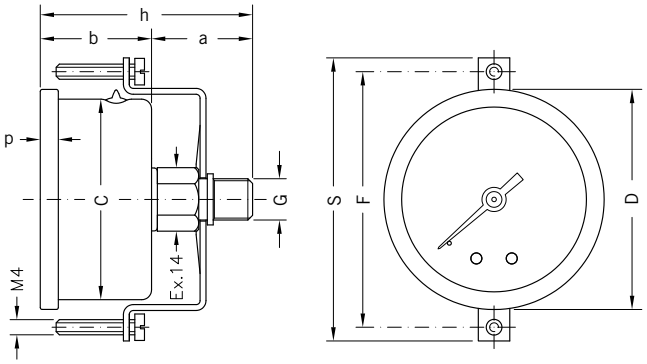

Per le specifiche dei manometri **M __ PA** (v. pag. 50/51)

For technical details of **M __ PA** manometers (see pag. 50/51)

> DIMENSIONI E PESI / SIZES AND WEIGHTS

MOD.	D	G	S	F	C	a	b	h	p	PESO/WEIGHT
M 50 PA S	56 mm	G1/8"	72 mm	65 mm	51 mm	24 mm	29 mm	53 mm	5 mm	137 gr
M 63 PA S	68 mm	G1/4"	86 mm	78 mm	62 mm	24 mm	29 mm	53 mm	5 mm	171 gr

> ARTICOLI DISPONIBILI IN PRONTA CONSEGNA E PREZZI / ITEMS READY FOR DELIVERY AND PRICES

M 50 PA S

COD.	SCALA/SCALE	€
914 560 00 S	-1 bar/kpa	**12,66**
914 560 10 S	1 bar/psi	**12,66**
914 560 11 S	1,6 bar/psi	**11,36**
914 561 11 S	2,5 bar/psi	**10,76**
914 562 11 S	4 bar/psi	**10,76**
914 563 11 S	6 bar/psi	**10,76**
914 564 11 S	10 bar/psi	**10,76**
914 564 21 S	12 bar/psi	**10,76**
914 565 11 S	16 bar/psi	**10,76**
914 566 11 S	20 bar/psi	**10,76**
914 566 12 S	25 bar/psi	**10,76**
914 567 11 S	40 bar/psi	**11,26**
914 568 11 S	60 bar/psi	**11,76**
914 568 20 S	100 bar/psi	**11,76**
914 568 30 S	160 bar/psi	**11,76**
914 568 40 S	250 bar/psi	**11,76**
914 568 50 S	400 bar/psi	**11,76**

M 63 PA S

COD.	SCALA/SCALE	€
914 660 13 S	-1 bar/kpa	**13,27**
914 660 14 S	1 bar/psi	**13,27**
914 660 15 S	1,6 bar/psi	**12,27**
914 661 11 S	2,5 bar/psi	**11,67**
914 662 11 S	4 bar/psi	**11,67**
914 663 11 S	6 bar/psi	**11,67**
914 664 11 S	10 bar/psi	**11,67**
914 664 21 S	12 bar/psi	**11,67**
914 665 11 S	16 bar/psi	**11,67**
914 666 10 S	20 bar/psi	**11,67**
914 666 11 S	25 bar/psi	**11,67**
914 667 11 S	40 bar/psi	**12,57**
914 668 10 S	60 bar/psi	**13,37**
914 668 20 S	100 bar/psi	**13,37**
914 668 30 S	160 bar/psi	**13,37**
914 668 40 S	250 bar/psi	**13,37**
914 668 50 S	400 bar/psi	**13,37**

> NOTA

Le staffe di fissaggio possono essere richieste anche separatamente come accessorio con i seguenti codici:

> NOTE

The fixing brackets can be ordered separately as an accessory with the following codes:

COD.		€
914 989 09	S 50 A	**1,16**
914 990 01	S 63 A	**1,57**

MANOMETRI A MOLLA BOURDON, ATTACCO POSTERIORE, CON FLANGIA A PANNELLO
cassa inox versione a secco, ad incasso DN 50–63

BOURDON SPRING PRESSURE GAUGES, REAR CONNECTION, WITH THREE-HOLE FLANGE
stainless steel case dry version, for instrument panel, DN 50–63

M 50 PA F
M 63 PA F

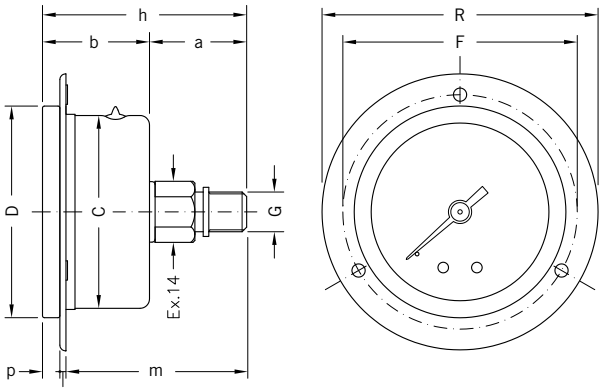

Per le specifiche dei manometri **M __ PA** (v. pag. 50/51)

For technical details of **M __ PA** manometers (see pag. 50/51)

> DIMENSIONI E PESI / SIZES AND WEIGHTS

MOD.	D	G	R	F	C	a	b	h	p	e	m	PESO/WEIGHT
M 50 PA F	56 mm	G1/8"	73 mm	62 mm	51 mm	24 mm	29 mm	53 mm	5 mm	2 mm	46 mm	133 gr
M 63 PA F	68 mm	G1/4"	86 mm	75 mm	62 mm	24 mm	29 mm	53 mm	5 mm	2 mm	46 mm	159 gr

> ARTICOLI DISPONIBILI IN PRONTA CONSEGNA E PREZZI / ITEMS READY FOR DELIVERY AND PRICES

M 50 PA F

COD.	SCALA/SCALE	€
914 560 00 F	-1 bar/kpa	**13,34**
914 560 10 F	1 bar/psi	**13,34**
914 560 11 F	1,6 bar/psi	**12,04**
914 561 11 F	2,5 bar/psi	**11,44**
914 562 11 F	4 bar/psi	**11,44**
914 563 11 F	6 bar/psi	**11,44**
914 564 11 F	10 bar/psi	**11,44**
914 564 21 F	12 bar/psi	**11,44**
914 565 11 F	16 bar/psi	**11,44**
914 566 11 F	20 bar/psi	**11,44**
914 566 12 F	25 bar/psi	**11,44**
914 567 11 F	40 bar/psi	**11,94**
914 568 11 F	60 bar/psi	**12,44**
914 568 20 F	100 bar/psi	**12,44**
914 568 30 F	160 bar/psi	**12,44**
914 568 40 F	250 bar/psi	**12,44**
914 568 50 F	400 bar/psi	**12,44**

M 63 PA F

COD.	SCALA/SCALE	€
914 660 13 F	-1 bar/kpa	**14,02**
914 660 14 F	1 bar/psi	**14,02**
914 660 15 F	1,6 bar/psi	**13,02**
914 661 11 F	2,5 bar/psi	**12,42**
914 662 11 F	4 bar/psi	**12,42**
914 663 11 F	6 bar/psi	**12,42**
914 664 11 F	10 bar/psi	**12,42**
914 664 21 F	12 bar/psi	**12,42**
914 665 11 F	16 bar/psi	**12,42**
914 666 10 F	20 bar/psi	**12,42**
914 666 11 F	25 bar/psi	**12,42**
914 667 11 F	40 bar/psi	**13,32**
914 668 10 F	60 bar/psi	**14,12**
914 668 20 F	100 bar/psi	**14,12**
914 668 30 F	160 bar/psi	**14,12**
914 668 40 F	250 bar/psi	**14,12**
914 668 50 F	400 bar/psi	**14,12**

I modelli, le caratteristiche, i campi di pressione qui descritti si riferiscono agli specifici codici disponibili in pronta consegna (Magazzino 91 - Ambiente Service). Per una informazione completa su tutte le versioni e le opzioni producibili su ordinazione consultare le schede tecniche nello specifico catalogo MANOMETRI A MOLLA BOURDON ATTACCO FISSO oppure nel sito www.cewal.com

The models and features described here refer to specific codes that are available from stock (Magazzino 91 - Ambiente Service). For full information on all versions and the available customised options, consult the technical sheets in the specific catalogue BOURDON SPRING PRESSURE GAUGE WITH FIXED COUPLING or on the website www.cewal.com

MANOMETRI A POLMONE, ATTACCO RADIALE
versione specifica per gas, DN 63–80–100

CAPSULE PRESSURE GAUGES, BOTTOM CONNECTION
gas-specific version, DN 63–80–100

MP 63 RM
MP 80 RM
MP 100 RM

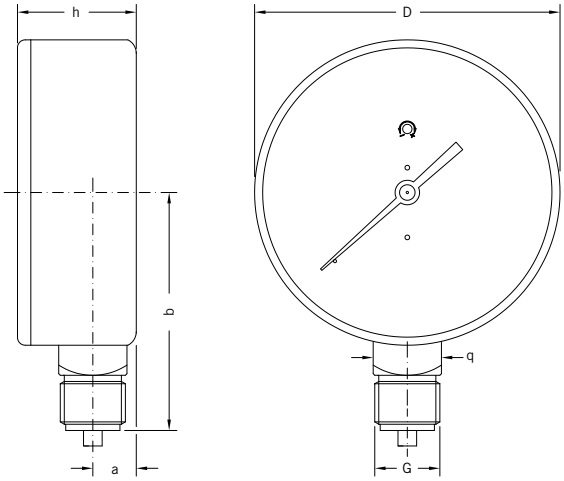

> DIMENSIONI E PESI / SIZES AND WEIGHTS

MOD.	D	G	q	a	b	h	PESO/WEIGHT
MP 63 RM	63 mm	R1/4"	14x14 mm	11 mm	50 mm	31 mm	165 gr
MP 80 RM	80 mm	G3/8"	17x17 mm	12 mm	63 mm	32 mm	230 gr
MP 100 RM	100 mm	G1/2"	22x22 mm	14 mm	77 mm	38 mm	415 gr

> APPLICAZIONI

Manometri per misurazione di basse pressioni (max. 600 mbar). Particolarmente adatti per gas combustibili (metano, propano e simili) o altri gas purché non corrosivi per leghe di rame e di stagno.

> PRINCIPALI SETTORI DI IMPIEGO

- impianti domestici di distribuzione e utilizzo di gas combustibile
- test per verifica pressione di erogazione e utilizzo gas
- apparecchiature tecnico industriali

> APPLICATIONS

Pressure gauges for measuring low pressures (max. 600 mbar). Particularly suitable for combustible gases (methane, propane and similar) or other non-corrosive to copper and tin alloys.

> MAIN FIELDS OF APPLICATION

- domestic distribution systems and use of fuel gases
- tests to verify pressure supply and gas usage
- industrial and technical equipment

> RIFERIMENTI NORMATIVI

- EN 837-3
  classe di precisione 1.6
- direttiva CE 2014-68 PED (se fondo scala <200 bar)
- grado di protezione IP31 secondo EN 60529

> NORMATIVE REFERENCES

- EN 837-3
  1.6 precision class
- directive CE 2014-68 PED (if the full scale <200 bar)
- degree of protection IP31 according to EN 60529

> LIMITI DI IMPIEGO

Temperature
Sul corpo del manometro -40 ÷ +70 °C
Del fluido in pressione max 90 °C

Pressioni
Fino a 3/4 del valore di fondo scala per pressioni statiche
Fino a 2/3 del valore di fondo scala per pressioni fluttuanti
Fino al valore di fondo scala per brevi periodi

Fluidi
Liquidi o gassosi non corrosivi per leghe di rame, non cristallizzanti, non altamente viscosi
Non adatti per ossigeno

> OPERATING LIMITS

Temperatures
On the body of the pressure gauge -40 ÷ +70 °C
Of pressurized fluid max 90 °C

Pressure
Up to 3/4 of the full scale value for static pressures
Up to 2/3 of the full scale value for fluctuating pressure
Up to the full scale value for short periods

Fluids
Liquid or gaseous non-corrosive to copper alloys, not highly viscous, not crystallising
Gauges not suitable for oxygen

> CARATTERISTICHE COSTRUTTIVE

- cassa grigia in acciaio verniciato a forno
- vetrino in metacrilato ad alta trasparenza
- quadrante bianco in alluminio preverniciato
- grafica nera
- indice in alluminio
- attacco in ottone
- sistema sensibile: membrana in rame al berillio e meccanismo in ottone lega orologeria (OT59)

> CONSTRUCTION FEATURES

- grey oven-painted steel case
- crystal clear methacrylate window
- prepainted aluminium white dial
- black graphics
- aluminium indicator
- brass coupling
- sensitive system: membrane in beryllium copper and brass alloy clockwork mechanism (OT59)

> ARTICOLI DISPONIBILI IN PRONTA CONSEGNA E PREZZI / ITEMS READY FOR DELIVERY AND PRICES

MP 63 RM

CONFEZIONE / PACKAGING: 20 pcs.

COD.	SCALA/SCALE	€
914 062 01	40 mbar	31,90
914 062 02	60 mbar	31,10
914 062 03	100 mbar	31,10
914 062 04	160 mbar	31,10
914 062 05	250 mbar	31,10
914 062 06	400 mbar	31,10
914 062 07	600 mbar	31,10

MP 80 RM

COD.	SCALA/SCALE	€
914 044 01	40 mbar	38,10
914 044 02	60 mbar	37,50
914 044 03	100 mbar	37,50
914 044 04	160 mbar	37,50
914 044 05	250 mbar	37,50
914 044 06	400 mbar	37,50
914 044 07	600 mbar	37,50

MP 100 RM

COD.	SCALA/SCALE	€
914 015 01	40 mbar	42,70
914 015 02	60 mbar	42,10
914 015 03	100 mbar	42,10
914 015 04	160 mbar	42,10
914 015 05	250 mbar	42,10
914 015 06	400 mbar	42,10
914 015 07	600 mbar	42,10

I modelli, le caratteristiche, i campi di pressione qui descritti si riferiscono agli specifici codici disponibili in pronta consegna (Magazzino 91 - Ambiente Service). Per una informazione completa su tutte le versioni e le opzioni producibili su ordinazione consultare le schede tecniche nello specifico catalogo MANOMETRI A MOLLA BOURDON ATTACCO FISSO oppure nel sito www.cewal.com

The models and features described here refer to specific codes that are available from stock (Magazzino 91 - Ambiente Service). For full information on all versions and the available customised options, consult the technical sheets in the specific catalogue BOURDON SPRING PRESSURE GAUGE WITH FIXED COUPLING or on the website www.cewal.com

> ACCESSORI

> ACCESSORIES

ACCESSORI PER MANOMETRI

ACCESSORIES FOR PRESSURE GAUGES

I componenti illustrati in questa pagina sono di utilità per un corretto impiego dei manometri in certe applicazioni particolari riferite sopratutto al settore riscaldamento e idrotermosanitaria in generale.

The components shown on this page are useful for a correct use of pressure gauges in certain particular applications related mainly to the plumbing and heating industry in general.

> ARTICOLI DISPONIBILI IN PRONTA CONSEGNA E PREZZI / ITEMS READY FOR DELIVERY AND PRICES

RUBINETTI PORTAMANOMETRO CON PREMISTOPPA
Servono a isolare il manometro dal resto dell'impianto fin tanto che non sia necessario controllare la pressione. Il modello con flangia è inoltre obbligatorio quando il manometro è installato in impianti, caldaie o altre apparecchiature soggette a controllo in base alle norme I.S.P.E.S.L.
Pressione massima ammessa: 10 bar

PRESSURE GAUGE HOLDER VALVES WITH STUFFING BOX
Their purpose is to isolate the pressure gauge from the rest of the system, whenever it is not necessary to check the pressure.
The model with flange is also required when the pressure gauge is installed in systems, boilers or other equipment subject to control based on I.S.P.E.S.L. standards.
Maximum permissible pressure: 10 bar

COD.	ATTACCO/FITTING	MOD.	€
919 499 83	G 1/4"	senza flangia / without flange	8,00
919 499 81	G 3/8"	senza flangia / without flange	8,90
919 499 85	G 1/2"	senza flangia / without flange	9,50
919 499 82	G 1/4"	con flangia / with flange	10,50
919 499 84	G 3/8"	con flangia / with flange	11,70
919 499 86	G 1/2"	con flangia / with flange	12,80

RUBINETTI PORTAMANOMETRO A MASCHIO PASSANTE
Servono a isolare il manometro dal resto dell'impianto fin tanto che non sia necessario controllare la pressione.
Pressione massima ammessa: 3 bar

PRESSURE GAUGE HOLDER VALVES WITH MALE THROUGH BOLT
Their purpose is to isolate the pressure gauge from the rest of the system, whenever it is not necessary to check the pressure.
Maximum permissible pressure: 3 bar

COD.	ATTACCO/FITTING	MOD.	€
919 499 91	G 1/4"	senza flangia / without flange	7,80
919 499 93	G 3/8"	senza flangia / without flange	8,70
919 499 95	G 1/2"	senza flangia / without flange	9,50

SERPENTINE PORTAMANOMETRO
In caldaie e impianti funzionanti a temperature elevate servono a raffreddare il fluido prima che entri nel manometro.
Pressione massima ammessa 25 bar per la versione nichelata (PN 25), 100 bar per la versione inox (PN 100).

PRESSURE GAUGE COILS
In boilers and installations operating at high temperatures, they cool the fluid before it flows into the pressure gauge.
Maximum permissible pressure: 25 bar for nickel-plated version (PN 25), 100 bar for the stainless steel version (PN 100).

COD.	ATTACCO/FITTING	MOD.	€
919 499 97	G 1/4"	nichelata / nickel-plated	7,60
919 499 98	G 3/8"	nichelata / nickel-plated	7,70
919 499 99	G 1/2"	nichelata / nickel-plated	8,90
919 500 12	G 1/2"	acciaio inox / stainless steel	63,00

RUBINETTI PORTAMANOMETRO A PULSANTE PER GAS
Servono a proteggere i manometri a polmone (v. pag. 54/55) tenendoli isolati dall'impianto.
Per effettuare la lettura del manometro è necessario premere il pulsante del rubinetto.

PRESSURE GAUGE HOLDER VALVE WITH PUSHBUTTON FOR GAS
They protect the capsule pressure gauges (see pag. 54/55), keeping them isolated from the system.
To read the pressure gauge, press the valve button.

COD.	ATTACCO/FITTING		€
919 498 91	G 1/4"		12,00
919 498 92	G 3/8"		12,00
919 498 93	G 1/2"		13,50

ACCESSORI PER TERMOMETRI BIMETALLICI E STRUMENTI A CAPILLARE

ACCESSORIES FOR BIMETALLIC THERMOMETERS AND CAPILLARY INSTRUMENTS

Alcuni componenti illustrati in questa pagina sono spesso necessari per l'impiego di termometri, manometri e termomanometri a capillare. Altri possono risultare utili nell'impiego di termometri bimetallici a gambo.

Some components shown on this page are often required for the use of capillary thermometers, manometers and thermomanometers. Others may be useful when using bimetallic thermometers with stem.

> ARTICOLI DISPONIBILI IN PRONTA CONSEGNA E PREZZI / ITEMS READY FOR DELIVERY AND PRICES

GUAINE PER STRUMENTI A CAPILLARE
Raccordo in ottone R1/2"
Lunghezze e diametri come da disegno

CAPILLARY INSTRUMENTS POCKETS
Brass fitting R1/2"
Lengths and diameters as per drawing

918 861 05

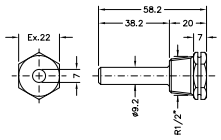

918 861 20

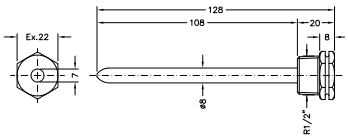

918 871 20

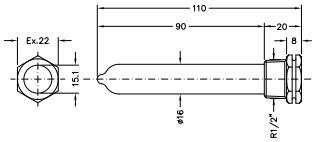

918 871 25

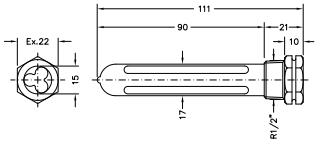

COD.	LUNGH. NOMINALE/NOMINAL LENGTH	MOD.	€
918 861 05	5 cm	1 bulbo / bulb	1,90
918 861 20	12 cm	1 bulbo / bulb	2,90
918 871 20	10 cm	3 bulbi / bulbs	2,40
918 871 25	10 cm	3 bulbi sagom. / mould. bulbs	2,80
918 871 31	molla di arresto bulbi su guaina / stop spring		0,16

VALVOLINA DI RITEGNO PER MANOMETRI E TERMOMANOMETRI A CAPILLARE
Corpo in ottone filettato R1/2", OR di tenuta in EPDF
Anello elastico e molla in acciaio inox

NON-RETURN VALVE FOR CAPILLARY MANOMETERS AND THERMOMANOMETERS
Threaded brass body R1/2", sealing o-ring in EPDF
Snap ring and stainless steel spring

COD.	FILETTATURA INTERNA/INSIDE THREAD	€
918 871 40	14x1	1,90
918 871 50	G 1/4"	1,90

POZZETTO PROVATERMOMETRO
Raccordo in ottone R 1/2"
Su impianti soggetti a controllo secondo le norme I.S.P.E.S.L. è obbligatorio predisporre un pozzetto per l'alloggiamento di un termometro di controllo. Il pozzetto può essere scelto tra quelli qui elencati che possono servire anche come ricambi per i termometri bimetallici a gambo (v. pag. 62/67).

THERMOMETER TESTING POCKET
Brass fitting R 1/2"
On systems subject to control according to I.S.P.E.S.L. standards, a pocket is required to house the test thermometers. The pocket can be chosen from among those listed below, wich can also serve as replacements for bimetallic thermometers with stem (see pag. 62/67).

COD.	LUNGHEZZA/LENGTH	€
918 760 51	5 cm	1,70
918 761 01	10 cm	2,80
918 761 50	15 cm	3,10
918 762 00	20 cm	3,30
918 762 50	25 cm	3,50
918 763 00	30 cm	3,80
918 769 00	molla frizione a lanterna / lantern friction spring	0,32
918 769 05	molla clip per PST 40 VI P / clip spring for PST 40 VI P	0,22

STAFFA PER FISSAGGIO TERMOMETRI
Adatta in particolare per fissare su tubature di impianti di condizionamento e riscaldamento ad aria i termometri bimetallici a gambo.

FIXING BRACKET FOR THERMOMETERS
Suitable particularly for attaching the bimetallic thermometers with stem to pipes of air conditioning and air heating.

COD.	LUNGHEZZA/LENGTH	€
914 989 99	per gambo Ø 9 mm / for stem Ø 9 mm	1,92

> TERMOMETRI BIMETALLICI

> BIMETALLIC THERMOMETERS

TERMOMETRI BIMETALLICI CON CASSA IN MATERIALE TERMOPLASTICO
a gambo posteriore, con guaina, DN 40–50–63–80

BIMETALLIC THERMOMETERS WITH THERMOPLASTIC CASE
rear stem, with pocket, DN 40–50–63–80

PST 40 P
PST 50 P
PST 63 P
PST 80 P

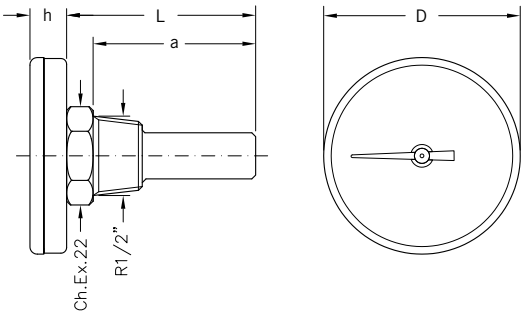

> DIMENSIONI E PESI / SIZES AND WEIGHTS

MOD.	D	h	L	a	PESO/WEIGHT
PST 40 P	40 mm	9 mm	53,5 mm	43 mm	64 gr
			108,5 mm	97 mm	91 gr
PST 50 P	52 mm	9,7 mm	50 mm	43 mm	70 gr
			107 mm	97 mm	97 gr
PST 63 P	62 mm	12,7 mm	50 mm	43 mm	76 gr
			107 mm	97 mm	103 gr
PST 80 P	81 mm	11,6 mm	50 mm	43 mm	92 gr
			107 mm	97 mm	118 gr

> APPLICAZIONI

Termometri bimetallici, versione con cassa in materiale termoplastico, resistente a urti e intemperie, di uso generale, per la misura della temperatura in innumerevoli applicazioni. Vengono fissati tramite guaina filettata. Questa ha una duplice funzione: impedire al liquido di penetrare all'interno del termometro e permettere, in caso di manutenzione, la sostituzione del termometro senza vuotare preventivamente l'impianto.
La combinazione di quattro diametri, tre graduazioni di temperatura, due lunghezze di gambo, genera una vasta gamma di versioni in grado di soddisfare qualsiasi esigenza.

> APPLICATIONS

Bimetallic thermometers, version with case in thermoplastic material, shock-resistant and weatherproof, general purpose, for the measurement of temperature in many applications. They are attached through a threaded pocket. This has a dual purpose: to prevent liquid from penetrating inside the thermometer and allow, in case of maintenance, the replacement of the thermometer without having to drain the system beforehand.
The combination of four diameters, three graduations, two stem lengths, creates a wide range of models able to satisfy any requirement.

> PRINCIPALI SETTORI DI IMPIEGO

- impianti di riscaldamento
- bollitori e serbatoi di accumulo acqua calda
- collettori solari
- pompe di calore
- impianti tecnico industriali

> MAIN FIELDS OF APPLICATION

- plumbing equipment and systems
- heating systems
- pneumatics and hydraulics
- industrial automation
- industrial items and technical equipment

> RIFERIMENTI NORMATIVI

- UNI EN 13190
  classe di precisione 2
- conformità alle norme I.S.P.E.S.L. (scala 0/120 °C)
- grado di protezione IP31 secondo EN 60529

> NORMATIVE REFERENCES

- UNI EN 13190
  class precision 2
- I.S.P.E.S.L. conformity (scale 0/120 °C)
- degree of protection IP31 according to EN 60529

> LIMITI DI IMPIEGO

Temperatura ammessa sul corpo del termometro
-20 ÷ +70 °C
Pressione massima sulla guaina 6 bar
Fluidi liquidi o gassosi non corrosivi per leghe di rame

> OPERATING LIMITS

Temperature allowed on the thermometer casing
-20 ÷ +70 °C
Maximum pressure on the pocket 6 bar
Liquid or gaseous fluids not corrosive for copper alloys

> CARATTERISTICHE COSTRUTTIVE

- cassa in ABS antiurto
- vetrino in metacrilato ad alta trasparenza
- quadrante in alluminio preverniciato bianco
  - grafica nera 0/60 °C e 0/120 °C
  - grafica rossa e nera -30/+50 °C
- gambo in tubo ottone Ø 9 mm
- guaina in ottone tornito da barra (lunghezza 5 cm) o raccordo ottone e tubo rame (lunghezza 10 cm)
- movimento: spirale bimetallica di precisione
- molla a lanterna di frizione tra gambo e guaina

> CONSTRUCTION FEATURES

- shockproof ABS case
- highly transparent methacrylate window
- prepainted white aluminium dial
  - black graphics 0/60 °C and 0/120 °C
  - red and black graphic -30/+50 °C
- brass piping stem Ø 9 mm
- brass pocket machined from bar (length 5 cm) or brass fitting and copper pipe (length 10 cm)
- movement: precision bimetallic spiral
- lantern friction spring between stem and pocket

> ARTICOLI DISPONIBILI IN PRONTA CONSEGNA E PREZZI / ITEMS READY FOR DELIVERY AND PRICES

PST 40 P — CONFEZIONE / PACKAGING: 25 pcs.

COD.	SCALA/SCALE	LUNGHEZZA NOMINALE/NOMINAL LENGTH	€
916 040 50	0/120 °C	5 cm	4,60
916 041 00	0/120 °C	10 cm	6,30

PST 50 P — CONFEZIONE / PACKAGING: 25 pcs.

COD.	SCALA/SCALE	LUNGHEZZA NOMINALE/NOMINAL LENGTH	€
916 050 50	0/120 °C	5 cm	4,60
916 051 00	0/120 °C	10 cm	6,30

PST 63 P — CONFEZIONE / PACKAGING: 25 pcs.

COD.	SCALA/SCALE	LUNGHEZZA NOMINALE/NOMINAL LENGTH	€
916 060 51	-30/+50 °C	5 cm	4,70
916 060 52	0/60 °C	5 cm	4,70
916 060 50	0/120 °C	5 cm	4,70
916 061 01	-30/+50 °C	10 cm	6,30
916 061 02	0/60 °C	10 cm	6,30
916 061 00	0/120 °C	10 cm	6,30

PST 80 P — CONFEZIONE / PACKAGING: 15 pcs.

COD.	SCALA/SCALE	LUNGHEZZA NOMINALE/NOMINAL LENGTH	€
916 080 51	-30/+50 °C	5 cm	5,20
916 080 52	0/60 °C	5 cm	5,20
916 080 50	0/120 °C	5 cm	5,20
916 081 01	-30/+50 °C	10 cm	6,80
916 081 02	0/60 °C	10 cm	6,80
916 081 00	0/120 °C	10 cm	6,80

I modelli, le caratteristiche, i campi di pressione qui descritti si riferiscono agli specifici codici disponibili in pronta consegna (Magazzino 91 - Ambiente Service). Per una informazione completa su tutte le versioni e le opzioni producibili su ordinazione consultare le schede tecniche nello specifico catalogo TERMOMETRI BIMETALLICI oppure nel sito www.cewal.com

The models and features described here refer to specific codes that are available from stock (Magazzino 91 - Ambiente Service). For full information on all versions and the available customised options, consult the technical sheets in the specific catalogue BIMETALLIC THERMOMETERS or on the website www.cewal.com

TERMOMETRI BIMETALLICI CON CASSA INOX A GAMBO POSTERIORE
con guaina, DN 40–50–63–80–100

BIMETALLIC THERMOMETERS WITH INOX CASE, REAR STEM
with pocket, DN 40–50–63–80–100

PST 40 VI
PST 50 VI
PST 63 VI
PST 80 VI

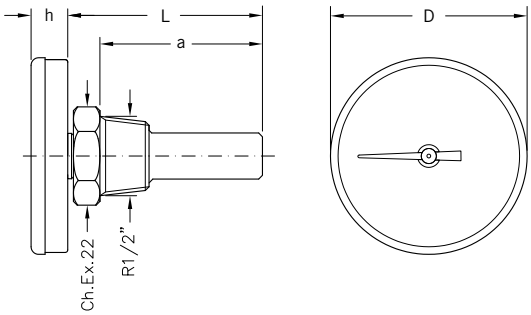

> DIMENSIONI E PESI / SIZES AND WEIGHTS

MOD.	D	h	L	a	PESO/WEIGHT
PST 40 VI	40 mm	9 mm	51 mm	43 mm	75 gr
			107 mm	97 mm	95 gr
PST 50 VI	52 mm	9,7 mm	51 mm	43 mm	87 gr
			107 mm	97 mm	110 gr
PST 63 VI	62 mm	12,7 mm	51 mm	43 mm	96 gr
			107 mm	97 mm	122 gr
PST 80 VI	80 mm	11,6 mm	51 mm	43 mm	119 gr
			107 mm	97 mm	144 gr
PST 100 VI	99 mm	16 mm	51 mm	43 mm	157 gr
			107 mm	97 mm	184 gr

> APPLICAZIONI

Termometri bimetallici, in versione robusta, di uso generale, per la misura della temperatura in innumerevoli applicazioni. Vengono fissati tramite guaina filettata. Questa ha una duplice funzione: impedire al liquido di penetrare all'interno del termometro e permettere, in caso di manutenzione, la sostituzione del termometro senza vuotare preventivamente l'impianto. La combinazione di cinque diametri, tre graduazioni di temperatura, due lunghezze di gambo, genera una vasta gamma di versioni in grado di soddisfare qualsiasi esigenza.

> APPLICATIONS

Bimetallic thermometers, sturdy version for general, to measure the temperature in many applications. They are attached through a threaded pocket. This has a dual purpose: to prevent liquid from penetrating inside the thermometer and allow, in case of maintenance, the replacement of the thermometer without having to drain the system beforehand.
The combination of five diameters, three graduations, two stem lengths, creates a wide range of models able to satisfy any requirement.

> PRINCIPALI SETTORI DI IMPIEGO

- impianti di riscaldamento
- bollitori e serbatoi di accumulo acqua calda
- collettori solari
- pompe di calore
- impianti tecnico industriali

> MAIN FIELDS OF APPLICATION

- heating systems
- boilers and hot water storage tanks
- solar collectors
- heat pumps
- technical and industrial plants

> RIFERIMENTI NORMATIVI

- UNI EN 13190
  classe di precisione 2
- conformità alle norme I.S.P.E.S.L. (scala 0/120 °C)
- grado di protezione IP31 secondo EN 60529

> NORMATIVE REFERENCES

- UNI EN 13190
  class precision 2
- I.S.P.E.S.L. conformity (scale 0/120 °C)
- degree of protection IP31 according to EN 60529

> LIMITI DI IMPIEGO

Temperatura ammessa sul corpo del termometro
-20 ÷ +70 °C
Pressione massima sulla guaina 6 bar
Fluidi liquidi o gassosi non corrosivi per leghe di rame

> OPERATING LIMITS

Temperature allowed on the thermometer casing
-20 ÷ +70 °C
Maximum pressure on the pocket 6 bar
Liquid or gaseous fluids not corrosive for copper alloys

> CARATTERISTICHE COSTRUTTIVE

- cassa in acciaio inox AISI 304 lucidato
- vetrino in metacrilato ad alta trasparenza
- quadrante in alluminio preverniciato bianco
  - grafica nera 0/60 °C e 0/120 °C
  - grafica rossa e nera -30/+50 °C
- gambo in tubo ottone Ø 9 mm
- guaina in ottone tornito da barra (lunghezza 5 cm) o raccordo ottone e tubo rame (lunghezza 10 cm)
- movimento: spirale bimetallica di precisione
- molla a lanterna di frizione tra gambo e guaina

> CONSTRUCTION FEATURES

- case in polished stainless steel AISI 304
- highly transparent methacrylate window
- prepainted white aluminium dial
  - black graphics 0/60 °C and 0/120 °C) or
  - red and black graphics -30/+50 °C
- brass piping stem Ø 9 mm
- brass pocket machined from bar (length 5 cm) or brass fitting and copper pipe (length 10 cm)
- movement: precision bimetallic spiral
- lantern friction spring between stem and pocket

> ARTICOLI DISPONIBILI IN PRONTA CONSEGNA E PREZZI / ITEMS READY FOR DELIVERY AND PRICES

PST 40 VI — CONFEZIONE / PACKAGING: 25 pcs.

COD.	SCALA/SCALE	LUNGHEZZA NOMINALE/NOMINAL LENGTH	€
916 240 50	0/120 °C	5 cm	5,90
916 241 00	0/120 °C	10 cm	7,60

PST 50 VI — CONFEZIONE / PACKAGING: 25 pcs.

COD.	SCALA/SCALE	LUNGHEZZA NOMINALE/NOMINAL LENGTH	€
916 250 50	0/120 °C	5 cm	6,40
916 251 00	0/120 °C	10 cm	8,10

PST 63 VI — CONFEZIONE / PACKAGING: 25 pcs.

COD.	SCALA/SCALE	LUNGHEZZA NOMINALE/NOMINAL LENGTH	€
916 260 51	-30/+50 °C	5 cm	6,60
916 260 52	0/60 °C	5 cm	6,60
916 260 50	0/120 °C	5 cm	6,60
916 261 01	-30/+50 °C	10 cm	8,40
916 261 02	0/60 °C	10 cm	8,40
916 261 00	0/120 °C	10 cm	8,40

PST 80 VI — CONFEZIONE / PACKAGING: 15 pcs.

COD.	SCALA/SCALE	LUNGHEZZA NOMINALE/NOMINAL LENGTH	€
916 280 51	-30/+50 °C	5 cm	7,70
916 280 52	0/60 °C	5 cm	7,70
916 280 50	0/120 °C	5 cm	7,70
916 281 01	-30/+50 °C	10 cm	9,70
916 281 02	0/60 °C	10 cm	9,70
916 281 00	0/120 °C	10 cm	9,70

PST 100 VI — CONFEZIONE / PACKAGING: 10 pcs.

COD.	SCALA/SCALE	LUNGHEZZA NOMINALE/NOMINAL LENGTH	€
916 290 51	-30/+50 °C	5 cm	11,60
916 290 52	0/60 °C	5 cm	11,60
916 290 50	0/120 °C	5 cm	11,60
916 291 01	-30/+50 °C	10 cm	13,20
916 291 02	0/60 °C	10 cm	13,20
916 291 00	0/120 °C	10 cm	13,20

I modelli, le caratteristiche, i campi di pressione qui descritti si riferiscono agli specifici codici disponibili in pronta consegna (Magazzino 91 - Ambiente Service). Per una informazione completa su tutte le versioni e le opzioni producibili su ordinazione consultare le schede tecniche nello specifico catalogo TERMOMETRI BIMETALLICI oppure nel sito www.cewal.com

The models and features described here refer to specific codes that are available from stock (Magazzino 91 - Ambiente Service). For full information on all versions and the available customised options, consult the technical sheets in the specific catalogue BIMETALLIC THERMOMETERS or on the website www.cewal.com

TERMOMETRI A GAMBO RADIALE, A ESPANSIONE DI LIQUIDO
con guaina, DN 63–80–100

RADIAL STEM THERMOMETERS, LIQUID EXPANSION
with pocket, DN 63–80–100

RD 63 VI
RD 80 VI
RD 100 VI

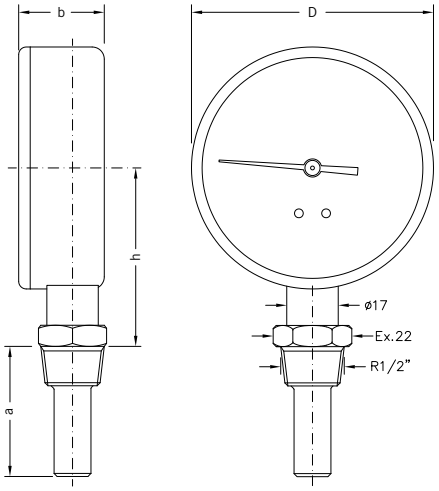

> DIMENSIONI E PESI / SIZES AND WEIGHTS

MOD.	D	b	h	a	PESO/WEIGHT
RD 63 VI	62 mm	28 mm	50 mm	43 mm	144 gr
				97 mm	170 gr
RD 80 VI	80 mm	28 mm	59 mm	43 mm	177 gr
				97 mm	202 gr
RD 100 VI	99 mm	29 mm	69 mm	43 mm	265 gr
				97 mm	300 gr

> APPLICAZIONI

Termometri funzionanti a espansione di liquido per una indicazione pronta e affidabile della temperatura. Di uso generale in svariate applicazioni.
Particolarmente adatti a impianti di riscaldamento.
Vengono fissati tramite guaina filettata. Questa ha una duplice funzione: impedire al liquido di penetrare all'interno del termometro e permettere, in caso di manutenzione, la sostituzione del termometro senza vuotare preventivamente l'impianto.
La combinazione di tre diametri, tre graduazioni di temperatura, due lunghezze di gambo, genera una vasta gamma di versioni in grado di soddisfare qualsiasi esigenza.

> APPLICATIONS

Thermometers that work in liquid expansion for a ready and reliable indication of the temperature. Of general use in various applications.
Particularly suitable for heating systems. They are attached through a threaded pocket. This has a dual purpose: to prevent liquid from penetrating inside the thermometer and allow, in case of maintenance, the replacement of the thermometer without having to drain the system beforehand.
The combination of three diameters, three graduations, two stem lengths, creates a wide range of models able to satisfy any requirement.

> PRINCIPALI SETTORI DI IMPIEGO

- impianti di riscaldamento
- bollitori e serbatoi di accumulo acqua calda
- collettori solari
- pompe di calore
- impianti tecnico industriali

> MAIN FIELDS OF APPLICATION

- plumbing equipment and systems
- heating systems
- pneumatics and hydraulics
- industrial automation
- industrial items and technical equipment

> RIFERIMENTI NORMATIVI

- UNI EN 13190
  classe di precisione 2
- conformità alle norme I.S.P.E.S.L. (scala 0/120 °C)
- grado di protezione IP31 secondo EN 60529

> NORMATIVE REFERENCES

- UNI EN 13190
  class precision 2
- I.S.P.E.S.L. conformity (scale 0/120 °C)
- degree of protection IP31 according to EN 60529

> LIMITI DI IMPIEGO

Temperatura ammessa sul corpo del termometro
-20 ÷ +70 °C
Pressione massima sulla guaina 6 bar
Fluidi liquidi o gassosi non corrosivi per leghe di rame

> OPERATING LIMITS

Temperature allowed on the thermometer casing
-20 ÷ +70 °C
Maximum pressure on the pocket 6 bar
Liquid or gaseous fluids not corrosive for copper alloys

> CARATTERISTICHE COSTRUTTIVE

- cassa nera in ABS antiurto (Ø 63 e Ø 80) o in acciaio verniciato (Ø 100)
- vetrino in metacrilato ad alta trasparenza
- quadrante in alluminio preverniciato fondo bianco
  - grafica nera (0/60 °C e 0/120 °C)
  - grafica rossa e nera (-30/+50 °C)
- gambo in ottone
- guaina in ottone tornito da barra (lunghezza 5 cm) o raccordo ottone e tubo rame (lunghezza 10 cm)
- elemento sensibile a espansione di liquido con spirale in bronzo fosforoso
- molla a lanterna di frizione tra gambo e guaina

> CONSTRUCTION FEATURES

- black ABS shockproof casing (Ø 63 and Ø 80) or painted steel (Ø 100)
- highly transparent methacrylate window
- prepainted aluminium dial, white background
  - black graphics (0/60 °C and 0/120 °C)
  - red and black graphics (-30/+50 °C)
- brass stem
- brass pocket machined from bar (length 5 cm) or brass fitting and copper pipe (length 10 cm)
- liquid expansion sensing element with phosphorous bronze spiral
- lantern friction spring between stem and pocket

> ARTICOLI DISPONIBILI IN PRONTA CONSEGNA E PREZZI / ITEMS READY FOR DELIVERY AND PRICES

RD 63 VI

COD.	SCALA/SCALE	LUNGH. NOMINALE/NOMINAL LENGTH	CONF./PACK	€
916 460 51	-30/+50 °C	5 cm	20 pcs.	17,10
916 460 52	0/60 °C	5 cm	20 pcs.	17,10
916 460 50	0/120 °C	5 cm	20 pcs.	17,10
916 461 01	-30/+50 °C	10 cm	10 pcs.	18,20
916 461 02	0/60 °C	10 cm	10 pcs.	18,20
916 461 00	0/120 °C	10 cm	10 pcs.	18,20

RD 80 VI

COD.	SCALA/SCALE	LUNGH. NOMINALE/NOMINAL LENGTH	CONF./PACK	€
916 480 51	-30/+50 °C	5 cm	24 pcs.	18,50
916 480 52	0/60 °C	5 cm	24 pcs.	18,50
916 480 50	0/120 °C	5 cm	24 pcs.	18,50
916 481 01	-30/+50 °C	10 cm	20 pcs.	19,80
916 481 02	0/60 °C	10 cm	20 pcs.	19,80
916 481 00	0/120 °C	10 cm	20 pcs.	19,80

RD 100 VI

COD.	SCALA/SCALE	LUNGH. NOMINALE/NOMINAL LENGTH	CONF./PACK	€
916 490 51	-30/+50 °C	5 cm	14 pcs.	22,80
916 490 52	0/60 °C	5 cm	14 pcs.	22,80
916 490 50	0/120 °C	5 cm	14 pcs.	22,80
916 491 01	-30/+50 °C	10 cm	14 pcs.	24,60
916 491 02	0/60 °C	10 cm	14 pcs.	24,60
916 491 00	0/120 °C	10 cm	14 pcs.	24,60

I modelli, le caratteristiche, i campi di pressione qui descritti si riferiscono agli specifici codici disponibili in pronta consegna (Magazzino 91 - Ambiente Service). Per una informazione completa su tutte le versioni e le opzioni producibili su ordinazione consultare le schede tecniche nello specifico catalogo TERMOMETRI BIMETALLICI oppure nel sito www.cewal.com

The models and features described here refer to specific codes that are available from stock (Magazzino 91 - Ambiente Service). For full information on all versions and the available customised options, consult the technical sheets in the specific catalogue BIMETALLIC THERMOMETERS or on the website www.cewal.com

TERMOMETRO BIMETALLICO A CONTATTO PER TUBATURE, DN 63

CONTACT BIMETALLIC CLAMP THERMOMETER FOR PIPES, DN 63

BRC 63 VI

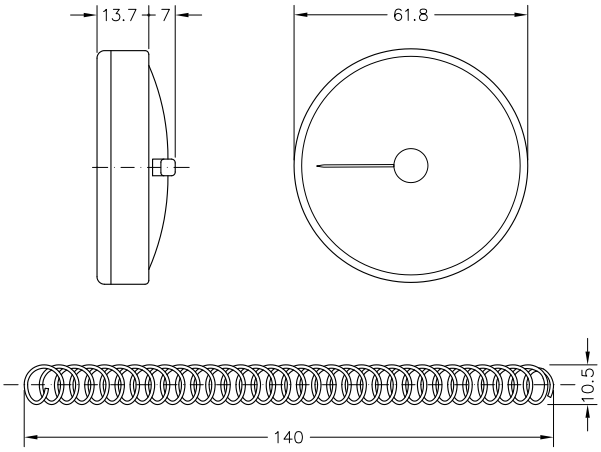

> APPLICAZIONI

Termometri bimetallici, con cassa inox, appositamente studiati per essere agganciati con apposita molla a una tubatura e rilevare la temperatura dell'acqua che scorre all'interno.

> PRINCIPALI SETTORI DI IMPIEGO

- impianti di riscaldamento

> APPLICATIONS

Bimetallic thermometers, with stainless steel casing, specially designed to be coupled with appropriate spring to pipelines and measure the temperature of the water flowing inside.

> MAIN FIELDS OF APPLICATION

- heating systems

> RIFERIMENTI NORMATIVI

- UNI EN 13190
  classe di precisione 2
- conformità alle norme I.S.P.E.S.L.
- grado di protezione IP30 secondo EN 60529

> LIMITI DI IMPIEGO

Temperatura ammessa sul corpo del termometro
-20 ÷ +70 °C

> NORMATIVE REFERENCES

- UNI EN 13190
  class precision 2
- I.S.P.E.S.L. conformity
- degree of protection IP30 according to EN 60529

> OPERATING LIMITS

Temperature allowed on the thermometer casing
-20 ÷ +70 °C

> CARATTERISTICHE COSTRUTTIVE

- cassa in acciaio inox AISI 304 lucidato
- vetrino in metacrilato ad alta trasparenza
- quadrante in alluminio preverniciato fondo bianco, grafica nera
- movimento: spirale bimetallica di precisione
- molla di fissaggio a spirale in acciaio
- peso 47 gr

> CONSTRUCTION FEATURES

- case in polished stainless steel AISI 304
- highly transparent methacrylate window
- prepainted aluminium dial white background, black graphics
- movement: precision bimetallic spiral
- steel spiral fixing spring
- weight 47 gr

> ARTICOLI DISPONIBILI IN PRONTA CONSEGNA E PREZZI / ITEMS READY FOR DELIVERY AND PRICES

BRC 63 VI — **CONFEZIONE / PACKAGING: 50 pcs.**

COD.	SCALA/SCALE	€
916 160 00	0/120 °C	4,00

I modelli, le caratteristiche, i campi di pressione qui descritti si riferiscono agli specifici codici disponibili in pronta consegna (Magazzino 91 - Ambiente Service). Per una informazione completa su tutte le versioni e le opzioni producibili su ordinazione consultare le schede tecniche nello specifico catalogo TERMOMETRI BIMETALLICI oppure nel sito www.cewal.com

The models and features described here refer to specific codes that are available from stock (Magazzino 91 - Ambiente Service). For full information on all versions and the available customised options, consult the technical sheets in the specific catalogue BIMETALLIC THERMOMETERS or on the website www.cewal.com

PIROMETRI BIMETALLICI A GAMBO POSTERIORE
scala 0/500 °C, con ghiera fermavetro, DN 63

BIMETALLIC PYROMETERS WITH REAR STEM
0/500 °C scale with glass ring, DN 63

PSZ 63 PR

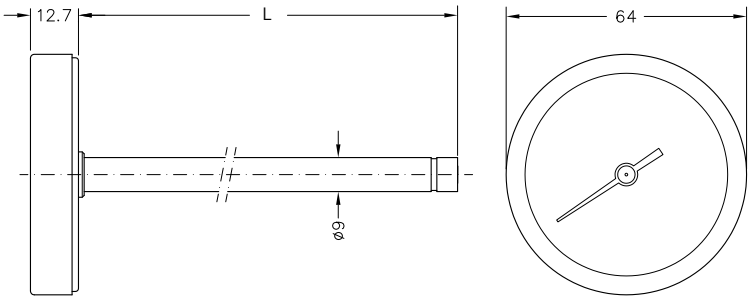

> APPLICAZIONI

I pirometri bimetallici, in versione robusta, con fondo scala 500 °C sono particolarmente indicati per la misurazione di fumi di scarico da apparecchi di riscaldamento. Possono essere fissati all'applicazione direttamente tramite il corpo o il gambo oppure con l'ausilio di accessori come, molla a lanterna, guaina, o staffetta (ved. accessori per termometri pag. 59).

> PRINCIPALI SETTORI DI IMPIEGO

- impianti scarico fumi
- forni
- stufe
- altre apparecchiature per riscaldamento

> APPLICATIONS

The bimetallic pyrometers, sturdy version, full scale 500 °C, are particularly suitable for measuring exhaust fumes from heaters. They can be attached to the application directly through the body or stem, or with the aid of an accessory as a lantern spring, pocket, or bracket (see accessories for thermometers pag. 59).

> MAIN FIELDS OF APPLICATION

- smoke exhaust systems
- ovens
- stoves
- other equipment for heating

> RIFERIMENTI NORMATIVI

- UNI EN 13190
  classe di precisione 2
- grado di protezione IP31 secondo EN 60529

> NORMATIVE REFERENCES

- UNI EN 13190
  class precision 2
- degree of protection IP31 according to EN 60529

> LIMITI DI IMPIEGO

Temperatura ammessa sul corpo del termometro
-20 ÷ +250 °C
Fluidi liquidi o gassosi non corrosivi per leghe di rame

> OPERATING LIMITS

Temperature allowed on the thermometer casing
-20 ÷ +250 °C
Liquid or gaseous fluids not corrosive for copper alloys

> CARATTERISTICHE COSTRUTTIVE

- cassa in acciaio zincato
- ghiera fermavetro in acciaio nichelato
- trasparente in vetro spessore 2 mm
- quadrante in alluminio preverniciato fondo argento, grafica nera
- gambo in tubo ottone Ø 9 mm
- movimento: spirale bimetallica

> AVVERTENZA

All'installazione di questo modello è raccomandato, anche per ragioni di sicurezza, di far uso dell'apposita guarnizione isolante (v. accessori). Si eviterà così il raggiungimento di una temperatura eccessiva sul corpo del termometro.

> CONSTRUCTION FEATURES

- case in galvanized steel
- nickel-plated steel retaining ring
- transparent glass, thickness 2 mm
- prepainted aluminium dial silver background, black graphics
- brass piping stem Ø 9 mm
- movement: bimetallic spiral

> WARNING

When installing this model, it is recommended, also for safety reasons, to use the appropriate insulating gasket (see accessories). This prevents the thermometer body from reaching an excessive temperature.

> ARTICOLI DISPONIBILI IN PRONTA CONSEGNA E PREZZI / ITEMS READY FOR DELIVERY AND PRICES

PSZ 63 PR

COD.	(L) LUNGHEZZA/LENGTH	PESO/WEIGHT	CONF./PACK	€
916 360 50	50 mm	65 gr	18 pcs.	**7,00**
916 361 00	100 mm	80 gr	18 pcs.	**7,00**
916 361 50	150 mm	91 gr	18 pcs.	**7,30**
916 362 00	200 mm	102 gr	18 pcs.	**7,90**
916 363 00	300 mm	124 gr	8 pcs.	**8,80**

I modelli, le caratteristiche, i campi di pressione qui descritti si riferiscono agli specifici codici disponibili in pronta consegna (Magazzino 91 - Ambiente Service). Per una informazione completa su tutte le versioni e le opzioni producibili su ordinazione consultare le schede tecniche nello specifico catalogo TERMOMETRI BIMETALLICI oppure nel sito www.cewal.com

The models and features described here refer to specific codes that are available from stock (Magazzino 91 - Ambiente Service). For full information on all versions and the available customised options, consult the technical sheets in the specific catalogue BIMETALLIC THERMOMETERS or on the website www.cewal.com

PIROMETRI BIMETALLICI A GAMBO POSTERIORE
scala 0/500 °C, con ghiera fermavetro, fissaggio con dado su gambo filettato, DN 40

BIMETALLIC PYROMETERS WITH REAR STEM
0/500 °C scale with glass ring, fixed with nut on threaded stem, DN 40

PSZ 40 ST

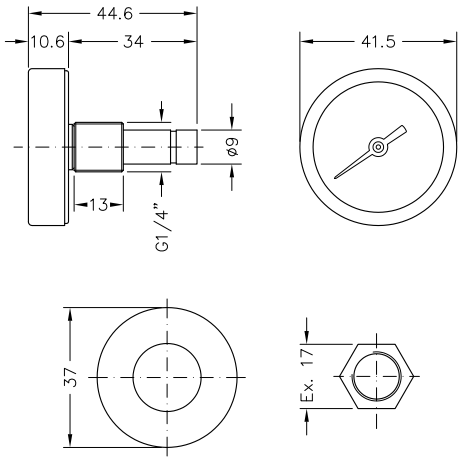

> APPLICAZIONI
Termometro bimetallico, in esecuzione robusta, con fondo scala 500 °C, particolarmente indicati per l'applicazione sulla porta di forni e stufe. Il fissaggio avviene con apposito dado (in dotazione) pertanto oltre che come primo impiego esso è agevolmente usabile anche come ricambio in manutenzione.

> PRINCIPALI SETTORI DI IMPIEGO
- forni
- stufe
- altre apparecchiature per riscaldamento

> APPLICATIONS
Bimetallic thermometer, sturdy construction, full scale 500 °C, particularly suitable for application on the door of ovens and stoves. The fixing is done with special nut (included), so that besides as a first use, it is easily usable also as a spare part in maintenance.

> MAIN FIELDS OF APPLICATION
- ovens
- stoves
- other equipment for heating

> RIFERIMENTI NORMATIVI
- UNI EN 13190
  classe di precisione 2
- grado di protezione IP31 secondo EN 60529

> NORMATIVE REFERENCES
- UNI EN 13190
  class precision 2
- degree of protection IP31 according to EN 60529

> LIMITI DI IMPIEGO
Temperatura ammessa sul corpo del termometro
-20 ÷ +250 °C
Fluidi liquidi o gassosi non corrosivi per leghe di rame

> OPERATING LIMITS
Temperature allowed on the thermometer casing
-20 ÷ +250 °C
Liquid or gaseous fluids not corrosive for copper alloys

> CARATTERISTICHE COSTRUTTIVE

- cassa in acciaio zincato
- ghiera fermavetro in acciaio nichelato
- trasparente in vetro spessore 2 mm
- quadrante in alluminio preverniciato fondo argento, grafica nera
- gambo in ottone tornito come da disegno
- movimento spirale bimetallica
- dado in ottone
- guarnizione isolante per alte temperature
- peso 48 gr

> CONSTRUCTION FEATURES

- case in galvanized steel
- nickel-plated steel retaining ring
- trasparent glass, thickness 2 mm
- prepainted aluminium dial silver background, black graphics
- machined brass stem as per drawing
- movement bimetallic spiral
- brass nut
- insulating seal for high temperature
- weight 48 gr

> AVVERTENZA

All'installazione di questo modello è raccomandato, anche per ragioni di sicurezza, di far uso dell'apposita guarnizione isolante (v. accessori). Si eviterà così il raggiungimento di una temperatura eccessiva sul corpo del termometro.

> WARNING

When installing this model, it is recommended, also for safety reasons, to use the appropriate insulating gasket (see accessories). This prevents the thermometer body from reaching an excessive temperature.

> ARTICOLI DISPONIBILI IN PRONTA CONSEGNA E PREZZI / ITEMS READY FOR DELIVERY AND PRICES

PSZ 40 ST — **CONFEZIONE / PACKAGING: 54 pcs.**

COD.	SCALA/SCALE	€
916 341 03	0/500 °C	5,60

I modelli, le caratteristiche, i campi di pressione qui descritti si riferiscono agli specifici codici disponibili in pronta consegna (Magazzino 91 - Ambiente Service). Per una informazione completa su tutte le versioni e le opzioni producibili su ordinazione consultare le schede tecniche nello specifico catalogo TERMOMETRI BIMETALLICI oppure nel sito www.cewal.com

The models and features described here refer to specific codes that are available from stock (Magazzino 91 - Ambiente Service). For full information on all versions and the available customised options, consult the technical sheets in the specific catalogue BIMETALLIC THERMOMETERS or on the website www.cewal.com

TERMOMETRI BIMETALLICI, CASSA INOX, PER RISCALDAMENTO A PAVIMENTO
DN 40

BIMETALLIC THERMOMETERS, STAINLESS STEEL CASE, FOR UNDERFLOOR HEATING
DN 40

PST 40 VI P

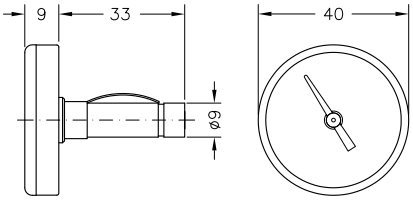

> APPLICAZIONI

Termometri bimetallici, specificatamente studiati per controllare la temperatura in impianti di riscaldamento a pavimento.
Vengono trattenuti negli appositi alloggiamenti delle rampe di distribuzione da una molla di ritegno a clip.
Disponibili in due graduazioni.

> PRINCIPALI SETTORI DI IMPIEGO

- impianti di riscaldamento a pavimento

> APPLICATIONS

Bimetallic thermometers specifically designed for to check the temperature in underfloor heating systems.
They are retained in appropriate distribution ramps housings by a spring retaining clip.
Two graduation available.

> MAIN FIELDS OF APPLICATION

- underfloor heating systems

> RIFERIMENTI NORMATIVI

- UNI EN 13190
  classe di precisione 2
- grado di protezione IP31 secondo EN 60529

> NORMATIVE REFERENCES

- UNI EN 13190
  class precision 2
- degree of protection IP31 according to EN 60529

> LIMITI DI IMPIEGO

Temperatura ammessa sul corpo del termometro
-20 ÷ +70 °C

> OPERATING LIMITS

Temperature allowed on the thermometer casing
-20 ÷ +70 °C

> CARATTERISTICHE COSTRUTTIVE

- cassa in acciaio inox AISI 304 lucidato
- vetrino in metacrilato ad alta trasparenza
- quadrante in alluminio preverniciato fondo bianco, grafica nera
- gambo in tubo ottone Ø 9mm
- movimento: spirale bimetallica di precisione
- molla a clip di ritegno in acciaio nichelato
- peso 29 gr

> CONSTRUCTION FEATURES

- case in polished stainless steel AISI 304
- highly transparent methacrylate window
- prepainted aluminium dial white background, black graphics
- brass piping stem Ø 9 mm
- movement: precision bimetallic spiral
- spring retaining clip in nickel-plated steel
- weight 29 gr

> ARTICOLI DISPONIBILI IN PRONTA CONSEGNA E PREZZI / ITEMS READY FOR DELIVERY AND PRICES

PST 40 VI P — **CONFEZIONE / PACKAGING: 54 pcs.**

COD.	SCALA/SCALE	€
916 240 10	0/60 °C	3,90
916 240 20	0/80 °C	3,90

I modelli, le caratteristiche, i campi di pressione qui descritti si riferiscono agli specifici codici disponibili in pronta consegna (Magazzino 91 - Ambiente Service). Per una informazione completa su tutte le versioni e le opzioni producibili su ordinazione consultare le schede tecniche nello specifico catalogo TERMOMETRI BIMETALLICI oppure nel sito www.cewal.com

The models and features described here refer to specific codes that are available from stock (Magazzino 91 - Ambiente Service). For full information on all versions and the available customised options, consult the technical sheets in the specific catalogue BIMETALLIC THERMOMETERS or on the website www.cewal.com

TERMOMETRI IN VETRO PER TERMOSIFONI

GLASS THERMOMETERS FOR HEATING SYSTEM

TTF V

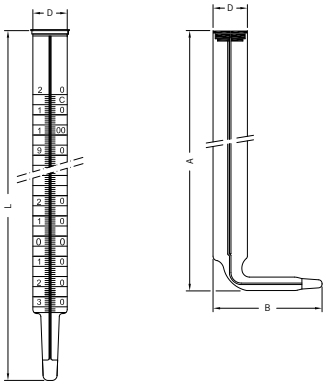

> CARATTERISTICHE DISTINTIVE

I termometri normalmente conosciuti, nel mondo del riscaldamento, come termometri per termosifone sono probabilmente i primi termometri che siano stati usati nel settore.
Sono tuttora in produzione nelle due versioni tradizionali
- diritti (TTF VD)
- ad angolo (TTF VA)

Ciascuna versione in tre diverse dimensioni nominalmente conosciute come:
- mignon (nominali 200 mm)
- medio (nominali 250 mm)
- grande (nominali 300 mm)

I termometri in vetro (TTF V) elencati qui sotto sono normalmente inseriti nelle corrispondenti custodie in ottone (TTF C) descritte nella pagina seguente.

> DISTINCTIVE FEATURES

Thermometers commonly known in the world of heating as thermometers for heating system are probably the first thermometers that were used in the sector.
They are still in production in the two traditional versions:
- straight (TTF VD)
- bent (TTF VA)

Each version comes in three different sizes, nominally known as:
- mignon (200 mm nominal)
- medium (250 mm nominal)
- large (300 mm nominal)

The Glass thermometers (TTF V) listed below usually are inserted on the brass cases described on the following page.

> ARTICOLI DISPONIBILI IN PRONTA CONSEGNA E PREZZI / ITEMS READY FOR DELIVERY AND PRICES

TTF VD

COD.	VER.	SCALA/SCALE	L	D	A	B	PESO/WEIGHT	€
919 600 10	diritto mignon straight mignon	-10/+120 °C	190 mm	16 mm	-	-	17 gr	7,30
919 600 20	diritto medio straight medium	-10/+120 °C	225 mm	17 mm	-	-	27 gr	8,30
919 600 30	diritto grande straight large	-10/+120 °C	295 mm	22 mm	-	-	43 gr	10,30

TTF VA

COD.	VER.	SCALA/SCALE	L	D	A	B	PESO/WEIGHT	€
919 600 40	ad angolo mignon bent mignon	-10/+120 °C	-	16 mm	165 mm	55 mm	21 gr	15,60
919 600 41	ad angolo medio bent medium	-10/+120 °C	-	17 mm	200 mm	54 mm	48 gr	16,70
919 600 42	ad angolo grande bent large	-10/+120 °C	-	23 mm	255 mm	69 mm	68 gr	18,40

I modelli, le caratteristiche, i campi di pressione qui descritti si riferiscono agli specifici codici disponibili in pronta consegna (Magazzino 91 - Ambiente Service). Per una informazione completa su tutte le versioni e le opzioni producibili su ordinazione consultare le schede tecniche nello specifico catalogo TERMOMETRI BIMETALLICI oppure nel sito www.cewal.com

The models and features described here refer to specific codes that are available from stock (Magazzino 91 - Ambiente Service). For full information on all versions and the available customised options, consult the technical sheets in the specific catalogue BIMETALLIC THERMOMETERS or on the website www.cewal.com

CUSTODIE PER TERMOMETRI IN VETRO

BRASS CASES FOR GLASS THERMOMETERS

TTF C

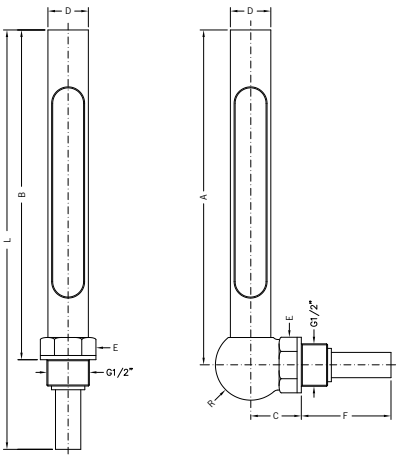

> CARATTERISTICHE DISTINTIVE

I termometri normalmente conosciuti, nel mondo del riscaldamento, come termometri per termosifone sono probabilmente i primi termometri che siano stati usati nel settore.
Sono tuttora in produzione nelle due versioni tradizionali
- diritti (TTF CD)
- ad angolo (TTF CA)

Ciascuna versione in tre diverse dimensioni nominalmente conosciute come:
- mignon (nominali 200 mm)
- medio (nominali 250 mm)
- grande (nominali 300 mm)

Le custodie in ottone (TTF C) elencate qui sotto servono di protezione per i termometri in vetro (TTF V) descritti nella pagina precedente.

> DISTINCTIVE FEATURES

Thermometers commonly known in the world of heating as thermometers for heating system are probably the first thermometers that were used in the sector.
They are still in production in the two traditional versions:
- straight (TTF CD)
- bent (TTF CA)

Each version comes in three different sizes, nominally known as:
- mignon (200 mm nominal)
- medium (250 mm nominal)
- large (300 mm nominal)

The brass cases (TTF C) listed below are used to protect glass themometers (TTF V) listed on the previous page.

> ARTICOLI DISPONIBILI IN PRONTA CONSEGNA E PREZZI / ITEMS READY FOR DELIVERY AND PRICES

TTF CD

COD.	VER.	L	B	D	E	PESO/WEIGHT	€
919 601 00	diritto mignon straight mignon	208 mm	163 mm	20 mm	Ex. 25	125 gr	7,90
919 602 00	diritto medio straight medium	241 mm	196 mm	22 mm	Ex. 25	140 gr	8,70
919 603 00	diritto grande straight large	363 mm	266 mm	28 mm	Ex. 33	280 gr	21,00

TTF CA

COD.	VERS.	A	D	R	C	F	E	PESO/WEIGHT	€
919 604 00	ad angolo mignon bent mignon	163,5 mm	20 mm	17,5 mm	25 mm	44,5 mm	Ex. 25	200 gr	15,20
919 604 01	ad angolo medio bent medium	198,5 mm	22 mm	17,5 mm	25 mm	44,5 mm	Ex. 25	215 gr	16,40
919 604 02	ad angolo grande bent large	258,5 mm	28 mm	20 mm	43 mm	61,5 mm	Ex. 33	375 gr	32,00

I modelli, le caratteristiche, i campi di pressione qui descritti si riferiscono agli specifici codici disponibili in pronta consegna (Magazzino 91 - Ambiente Service). Per una informazione completa su tutte le versioni e le opzioni producibili su ordinazione consultare le schede tecniche nello specifico catalogo TERMOMETRI BIMETALLICI oppure nel sito www.cewal.com

The models and features described here refer to specific codes that are available from stock (Magazzino 91 - Ambiente Service). For full information on all versions and the available customised options, consult the technical sheets in the specific catalogue BIMETALLIC THERMOMETERS or on the website www.cewal.com

> STRUMENTI A CAPILLARE

> CAPILLARY INSTRUMENTS

TERMOMANOMETRI A CAPILLARE CON CASSA IN MATERIALE TERMOPLASTICO
da cruscotto, fissaggio con alette elastiche, cassa DN 52

CAPILLARY THERMOMANOMETERS WITH CASE IN THERMOPLASTIC MATERIAL
for instrument panel, fastening with elastic tabs DN 52 case

TI 52 P

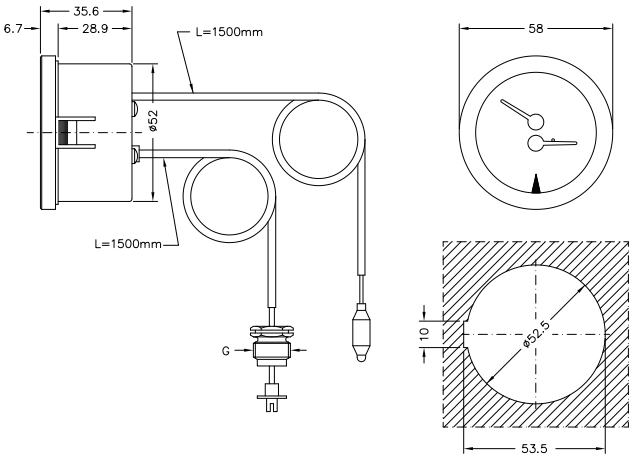

dima di foratura / cut out

> APPLICAZIONI

I termomanometri a capillare sono usati soprattutto su caldaie con lo scopo di leggere la pressione e la temperatura su un unico strumento rilevandola a distanza.
Spesso le case costruttrici di caldaie richiedono per motivi tecnici o estetici delle personalizzazioni.
In queste pagine presentiamo alcuni modelli base, facilmente intercambiabili con i modelli più usati dai produttori di caldaie, quindi particolarmente adatti per il mercato della ricambistica o per soddisfare le necessità di serie modeste.

> APPLICATIONS

The capillary thermomanometers are used especially on boilers for the purpose of reading the pressure and temperature on a sole instrument panel, taking it from a distance.
Often the manufacturers of boilers require customisations for technical or aesthetic reasons.
In these pages we present some basic models, easily interchangeable with most models used by manufacturers of boilers and therefore particularly suitable for the market of spare parts or to satisfy the needs of small series.

> PRINCIPALI SETTORI DI IMPIEGO

Sia come primo impiego sia come ricambio su:
- caldaie
- apparecchiature tecniche
- impianti e macchine speciali

> MAIN FIELDS OF APPLICATION

Both as main element and as a replacement on:
- boilers
- technical equipment
- machinery and special machines

> RIFERIMENTI NORMATIVI

- UNI EN 837-1 per la parte manometrica
- UNI EN 13190 per la parte termometrica
- grado di protezione IP31 secondo EN 60529

> NORMATIVE REFERENCES

- UNI EN 837-1 for manometric part
- UNI EN 13190 for thermometric part
- degree of protection IP31 according to EN 60529

> LIMITI DI IMPIEGO

Temperature
Sul corpo del termomanometro -20 ÷ +70 °C
Del fluido in pressione max 90 °C

Pressioni
Fino a 3/4 del valore di fondo scala per pressioni statiche
Fino a 2/3 del valore di fondo scala per pressioni fluttuanti
Fino al valore di fondo scala per brevi periodi

Fluidi
Liquidi o gassosi non corrosivi per leghe di rame, non cristallizzanti, non altamente viscosi

> OPERATING LIMITS

Temperatures
On the body of thermomanometer -20 ÷ +70 °C
Of pressurized fluid max 90 °C

Pressure
Up to 3/4 of the full scale value for static pressures
Up to 2/3 of the full scale value for fluctuating pressure
Up to the full scale value for short periods

Fluids
Liquid or gaseous non-corrosive to copper alloys, not highly viscous, not crystallising

> CARATTERISTICHE COSTRUTTIVE

- cassa e ghiera fermavetro in nylon nero rinforzato
- vetrino in metacrilato ad alta trasparenza
- capillari in rame ricoperti PVC nero
- raccordo pressione in ottone utilizzabile anche con valvola di ritegno (v. pag. 59)
- molla Bourdon a "C" in lega di rame
- movimento moltiplicatore di alta sensibilità in ottone lega orologeria (OT59)
- bulbo in rame inseribile anche su guaina (v. pag. 59)
- movimento termometrico: spirale in bronzo fosforoso
- quadrante in alluminio preverniciato fondo nero grafica bianca
- indicatore rosso di massima regolabile stampato sul vetrino
- peso 122 gr

> CONSTRUCTION FEATURES

- case and ring in black reinforced nylon
- crystal clear methacrylate window
- copper capillary covered with black PVC
- brass pressure fitting usable also with check valve (see pag. 59)
- "C" shaped Bourdon spring in copper alloy
- high sensitivity movement in watch brass alloy (OT59)
- copper bulb insertable also on pocket (see pag. 59)
- thermometric movement: phosphorous bronze spiral
- prepainted aluminium dial black background and white graphics
- red max indicator printed on the windows
- weight 122 gr

> ARTICOLI DISPONIBILI IN PRONTA CONSEGNA E PREZZI / ITEMS READY FOR DELIVERY AND PRICES

TI 52 P — **CONFEZIONE / PACKAGING: 15 pcs.**

COD.	FILETTATURA/THREAD	SCALA/SCALE	€
913 921 10	14x1	0/120 °C - 0/4 bar	**12,60**
913 921 12	14x1	0/120 °C - 0/6 bar	**12,60**
913 921 20	G 1/4"	0/120 °C - 0/4 bar	**12,60**
913 921 22	G 1/4"	0/120 °C - 0/6 bar	**12,60**

I modelli, le caratteristiche, i campi di pressione qui descritti si riferiscono agli specifici codici disponibili in pronta consegna (Magazzino 91 - Ambiente Service). Per una informazione completa su tutte le versioni e le opzioni producibili su ordinazione consultare le schede tecniche nello specifico catalogo STRUMENTI A CAPILLARE oppure nel sito www.cewal.com

The models and features described here refer to specific codes that are available from stock (Magazzino 91 - Ambiente Service). For full information on all versions and the available customised options, consult the technical sheets in the specific catalogue CAPILLARY INSTRUMENTS or on the website www.cewal.com

TERMOMANOMETRI A CAPILLARE CON CASSA IN MATERIALE TERMOPLASTICO
da cruscotto, fissaggio con alette elastiche, cassa DN 42

CAPILLARY THERMOMANOMETERS WITH CASE IN THERMOPLASTIC MATERIAL
for instrument panel, fastening with elastic tabs, DN 42 case

TI 42 P

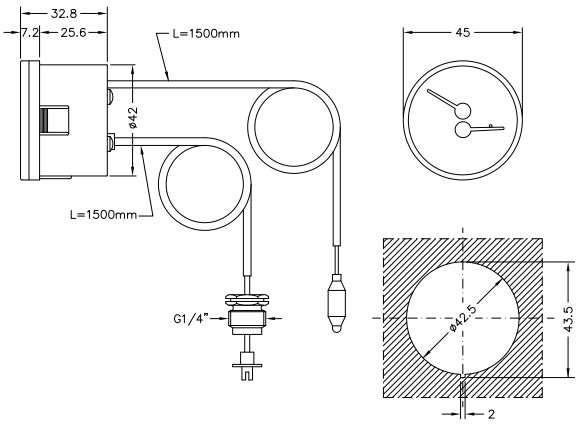

dima di foratura / cut out

> APPLICAZIONI

I termomanometri a capillare sono usati soprattutto su caldaie con lo scopo di leggere la pressione e la temperatura su un unico strumento rilevandola a distanza.
Spesso le case costruttrici di caldaie richiedono per motivi tecnici o estetici delle personalizzazioni.
In queste pagine presentiamo alcuni modelli base, facilmente intercambiabili con i modelli più usati dai produttori di caldaie, quindi particolarmente adatti per il mercato della ricambistica o per soddisfare le necessità di serie modeste.

> PRINCIPALI SETTORI DI IMPIEGO

Sia come primo impiego sia come ricambio su:
- caldaie
- apparecchiature tecniche
- impianti e macchine speciali

> APPLICATIONS

The capillary thermomanometers are used especially on boilers for the purpose of reading the pressure and temperature on a sole instrument panel, taking it from a distance.
Often the manufacturers of boilers require customisations for technical or aesthetic reasons.
In these pages we present some basic models, easily interchangeable with most models used by manufacturers of boilers and therefore particularly suitable for the market of spare parts or to satisfy the needs of small series.

> MAIN FIELDS OF APPLICATION

Both as main element and as a replacement on:
- boilers
- technical equipment
- machinery and special machines

> RIFERIMENTI NORMATIVI

- UNI EN 837-1 per la parte manometrica
- UNI EN 13190 per la parte termometrica
- grado di protezione IP31 secondo EN 60529

> LIMITI DI IMPIEGO

Temperature
Sul corpo del termomanometro -20 ÷ +70 °C
Del fluido in pressione max 90 °C

Pressioni
Fino a 3/4 del valore di fondo scala per pressioni statiche
Fino a 2/3 del valore di fondo scala per pressioni fluttuanti
Fino al valore di fondo scala per brevi periodi

Fluidi
Liquidi o gassosi non corrosivi per leghe di rame, non cristallizzanti, non altamente viscosi

> NORMATIVE REFERENCES

- UNI EN 837-1 for manometric part
- UNI EN 13190 for thermometric part
- degree of protection IP31 according to EN 60529

> OPERATING LIMITS

Temperatures
On the body of thermomanometer -20 ÷ +70 °C
Of pressurized fluid max 90 °C

Pressure
Up to 3/4 of the full scale value for static pressures
Up to 2/3 of the full scale value for fluctuating pressure
Up to the full scale value for short periods

Fluids
Liquid or gaseous non-corrosive to copper alloys, not highly viscous, not crystallising

> CARATTERISTICHE COSTRUTTIVE

- cassa in nylon bianco rinforzato
- vetrino in metacrilato ad alta trasparenza
- capillari in rame ricoperti PVC nero
- raccordo pressione in ottone utilizzabile anche con valvola di ritegno (v. pag. 59)
- molla Bourdon a "C" in lega di rame
- movimento moltiplicatore di alta sensibilità in ottone lega orologeria (OT59)
- bulbo in rame inseribile anche su guaina (v. pag. 59)
- movimento termometrico: spirale in bronzo fosforoso
- quadrante in alluminio preverniciato fondo bianco grafica nera
- peso 112 gr

> CONSTRUCTION FEATURES

- white reinforced nylon casing
- crystal clear methacrylate window
- copper capillary covered with black PVC
- brass pressure fitting usable also with check valve (see pag. 59)
- "C" shaped Bourdon spring in copper alloy
- high sensitivity movement in watch brass alloy (OT59)
- copper bulb insertable also on pocket (see pag. 59)
- thermometric movement: phosphorous bronze spiral
- prepainted aluminium dial white background and black graphics
- weight 112 gr

> ARTICOLI DISPONIBILI IN PRONTA CONSEGNA E PREZZI / ITEMS READY FOR DELIVERY AND PRICES

TI 42 P — **CONFEZIONE / PACKAGING: 15 pcs.**

COD.	FILETTATURA/THREAD	SCALA/SCALE	€
913 921 06	G 1/4"	0/120 °C - 0/4 bar	**12,60**
913 921 08	G 1/4"	0/120 °C - 0/6 bar	**12,60**

I modelli, le caratteristiche, i campi di pressione qui descritti si riferiscono agli specifici codici disponibili in pronta consegna (Magazzino 91 - Ambiente Service). Per una informazione completa su tutte le versioni e le opzioni producibili su ordinazione consultare le schede tecniche nello specifico catalogo STRUMENTI A CAPILLARE oppure nel sito www.cewal.com

The models and features described here refer to specific codes that are available from stock (Magazzino 91 - Ambiente Service). For full information on all versions and the available customised options, consult the technical sheets in the specific catalogue CAPILLARY INSTRUMENTS or on the website www.cewal.com

TERMOMANOMETRI A CAPILLARE CON CASSA IN MATERIALE TERMOPLASTICO
da cruscotto, fissaggio con alette elastiche, cassa DN 40

CAPILLARY THERMOMANOMETERS WITH CASE IN THERMOPLASTIC MATERIAL
for instrument panel, fastening with elastic tabs, DN 40 case

TI 40 P

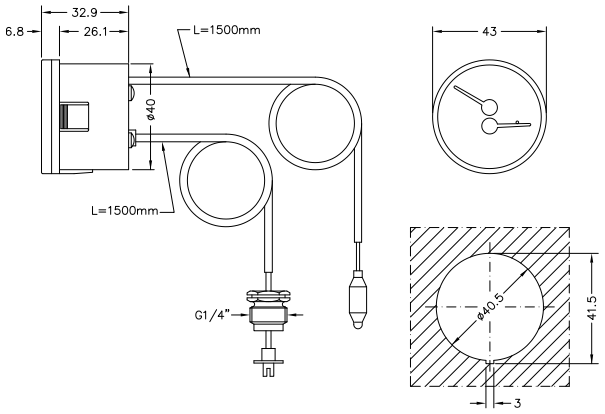

dima di foratura / cut out

> APPLICAZIONI

I termomanometri a capillare sono usati soprattutto su caldaie con lo scopo di leggere la pressione e la temperatura su un unico strumento rilevandola a distanza.
Spesso le case costruttrici di caldaie richiedono per motivi tecnici o estetici delle personalizzazioni.
In queste pagine presentiamo alcuni modelli base, facilmente intercambiabili con i modelli più usati dai produttori di caldaie, quindi particolarmente adatti per il mercato della ricambistica o per soddisfare le necessità di serie modeste.

> PRINCIPALI SETTORI DI IMPIEGO

Sia come primo impiego sia come ricambio su:
- caldaie
- apparecchiature tecniche
- impianti e macchine speciali

> APPLICATIONS

The capillary thermomanometers are used especially on boilers for the purpose of reading the pressure and temperature on a sole instrument panel, taking it from a distance.
Often the manufacturers of boilers require customisations for technical or aesthetic reasons.
In these pages we present some basic models, easily interchangeable with most models used by manufacturers of boilers and therefore particularly suitable for the market of spare parts or to satisfy the needs of small series.

> MAIN FIELDS OF APPLICATION

Both as main element and as a replacement on:
- boilers
- technical equipment
- machinery and special machines

> RIFERIMENTI NORMATIVI

- UNI EN 837-1 per la parte manometrica
- UNI EN 13190 per la parte termometrica
- grado di protezione IP31 secondo EN 60529

> LIMITI DI IMPIEGO

Temperature
Sul corpo del termomanometro -20 ÷ +70 °C
Del fluido in pressione max 90 °C

Pressioni
Fino a 3/4 del valore di fondo scala per pressioni statiche
Fino a 2/3 del valore di fondo scala per pressioni fluttuanti
Fino al valore di fondo scala per brevi periodi

Fluidi
Liquidi o gassosi non corrosivi per leghe di rame, non cristallizzanti, non altamente viscosi

> NORMATIVE REFERENCES

- UNI EN 837-1 for manometric part
- UNI EN 13190 for thermometric part
- degree of protection IP31 according to EN 60529

> OPERATING LIMITS

Temperatures
On the body of thermomanometer -20 ÷ +70 °C
Of pressurized fluid max 90 °C

Pressure
Up to 3/4 of the full scale value for static pressures
Up to 2/3 of the full scale value for fluctuating pressure
Up to the full scale value for short periods

Fluids
Liquid or gaseous non-corrosive to copper alloys, not highly viscous, not crystallising

> CARATTERISTICHE COSTRUTTIVE

- cassa in nylon bianco rinforzato
- vetrino in metacrilato ad alta trasparenza
- capillari in rame ricoperti PVC nero
- raccordo pressione in ottone utilizzabile anche con valvola di ritegno (v. pag. 59)
- molla Bourdon a "C" in lega di rame
- movimento moltiplicatore di alta sensibilità in ottone lega orologeria (OT59)
- bulbo in rame inseribile anche su guaina (v. pag. 59)
- movimento termometrico: spirale in bronzo fosforoso
- quadrante in alluminio preverniciato fondo bianco grafica nera
- peso 110 gr

> CONSTRUCTION FEATURES

- white reinforced nylon casing
- crystal clear methacrylate window
- copper capillary covered with black PVC
- brass pressure fitting usable also with check valve (see pag. 59)
- "C" shaped Bourdon spring in copper alloy
- high sensitivity movement in watch brass alloy (OT59)
- copper bulb insertable also on pocket (see pag. 59)
  thermometric movement: phosphorous bronze spiral
- prepainted aluminium dial
  white background and black graphics
- weight 110 gr

> ARTICOLI DISPONIBILI IN PRONTA CONSEGNA E PREZZI / ITEMS READY FOR DELIVERY AND PRICES

TI 40 P — **CONFEZIONE / PACKAGING: 15 pcs.**

COD.	FILETTATURA/THREAD	SCALA/SCALE	€
913 921 02	G 1/4"	0/120 °C - 0/4 bar	**12,60**
913 921 04	G 1/4"	0/120 °C - 0/6 bar	**12,60**

I modelli, le caratteristiche, i campi di pressione qui descritti si riferiscono agli specifici codici disponibili in pronta consegna (Magazzino 91 - Ambiente Service). Per una informazione completa su tutte le versioni e le opzioni producibili su ordinazione consultare le schede tecniche nello specifico catalogo STRUMENTI A CAPILLARE oppure nel sito www.cewal.com

The models and features described here refer to specific codes that are available from stock (Magazzino 91 - Ambiente Service). For full information on all versions and the available customised options, consult the technical sheets in the specific catalogue CAPILLARY INSTRUMENTS or on the website www.cewal.com

TERMOMETRI A CAPILLARE CON CASSA IN MATERIALE TERMOPLASTICO
da cruscotto, fissaggio con alette elastiche. cassa DN 52

CAPILLARY THERMOMETER WITH CASE IN THERMOPLASTIC MATERIAL
for instrument panel, fastening with elastic tabs, DN 52 case

T 52 P

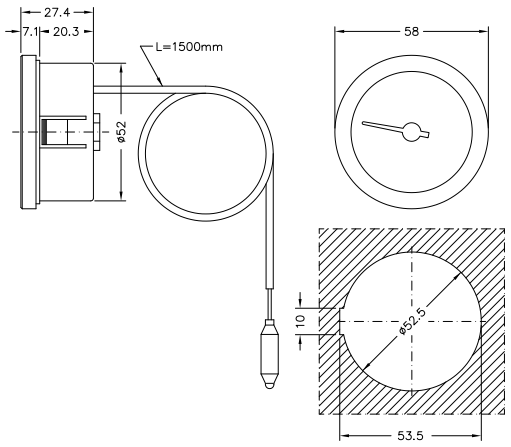

dima di foratura / cut out

> APPLICAZIONI

I termometri a capillare sono usati da molto tempo in una grande varietà di applicazioni ove sia utile o necessario leggere la temperatura su un cruscotto rilevandola a distanza. Le applicazioni più diffuse sono su caldaie per quanto riguarda il riscaldamento e su banchi e vetrine frigorifere per quanto riguarda la refrigerazione.
Spesso le varie case costruttrici di caldaie o banchi frigo richiedono per motivi tecnici o estetici delle personalizzazioni.
In queste pagine presentiamo alcuni modelli base, facilmente intercambiabili con i modelli più usati dai produttori e quindi particolarmente adatti per il mercato della ricambistica o per soddisfare le necessità di serie modeste.

> PRINCIPALI SETTORI DI IMPIEGO

Le principali apparecchiature cui sono destinati, sia come primo impiego sia come ricambio per manutenzione sono:
- caldaie
- apparecchiature per bar e ristorazione
- banchi e vetrine frigorifere
- applicazioni tecniche su impianti e macchine speciali

> APPLICATIONS

The capillary thermometer have long been used in a wide variety of applications where it is useful or necessary to read the temperature on an instrument panel, taking it from a distance. The most common applications are on boilers for heating and on refrigerated counters and display cabinets regarding refrigeration.
Often the various brands of boilers or refrigerated counters require customisations for technical or aesthetic reasons.
In these pages we present some basic models, easily interchangeable with most models used by manufacturers, and therefore particularly suitable for the market of spare parts or to satisfy the needs of small series.

> MAIN FIELDS OF APPLICATION

The main equipment for which they are intended as their first use or as a replacement for maintenance are:
- boilers
- catering and bar equipment
- refrigerated counters and showcases
- technical applications on systems and special machines

> RIFERIMENTI NORMATIVI

- UNI EN 13190
  classe di precisione 2
- grado di protezione IP31 secondo EN 60529

> NORMATIVE REFERENCES

- UNI EN 13190
  precision class 2
- degree of protection IP31 according to EN 60529

> LIMITI DI IMPIEGO

Temperature

Sul corpo del termometro -20 ÷ +70 °C
Sul bulbo, in normale esercizio, fino a 3/4 del valore di fondo scala
Per brevi periodi fino a fondo scala

> OPERATING LIMITS

Temperatures

On the body of the thermometer -20 ÷ +70 °C
On the bulb, in normal operation, up to 3/4 of the full scale value
For short periods up to full scale

> CARATTERISTICHE COSTRUTTIVE

- cassa e ghiera fermavetro in nylon nero rinforzato
- vetrino in metacrilato ad alta trasparenza
- capillari in rame:
  - ricoperto PVC nero per scala 0/120° C
  - ricoperto in polipropilene bianco per scala -40/+40 °C
- bulbo in rame inseribile anche su guaina (v. pag. 59)
- movimento: spirale in bronzo fosforoso
- quadrante in alluminio preverniciato
  - fondo nero grafica bianca per la scala 0/120 °C
  - fondo bianco, grafica blu e rossa per la scala -40/+40 °C
- peso 56 gr

> CONSTRUCTION FEATURES

- case and ring in black reinforced nylon
- crystal clear methacrylate window
- copper capillaries:
  - PVC coated black for scale 0/120 °C
  - white polypropylene coated for scale -40/+40 °C
- copper bulb insertable also on pocket (see pag. 59)
- movement: phosphorous bronze spiral
- prepainted aluminium dial:
  - black background and white graphics for scale 0/120 °C
  - white background, red and blue graphics for scale -40/+40 °C
- weight 56 gr

> ARTICOLI DISPONIBILI IN PRONTA CONSEGNA E PREZZI / ITEMS READY FOR DELIVERY AND PRICES

T 52 P — **CONFEZIONE / PACKAGING: 30 pcs.**

COD.	SCALA/SCALE	€
913 121 09	-40/+40 °C	7,30
913 121 10	0/120 °C	6,80

I modelli, le caratteristiche, i campi di pressione qui descritti si riferiscono agli specifici codici disponibili in pronta consegna (Magazzino 91 - Ambiente Service). Per una informazione completa su tutte le versioni e le opzioni producibili su ordinazione consultare le schede tecniche nello specifico catalogo STRUMENTI A CAPILLARE oppure nel sito www.cewal.com

The models and features described here refer to specific codes that are available from stock (Magazzino 91 - Ambiente Service). For full information on all versions and the available customised options, consult the technical sheets in the specific catalogue CAPILLARY INSTRUMENTS or on the website www.cewal.com

TERMOMETRI A CAPILLARE CON CASSA IN MATERIALE TERMOPLASTICO
da cruscotto, fissaggio con alette elastiche, cassa DN 42

CAPILLARY THERMOMETER WITH CASE IN THERMOPLASTIC MATERIAL
for instrument panel, fastening with elastic tabs, DN 42 case

T 42 P

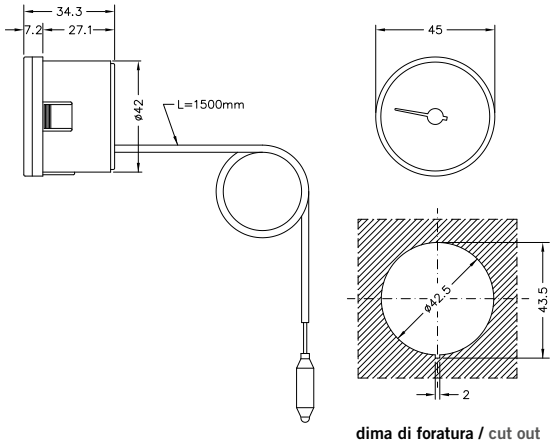

dima di foratura / cut out

> APPLICAZIONI

I termometri a capillare sono usati da molto tempo in una grande varietà di applicazioni ove sia utile o necessario leggere la temperatura su un cruscotto rilevandola a distanza. L'applicazione più diffusa per il modello T 42 P è indubbiamente su caldaie.
Spesso le varie case costruttrici di caldaie richiedono per motivi tecnici o estetici delle personalizzazioni.
In queste pagine presentiamo alcuni modelli base, facilmente intercambiabili con i modelli più usati dai produttori e quindi particolarmente adatti per il mercato della ricambistica o per soddisfare le necessità di serie modeste.

> PRINCIPALI SETTORI DI IMPIEGO

Le principali apparecchiature in cui è utilizzato T 42 P, sia come primo impiego sia come ricambio per manutenzione sono:
- caldaie
- apparecchiature per bar e ristorazione

> APPLICATIONS

The capillary thermometer have long been used in a wide variety of applications where it is useful or necessary to read the temperature on an instrument panel, taking it from a distance. The most common applications for model T 42 P is certainly on boilers.
Often the various brands of boilers require customisations for technical or aesthetic reasons.
In these pages we present some basic models, easily interchangeable with most models used by manufacturers, and therefore particularly suitable for the market of spare parts or to satisfy the needs of small series.

> MAIN FIELDS OF APPLICATION

The main equipment that use T 42 P as their first use or as a replacement for maintenance are:
- boilers
- equipment for bars and restaurants

> RIFERIMENTI NORMATIVI

- UNI EN 13190
  classe di precisione 2
- grado di protezione IP31 secondo EN 60529

> LIMITI DI IMPIEGO

Temperature

Sul corpo del termometro -20 ÷ +70 °C
Sul bulbo, in normale esercizio, fino a 3/4 del valore di fondo scala
Per brevi periodi fino a fondo scala

> NORMATIVE REFERENCES

- UNI EN 13190
  precision class 2
- degree of protection IP31 according to EN 60529

> OPERATING LIMITS

Temperatures

On the body of the thermometer -20 ÷ +70 °C
On the bulb, in normal operation, up to 3/4 of the full scale value
For short periods up to full scale

> CARATTERISTICHE COSTRUTTIVE

- cassa in nylon bianco rinforzato
- vetrino in metacrilato ad alta trasparenza
- capillare in rame ricoperto PVC nero
- bulbo in rame inseribile anche su guaina (v. pag. 59)
- movimento: spirale in bronzo fosforoso
- quadrante in alluminio preverniciato fondo bianco grafica nera
- scala graduata 0/120 °C
- peso 50 gr

> CONSTRUCTION FEATURES

- white reinforced nylon casing
- crystal clear methacrylate window
- copper capillary covered with black PVC
- copper bulb insertable also on pocket (see pag. 59)
- movement: phosphorous bronze spiral
- prepainted aluminium dial white background and black graphics
- graduated scale 0/120 °C
- weight 50 gr

> ARTICOLI DISPONIBILI IN PRONTA CONSEGNA E PREZZI / ITEMS READY FOR DELIVERY AND PRICES

T 42 P — **CONFEZIONE / PACKAGING: 30 pcs.**

COD.	SCALA/SCALE	€
913 120 30	0/120 °C	6,80

I modelli, le caratteristiche, i campi di pressione qui descritti si riferiscono agli specifici codici disponibili in pronta consegna (Magazzino 91 - Ambiente Service). Per una informazione completa su tutte le versioni e le opzioni producibili su ordinazione consultare le schede tecniche nello specifico catalogo STRUMENTI A CAPILLARE oppure nel sito www.cewal.com

The models and features described here refer to specific codes that are available from stock (Magazzino 91 - Ambiente Service). For full information on all versions and the available customised options, consult the technical sheets in the specific catalogue CAPILLARY INSTRUMENTS or on the website www.cewal.com

TERMOMETRI A CAPILLARE CON CASSA IN MATERIALE TERMOPLASTICO
da cruscotto, fissaggio con alette elastiche, cassa DN 40

CAPILLARY THERMOMETER WITH CASE IN THERMOPLASTIC MATERIAL
for instrument panel, fastening with elastic tabs, DN 40 case

T 40 P

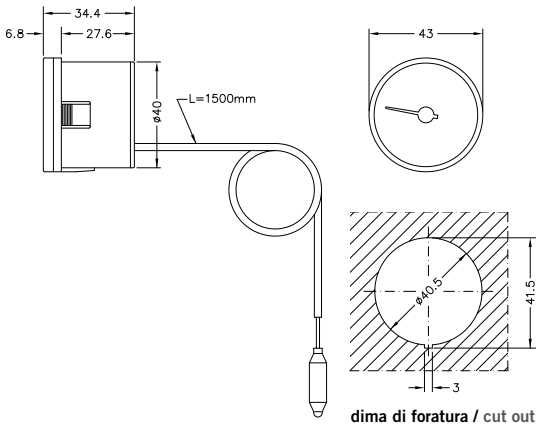

dima di foratura / cut out

> APPLICAZIONI

I termometri a capillare sono usati da molto tempo in una grande varietà di applicazioni ove sia utile o necessario leggere la temperatura su un cruscotto rilevandola a distanza. L'applicazione più diffusa per il modello T 40 P è indubbiamente su caldaie.
Spesso le varie case costruttrici di caldaie richiedono per motivi tecnici o estetici delle personalizzazioni.
In queste pagine presentiamo alcuni modelli base, facilmente intercambiabili con i modelli più usati dai produttori e quindi particolarmente adatti per il mercato della ricambistica o per soddisfare le necessità di serie modeste.

> PRINCIPALI SETTORI DI IMPIEGO

Le principali apparecchiature in cui è utilizzato T 40 P, sia come primo impiego sia come ricambio per manutenzione sono:
- caldaie
- apparecchiature per bar e ristorazione

> APPLICATIONS

The capillary thermometer have long been used in a wide variety of applications where it is useful or necessary to read the temperature on an instrument panel, taking it from a distance. The most common applications for model T 40 P is certainly on boilers.
Often the various brands of boilers require customisations for technical or aesthetic reasons.
In these pages we present some basic models, easily interchangeable with most models used by manufacturers, and therefore particularly suitable for the market of spare parts or to satisfy the needs of small series.

> MAIN FIELDS OF APPLICATION

The main equipment that use T 40 P as their first use or as a replacement for maintenance are:
- boilers
- equipment for bars and restaurants

> RIFERIMENTI NORMATIVI

- UNI EN 13190
  classe di precisione 2
- grado di protezione IP31 secondo EN 60529

> LIMITI DI IMPIEGO

Temperature

Sul corpo del termometro -20 ÷ +70 °C
Sul bulbo, in normale esercizio, fino a 3/4 del valore di fondo scala
Per brevi periodi fino a fondo scala

> NORMATIVE REFERENCES

- UNI EN 13190
  precision class 2
- degree of protection IP31 according to EN 60529

> OPERATING LIMITS

Temperatures

On the body of the thermometer -20 ÷ +70 °C
On the bulb, in normal operation, up to 3/4 of the full scale value
For short periods up to full scale

> CARATTERISTICHE COSTRUTTIVE

- cassa in nylon bianco rinforzato
- vetrino in metacrilato ad alta trasparenza
- capillare in rame ricoperto PVC nero
- bulbo in rame inseribile anche su guaina (v. pag. 59)
- movimento: spirale in bronzo fosforoso
- quadrante in alluminio preverniciato fondo bianco grafica nera
- scala graduata 0/120 °C
- peso 50 gr

> CONSTRUCTION FEATURES

- white reinforced nylon casing
- crystal clear methacrylate window
- copper capillary covered with black PVC
- copper bulb insertable also on pocket (see pag. 59)
- movement: phosphorous bronze spiral
- prepainted aluminium dial white background and black graphics
- graduated scale 0/120 °C
- weight 50 gr

> ARTICOLI DISPONIBILI IN PRONTA CONSEGNA E PREZZI / ITEMS READY FOR DELIVERY AND PRICES

T 40 P — **CONFEZIONE / PACKAGING: 30 pcs.**

COD.	SCALA/SCALE	€
913 120 20	0/120 °C	6,80

I modelli, le caratteristiche, i campi di pressione qui descritti si riferiscono agli specifici codici disponibili in pronta consegna (Magazzino 91 - Ambiente Service). Per una informazione completa su tutte le versioni e le opzioni producibili su ordinazione consultare le schede tecniche nello specifico catalogo STRUMENTI A CAPILLARE oppure nel sito www.cewal.com

The models and features described here refer to specific codes that are available from stock (Magazzino 91 - Ambiente Service). For full information on all versions and the available customised options, consult the technical sheets in the specific catalogue CAPILLARY INSTRUMENTS or on the website www.cewal.com

TERMOMETRI A CAPILLARE CON CASSA IN MATERIALE TERMOPLASTICO
da cruscotto, fissaggio con alette elastiche, cassa DN 37

CAPILLARY THERMOMETER WITH CASE IN THERMOPLASTIC MATERIAL
for instrument panel, fastening with elastic tabs, DN 37 case

T 37 P

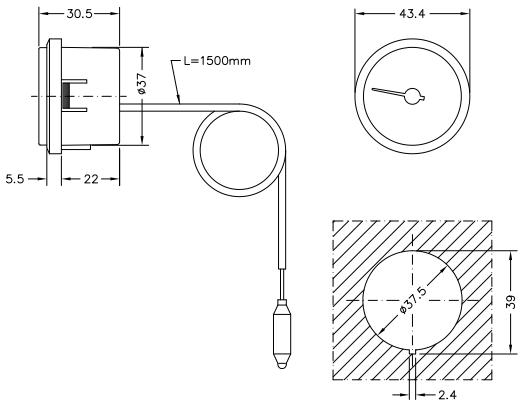

dima di foratura / cut out

> APPLICAZIONI

I termometri a capillare sono usati da molto tempo in una grande varietà di applicazioni ove sia utile o necessario leggere la temperatura su un cruscotto rilevandola a distanza. L'applicazione più diffusa per il modello T 37 P è indubbiamente su caldaie.
Spesso le varie case costruttrici di caldaie richiedono per motivi tecnici o estetici delle personalizzazioni.
In queste pagine presentiamo alcuni modelli base, facilmente intercambiabili con i modelli più usati dai produttori e quindi particolarmente adatti per il mercato della ricambistica o per soddisfare le necessità di serie modeste.

> PRINCIPALI SETTORI DI IMPIEGO

Le principali apparecchiature in cui è utilizzato T 37 P, sia come primo impiego sia come ricambio per manutenzione sono:
- caldaie
- apparecchiature per bar e ristorazione

> APPLICATIONS

The capillary thermometer have long been used in a wide variety of applications where it is useful or necessary to read the temperature on an instrument panel, taking it from a distance. The most common applications for model T 37 P is certainly on boilers.
Often the various brands of boilers require customisations for technical or aesthetic reasons.
In these pages we present some basic models, easily interchangeable with most models used by manufacturers, and therefore particularly suitable for the market of spare parts or to satisfy the needs of small series.

> MAIN FIELDS OF APPLICATION

The main equipment that use T 37 P as their first use or as a replacement for maintenance are:
- boilers
- equipment for bars and restaurants

> RIFERIMENTI NORMATIVI

- UNI EN 13190
  classe di precisione 2
- grado di protezione IP31 secondo EN 60529

> LIMITI DI IMPIEGO

Temperature

Sul corpo del termometro -20 ÷ +70 °C
Sul bulbo, in normale esercizio, fino a 3/4 del valore di fondo scala
Per brevi periodi fino a fondo scala

> NORMATIVE REFERENCES

- UNI EN 13190
  precision class 2
- degree of protection IP31 according to EN 60529

> OPERATING LIMITS

Temperatures

On the body of the thermometer -20 ÷ +70 °C
On the bulb, in normal operation, up to 3/4 of the full scale value
For short periods up to full scale

> CARATTERISTICHE COSTRUTTIVE

- cassa in nylon nero rinforzato
- vetrino in metacrilato ad alta trasparenza
- capillare in rame ricoperto PVC nero
- bulbo in rame inseribile anche su guaina (v. pag. 59)
- movimento: spirale in bronzo fosforoso
- quadrante in alluminio preverniciato fondo nero grafica bianca
- scala graduata 0/120 °C
- peso 46 gr

> CONSTRUCTION FEATURES

- black reinforced nylon casing
- crystal clear methacrylate window
- copper capillary covered with black PVC
- copper bulb insertable also on pocket (see pag. 59)
- movement: phosphorous bronze spiral
- prepainted aluminium dial black background and white graphics
- graduated scale 0/120 °C
- weight 46 gr

> ARTICOLI DISPONIBILI IN PRONTA CONSEGNA E PREZZI / ITEMS READY FOR DELIVERY AND PRICES

T 37 P — **CONFEZIONE / PACKAGING: 30 pcs.**

COD.	SCALA/SCALE	€
913 120 10	0/120 °C	6,80

I modelli, le caratteristiche, i campi di pressione qui descritti si riferiscono agli specifici codici disponibili in pronta consegna (Magazzino 91 - Ambiente Service). Per una informazione completa su tutte le versioni e le opzioni producibili su ordinazione consultare le schede tecniche nello specifico catalogo STRUMENTI A CAPILLARE oppure nel sito www.cewal.com

The models and features described here refer to specific codes that are available from stock (Magazzino 91 - Ambiente Service). For full information on all versions and the available customised options, consult the technical sheets in the specific catalogue CAPILLARY INSTRUMENTS or on the website www.cewal.com

TERMOMETRI A CAPILLARE CON FRONTALE QUADRO
cassa in materiale termoplastico, da cruscotto, fissaggio con alette elastiche, cassa DN 52

CAPILLARY THERMOMETER SQUARE FRONT
in thermoplastic material, for instrument panel, fastening with elastic tabs, DN 52 case

TQ 52 P

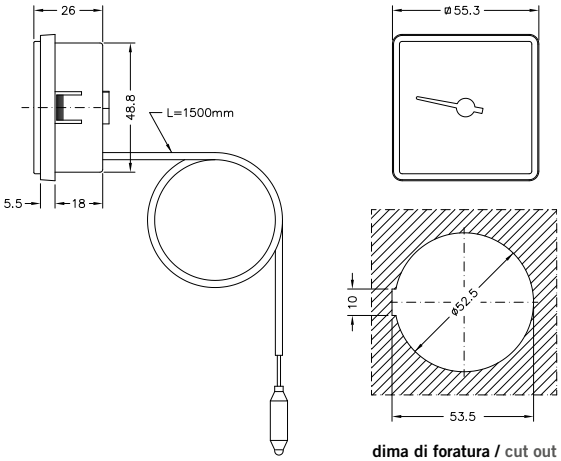

dima di foratura / cut out

> APPLICAZIONI

I termometri a capillare sono usati da molto tempo in una grande varietà di applicazioni ove sia utile o necessario leggere la temperatura su un cruscotto rilevandola a distanza. Le applicazioni più diffuse sono su caldaie per quanto riguarda il riscaldamento e su banchi e vetrine frigorifere per quanto riguarda la refrigerazione.
Spesso le varie case costruttrici di caldaie o banchi frigo richiedono per motivi tecnici o estetici delle personalizzazioni.
In queste pagine presentiamo alcuni modelli base, facilmente intercambiabili con i modelli più usati dai produttori e quindi particolarmente adatti per il mercato della ricambistica o per soddisfare le necessità di serie modeste.

> PRINCIPALI SETTORI DI IMPIEGO

Le principali apparecchiature cui sono destinati, sia come primo impiego sia come ricambio per manutenzione sono:
- caldaie
- apparecchiature per bar e ristorazione
- banchi e vetrine frigorifere
- applicazioni tecniche su impianti e macchine speciali

> APPLICATIONS

The capillary thermometer have long been used in a wide variety of applications where it is useful or necessary to read the temperature on an instrument panel, taking it from a distance. The most common applications are on boilers for heating and on refrigerated counters and display cabinets, regarding refrigeration.
Often the various brands of boilers or refrigerated counters require customisations for technical or aesthetic reasons.
In these pages we present some basic models, easily interchangeable with most models used by manufacturers, and therefore particularly suitable for the market of spare parts or to satisfy the needs of small series.

> MAIN FIELDS OF APPLICATION

The main equipment for which they are intended as their first use or as a replacement for maintenance are:
- boilers
- catering and bar equipment
- refrigerated counters and showcases
- technical applications on systems and special machines

> RIFERIMENTI NORMATIVI

- UNI EN 13190
  classe di precisione 2
- grado di protezione IP31 secondo EN 60529

> NORMATIVE REFERENCES

- UNI EN 13190
  precision class 2
- degree of protection IP31 according to EN 60529

> LIMITI DI IMPIEGO

Temperature

Sul corpo del termometro -20 ÷ +70 °C
Sul bulbo, in normale esercizio, fino a 3/4 del valore di fondo scala
Per brevi periodi fino a fondo scala

> OPERATING LIMITS

Temperatures

On the body of the thermometer -20 ÷ +70 °C
On the bulb, in normal operation, up to 3/4 of the full scale value
For short periods up to full scale

> CARATTERISTICHE COSTRUTTIVE

- cassa in nylon nero rinforzato
- vetrino in metacrilato ad alta trasparenza
- capillare in rame:
  ricoperto PVC nero per scala 0/120 °C
  ricoperto in polipropilene bianco per scala -40/+40 °C
- bulbo in rame inseribile anche su guaina (v. pag. 59)
- movimento: spirale in bronzo fosforoso
- quadrante in alluminio preverniciato
  - fondo nero grafica bianca per la scala 0/120 °C
  - fondo bianco, grafica blu e rossa per la scala -40/+40 °C
- peso 60 gr

> CONSTRUCTION FEATURES

- black reinforced nylon casing
- crystal clear methacrylate window
- copper capillary:
  PVC coated black for scale 0/120 °C
  white polypropylene coated for scale -40/+40 °C
- copper bulb insertable also on pocket (see pag. 59)
- movement: phosphorous bronze spiral
- prepainted aluminium dial
  - black background and white graphics for scale 0/120 °C
  - white background, red and blue graphics for scale +40/-40 °C
- weight 60 gr

> ARTICOLI DISPONIBILI IN PRONTA CONSEGNA E PREZZI / ITEMS READY FOR DELIVERY AND PRICES

TQ 52 P — **CONFEZIONE / PACKAGING: 30 pcs.**

COD.	SCALA/SCALE	€
913 122 19	-40/+40 °C	7,30
913 122 20	0/120 °C	6,80

I modelli, le caratteristiche, i campi di pressione qui descritti si riferiscono agli specifici codici disponibili in pronta consegna (Magazzino 91 - Ambiente Service). Per una informazione completa su tutte le versioni e le opzioni producibili su ordinazione consultare le schede tecniche nello specifico catalogo STRUMENTI A CAPILLARE oppure nel sito www.cewal.com

The models and features described here refer to specific codes that are available from stock (Magazzino 91 - Ambiente Service). For full information on all versions and the available customised options, consult the technical sheets in the specific catalogue CAPILLARY INSTRUMENTS or on the website www.cewal.com

TERMOMETRI A CAPILLARE CON FRONTALE QUADRO
cassa in materiale termoplastico, da cruscotto, fissaggio con alette elastiche, cassa DN 45

CAPILLARY THERMOMETER SQUARE FRONT
in thermoplastic material, for instrument panel, fastening with elastic tabs, DN 45 case

TQ 45 P

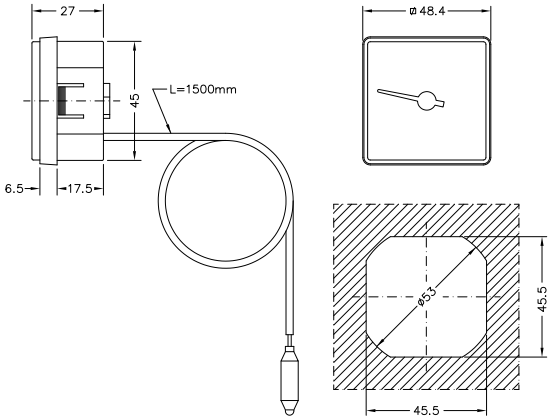

dima di foratura / cut out

> APPLICAZIONI

I termometri a capillare sono usati da molto tempo in una grande varietà di applicazioni ove sia utile o necessario leggere la temperatura su un cruscotto rilevandola a distanza. L'applicazione più diffusa per il modello TQ 45 P è indubbiamente su caldaie.
Spesso le varie case costruttrici di caldaie o banchi frigo richiedono per motivi tecnici o estetici delle personalizzazioni.
In queste pagine presentiamo alcuni modelli base, facilmente intercambiabili con i modelli più usati dai produttori e quindi particolarmente adatti per il mercato della ricambistica o per soddisfare le necessità di serie modeste.

> PRINCIPALI SETTORI DI IMPIEGO

Le principali apparecchiature in cui è utilizzato TQ 45 P, sia come primo impiego sia come ricambio per manutenzione sono:
- caldaie
- apparecchiature per bar e ristorazione

> APPLICATIONS

The capillary thermometer have long been used in a wide variety of applications where it is useful or necessary to read the temperature on an instrument panel, taking it from a distance. The most common application for model TQ 45 P is certainly on boilers.
Often the various brands of boilers or refrigerated counters require customisations for technical or aesthetic reasons.
In these pages we present some basic models, easily interchangeable with most models used by manufacturers, and therefore particularly suitable for the market of spare parts or to satisfy the needs of small series.

> MAIN FIELDS OF APPLICATION

The main equipment that use TQ 45 P as their first use or as a replacement for maintenance are:
- boilers
- equipment for bars and restaurants

> RIFERIMENTI NORMATIVI

- UNI EN 13190
  classe di precisione 2
- grado di protezione IP31 secondo EN 60529

> NORMATIVE REFERENCES

- UNI EN 13190
  precision class 2
- degree of protection IP31 according to EN 60529

> LIMITI DI IMPIEGO

Temperature

Sul corpo del termometro -20 ÷ +70 °C
Sul bulbo, in normale esercizio, fino a 3/4 del valore di fondo scala
Per brevi periodi fino a fondo scala

> OPERATING LIMITS

Temperatures

On the body of the thermometer -20 ÷ +70 °C
On the bulb, in normal operation, up to 3/4 of the full scale value
For short periods up to full scale

> CARATTERISTICHE COSTRUTTIVE

- cassa in nylon nero rinforzato
- vetrino in metacrilato ad alta trasparenza
- capillare in rame ricoperto PVC nero
- bulbo in rame inseribile anche su guaina (v. pag. 59)
- movimento: spirale in bronzo fosforoso
- quadrante in alluminio preverniciato fondo nero grafica bianca
- scala graduata 0/120 °C
- peso 55 gr

> CONSTRUCTION FEATURES

- black reinforced nylon casing
- crystal clear methacrylate window
- copper capillary covered with black PVC
- copper bulb insertable also on pocket (see pag. 59)
- movement: phosphorous bronze spiral
- prepainted aluminium dial black background and white graphics
- graduated scale 0/120 °C
- weight 55 gr

> ARTICOLI DISPONIBILI IN PRONTA CONSEGNA E PREZZI / ITEMS READY FOR DELIVERY AND PRICES

TQ 45 P — CONFEZIONE / PACKAGING: 30 pcs.

COD.	SCALA/SCALE	€
913 122 15	0/120 °C	6,80

I modelli, le caratteristiche, i campi di pressione qui descritti si riferiscono agli specifici codici disponibili in pronta consegna (Magazzino 91 - Ambiente Service). Per una informazione completa su tutte le versioni e le opzioni producibili su ordinazione consultare le schede tecniche nello specifico catalogo STRUMENTI A CAPILLARE oppure nel sito www.cewal.com

The models and features described here refer to specific codes that are available from stock (Magazzino 91 - Ambiente Service). For full information on all versions and the available customised options, consult the technical sheets in the specific catalogue CAPILLARY INSTRUMENTS or on the website www.cewal.com

TERMOMETRI A CAPILLARE CON FRONTALE QUADRO
cassa in materiale termoplastico, da cruscotto, fissaggio con alette elastiche, cassa DN 37

CAPILLARY THERMOMETER SQUARE FRONT
in thermoplastic material, for instrument panel, fastening with elastic tabs, DN 37 case

TQ 37 P

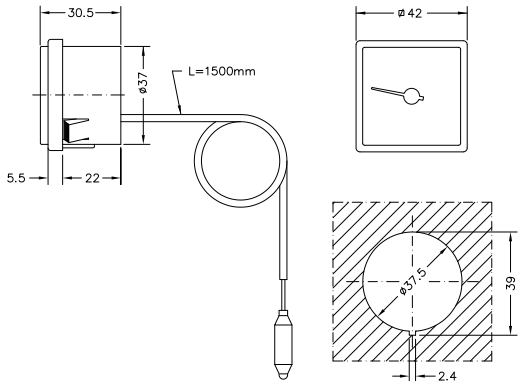

dima di foratura / cut out

> APPLICAZIONI

I termometri a capillare sono usati da molto tempo in una grande varietà di applicazioni ove sia utile o necessario leggere la temperatura su un cruscotto rilevandola a distanza. L'applicazione più diffusa per il modello TQ 37 P è indubbiamente su caldaie.
Spesso le varie case costruttrici di caldaie o banchi frigo richiedono per motivi tecnici o estetici delle personalizzazioni.
In queste pagine presentiamo alcuni modelli base, facilmente intercambiabili con i modelli più usati dai produttori e quindi particolarmente adatti per il mercato della ricambistica o per soddisfare le necessità di serie modeste.

> PRINCIPALI SETTORI DI IMPIEGO

Le principali apparecchiature in cui è utilizzato TQ 37 P, sia come primo impiego sia come ricambio per manutenzione sono:
- caldaie
- apparecchiature per bar e ristorazione

> APPLICATIONS

The capillary thermometer have long been used in a wide variety of applications where it is useful or necessary to read the temperature on an instrument panel, taking it from a distance. The most common application for model TQ 37 P is certainly on boilers.
Often the various brands of boilers or refrigerated counters require customisations for technical or aesthetic reasons.
In these pages we present some basic models, easily interchangeable with most models used by manufacturers, and therefore particularly suitable for the market of spare parts or to satisfy the needs of small series.

> MAIN FIELDS OF APPLICATION

The main equipment that use TQ 37 P as their first use or as a replacement for maintenance are:
- boilers
- equipment for bars and restaurants

> RIFERIMENTI NORMATIVI

- UNI EN 13190
  classe di precisione 2
- grado di protezione IP31 secondo EN 60529

> NORMATIVE REFERENCES

- UNI EN 13190
  precision class 2
- degree of protection IP31 according to EN 60529

> LIMITI DI IMPIEGO

Temperature

Sul corpo del termometro -20 ÷ +70 °C
Sul bulbo, in normale esercizio, fino a 3/4 del valore di fondo scala
Per brevi periodi fino a fondo scala

> OPERATING LIMITS

Temperatures

On the body of the thermometer -20 ÷ +70 °C
On the bulb, in normal operation, up to 3/4 of the full scale value
For short periods up to full scale

> CARATTERISTICHE COSTRUTTIVE

- cassa in nylon nero rinforzato
- vetrino in metacrilato ad alta trasparenza
- capillare in rame ricoperto PVC nero
- bulbo in rame inseribile anche su guaina (v. pag. 59)
- movimento: spirale in bronzo fosforoso
- quadrante in alluminio preverniciato fondo nero grafica bianca
- scala graduata 0/120 °C
- peso 48 gr

> CONSTRUCTION FEATURES

- black reinforced nylon casing
- crystal clear methacrylate window
- copper capillary covered with black PVC
- copper bulb insertable also on pocket (see pag. 59)
- movement: phosphorous bronze spiral
- prepainted aluminium dial black background and white graphics
- graduated scale 0/120 °C
- weight 48 gr

> ARTICOLI DISPONIBILI IN PRONTA CONSEGNA E PREZZI / ITEMS READY FOR DELIVERY AND PRICES

TQ 37 P — **CONFEZIONE / PACKAGING: 30 pcs.**

COD.	SCALA/SCALE	€
913 122 10	0/120 °C	6,80

I modelli, le caratteristiche, i campi di pressione qui descritti si riferiscono agli specifici codici disponibili in pronta consegna (Magazzino 91 - Ambiente Service). Per una informazione completa su tutte le versioni e le opzioni producibili su ordinazione consultare le schede tecniche nello specifico catalogo STRUMENTI A CAPILLARE oppure nel sito www.cewal.com

The models and features described here refer to specific codes that are available from stock (Magazzino 91 - Ambiente Service). For full information on all versions and the available customised options, consult the technical sheets in the specific catalogue CAPILLARY INSTRUMENTS or on the website www.cewal.com

TERMOMETRI A CAPILLARE CON FRONTALE RETTANGOLARE CASSA IN MATERIALE TERMOPLASTICO
da cruscotto, fissaggio con alette elastiche, quadrante girevole, cassa 58x25

CAPILLARY THERMOMETER RECTANGULAR FRONT, CASE IN THERMOPLASTIC MATERIAL
for instrument panel, fastening with elastic tabs, turnable dial, 58x25 case

TR 58.25 P

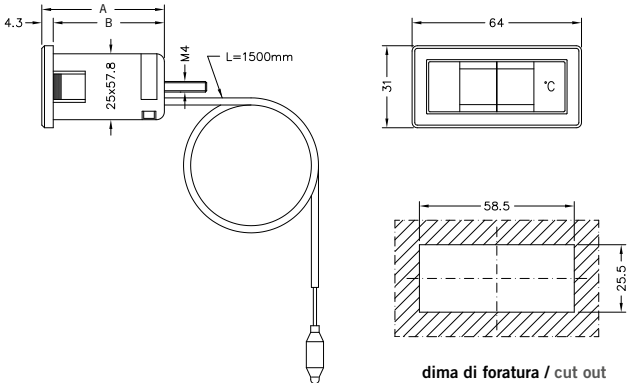

dima di foratura / cut out

> DIMENSIONI E PESI / SIZES AND WEIGHTS

MOD.	A	B	PESO/WEIGHT
TR 58.25 P L52	56,3 mm	52 mm	58 gr
TR 58.25 P L42	46,3 mm	42 mm	56 gr

> APPLICAZIONI

I termometri a capillare sono usati da molto tempo in una grande varietà di applicazioni ove sia utile o necessario leggere la temperatura su un cruscotto rilevandola a distanza. Le applicazioni più diffuse per il modello TR 58.25 P sono su caldaie per quanto riguarda il riscaldamento e su banchi e vetrine frigorifere per quanto riguarda la refrigerazione.
Spesso le varie case costruttrici di caldaie o banchi frigo richiedono per motivi tecnici o estetici delle personalizzazioni.
In queste pagine presentiamo alcuni modelli base, facilmente intercambiabili con i modelli più usati dai produttori e quindi particolarmente adatti per il mercato della ricambistica o per soddisfare le necessità di serie modeste.

> PRINCIPALI SETTORI DI IMPIEGO

Le principali apparecchiature cui sono destinati, sia come primo impiego sia come ricambio per manutenzione sono:
- caldaie
- apparecchiature per bar e ristorazione
- banchi e vetrine frigorifere
- applicazioni tecniche su impianti e macchine speciali

> APPLICATIONS

The capillary thermometer have long been used in a wide variety of applications where it is useful or necessary to read the temperature on an instrument panel, taking it from a distance. The most common applications for model TR 58.25 P are on boilers for heating and on refrigerated counters and display cabinets regarding refrigeration.
Often the various brands of boilers or refrigerated counters require customisations for technical or aesthetic reasons.
In these pages we present some basic models, easily interchangeable with most models used by manufacturers, and therefore particularly suitable for the market of spare parts or to satisfy the needs of small series.

> MAIN FIELDS OF APPLICATION

The main equipment for which they are intended as their first use or as a replacement for maintenance are:
- boilers
- catering and bar equipment
- refrigerated counters and showcases
- technical applications on systems and special machines

> RIFERIMENTI NORMATIVI

- UNI EN 13190
  classe di precisione 2
- grado di protezione IP31 secondo EN 60529

> NORMATIVE REFERENCES

- UNI EN 13190
  precision class 2
- degree of protection IP31 according to EN 60529

> LIMITI DI IMPIEGO

Temperature

Sul corpo del termometro -20 ÷ +70 °C
Sul bulbo, in normale esercizio, fino a 3/4 del valore di fondo scala
Per brevi periodi fino a fondo scala

> CARATTERISTICHE COSTRUTTIVE

- cassa e ghiera in ABS antiurto
  nero per versione 0/120 °C
  bianco per versione -40/+40 °C
- vetrino in metacrilato ad alta trasparenza
- capillare in rame ricoperto
  in PVC nero per versione 0/120 °C
  in polipropilene bianco per versione -40/+40 °C
- bulbo in rame inseribile anche su guaina (v. pag. 59)
- movimento: spirale in bronzo fosforoso
- quadrante a tamburo girevole in ABS antiurto
  - fondo nero grafica bianca su versione 0/120 °C
  - fondo bianco, grafica blu-rossa su versione -40/+40 °C

> OPERATING LIMITS

Temperatures

On the body of the thermometer -20 ÷ +70 °C
On the bulb, in normal operation, up to 3/4 of the full scale value
For short periods up to full scale

> CONSTRUCTION FEATURES

- case and ring in shockproof ABS
  black for 0/120 °C version
  white for -40/+40 °C version
- crystal clear methacrylate window
- copper capillary covered
  black PVC for 0/120 °C version
  white polypropylene for -40/+40 °C version
- copper bulb insertable also on pocket (see pag. 59)
- movement: phosphorous bronze spiral
- turnable drum dial in shockproof ABS
  - black background and white graphics for 0/120 °C version
  - white background, blue-red graphics on -40/+40 °C version

> ARTICOLI DISPONIBILI IN PRONTA CONSEGNA E PREZZI / ITEMS READY FOR DELIVERY AND PRICES

TR 58.25 P — **CONFEZIONE / PACKAGING: 30 pcs.**

COD.	SCALA/SCALE	€
913 220 20	-40/+40 °C	7,30
913 221 20	0/120 °C	6,80

I modelli, le caratteristiche, i campi di pressione qui descritti si riferiscono agli specifici codici disponibili in pronta consegna (Magazzino 91 - Ambiente Service). Per una informazione completa su tutte le versioni e le opzioni producibili su ordinazione consultare le schede tecniche nello specifico catalogo STRUMENTI A CAPILLARE oppure nel sito www.cewal.com

The models and features described here refer to specific codes that are available from stock (Magazzino 91 - Ambiente Service). For full information on all versions and the available customised options, consult the technical sheets in the specific catalogue CAPILLARY INSTRUMENTS or on the website www.cewal.com

TERMOMETRI A CAPILLARE CON CASSA FRONTALE RETTANGOLARE IN MATERIALE TERMOPLASTICO
da cruscotto, fissaggio con alette elastiche, frontale rettangolare, quadrante girevole, cassa 62x11

CAPILLARY THERMOMETER RECTANGULAR FRONT, CASE IN THERMOPLASTIC MATERIAL
for instrument panel, fastening with elastic tabs, turnable dial, 62x11 case

TRR 62.11 P

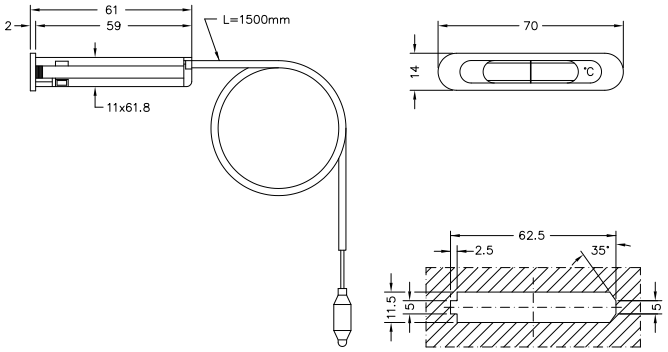

dima di foratura / cut out

> APPLICAZIONI

I termometri a capillare sono usati da molto tempo in una grande varietà di applicazioni ove sia utile o necessario leggere la temperatura su un cruscotto rilevandola a distanza. Le applicazioni più diffuse per il modello TRR 62.11 P sono su caldaie per quanto riguarda il riscaldamento e su banchi e vetrine frigorifere per quanto riguarda la refrigerazione.
Spesso le varie case costruttrici di caldaie o banchi frigo richiedono per motivi tecnici o estetici delle personalizzazioni.
In queste pagine presentiamo alcuni modelli base, facilmente intercambiabili con i modelli più usati dai produttori e quindi particolarmente adatti per il mercato della ricambistica o per soddisfare le necessità di serie modeste.

> PRINCIPALI SETTORI DI IMPIEGO

Le principali apparecchiature cui sono destinati, sia come primo impiego sia come ricambio per manutenzione sono:
- caldaie
- apparecchiature per bar e ristorazione
- banchi e vetrine frigorifere
- applicazioni tecniche su impianti e macchine speciali

> APPLICATIONS

The capillary thermometer have long been used in a wide variety of applications where it is useful or necessary to read the temperature on an instrument panel, taking it from a distance. The most common applications for model TRR 62.11 P are on boilers for heating and on refrigerated counters and display cabinets regarding refrigeration.
Often the various brands of boilers or refrigerated counters require customisations for technical or aesthetic reasons.
In these pages we present some basic models, easily interchangeable with most models used by manufacturers, and therefore particularly suitable for the market of spare parts or to satisfy the needs of small series.

> MAIN FIELDS OF APPLICATION

The main equipment for which they are intended as their first use or as a replacement for maintenance are:
- boilers
- catering and bar equipment
- refrigerated counters and showcases
- technical applications on systems and special machines

> RIFERIMENTI NORMATIVI

- UNI EN 13190
  classe di precisione 2
- grado di protezione IP31 secondo EN 60529

> NORMATIVE REFERENCES

- UNI EN 13190
  precision class 2
- degree of protection IP31 according to EN 60529

> LIMITI DI IMPIEGO

Temperature

Sul corpo del termometro -20 ÷ +70 °C
Sul bulbo, in normale esercizio, fino a 3/4 del valore di fondo scala
Per brevi periodi fino a fondo scala

> OPERATING LIMITS

Temperatures

On the body of the thermometer -20 ÷ +70 °C
On the bulb, in normal operation, up to 3/4 of the full scale value
For short periods up to full scale

> CARATTERISTICHE COSTRUTTIVE

- cassa e ghiera in ABS antiurto
  nero per versione 0/120 °C
  bianco per versione -40/+40 °C
- vetrino in metacrilato ad alta trasparenza
- capillare in rame ricoperto
  in PVC nero per versione 0/120 °C
  in polipropilene bianco per versione -40/+40 °C
- bulbo in rame inseribile anche su guaina (v. pag. 59)
- movimento: spirale in bronzo fosforoso
- quadrante a tamburo girevole in ABS antiurto
  - fondo nero grafica bianca su versione 0/120 °C
  - fondo bianco, grafica blu-rossa su versione -40/+40 °C
- peso 52 gr

> CONSTRUCTION FEATURES

- case and ring in shockproof ABS
  black for 0/120 °C version
  white for -40/+40 °C version
- crystal clear methacrylate window
- copper capillary covered
  black PVC for 0/120 °C version
  white polypropylene for -40/+40 °C version
- copper bulb insertable also on pocket (see pag. 59)
- movement: phosphorous bronze spiral
- turnable drum dial in shockproof ABS
  - black background and white graphics for 0/120 °C version
  - white background, blue-red graphics on -40/+40 °C version
- weight 52 gr

> ARTICOLI DISPONIBILI IN PRONTA CONSEGNA E PREZZI / ITEMS READY FOR DELIVERY AND PRICES

TRR 62.11 P — **CONFEZIONE / PACKAGING: 25 pcs.**

COD.	SCALA/SCALE	€
913 220 30	-40/+40 °C	**7,30**
913 221 30	0/120 °C	**6,80**

I modelli, le caratteristiche, i campi di pressione qui descritti si riferiscono agli specifici codici disponibili in pronta consegna (Magazzino 91 - Ambiente Service). Per una informazione completa su tutte le versioni e le opzioni producibili su ordinazione consultare le schede tecniche nello specifico catalogo STRUMENTI A CAPILLARE oppure nel sito www.cewal.com

The models and features described here refer to specific codes that are available from stock (Magazzino 91 - Ambiente Service). For full information on all versions and the available customised options, consult the technical sheets in the specific catalogue CAPILLARY INSTRUMENTS or on the website www.cewal.com

TERMOMETRI A CAPILLARE CON CASSA IN ACCIAIO INOX
da cruscotto, fissaggio con staffa, DN 52–60–80–100

CAPILLARY THERMOMETER WITH STAINLESS STEEL CASE
for instrument panel, mounting with bracket, DN 52–60–80–100

T 52 MS
T 60 MS
T 80 MS
T 100 MS

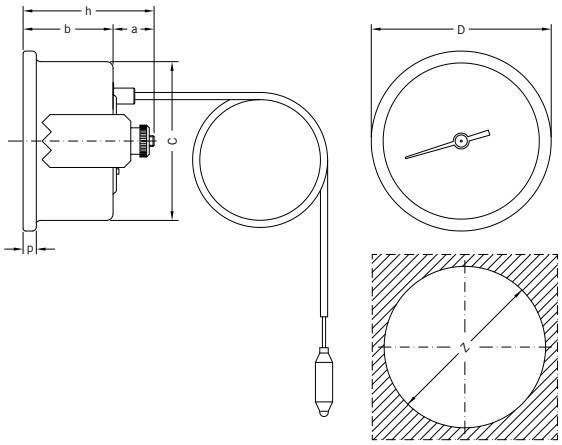

dima di foratura / cut out

> DIMENSIONI E PESI / SIZES AND WEIGHTS

MOD.	D	C	a	b	h	p	Z	PESO/WEIGHT
T 52 MS	56 mm	51 mm	15 mm	30 mm	45 mm	5 mm	53 mm	115 gr
T 60 MS	68 mm	60 mm	15 mm	34 mm	49 mm	5 mm	61 mm	137 gr
T 80 MS	86 mm	80 mm	15 mm	33 mm	48 mm	5 mm	81 mm	172 gr
T 100 MS	105 mm	99 mm	15 mm	33 mm	48 mm	5 mm	101 mm	238 gr

> APPLICAZIONI

Questi termometri permettono di rilevare la temperatura fino a 1,5 metri di distanza dalla cassa. Grazie a questa caratteristica essi trovano da tempo impiego in una molteplicità di apparecchiature e quindi anche la richiesta di ricambi è sempre più diffusa.
Nello specifico i termometri T __ MS sono predisposti per il fissaggio a cruscotto con apposita staffa e dado (a corredo con il termometro).
La struttura robusta in acciaio inox ne consente l'uso anche in apparecchiature delicate o soggette a particolare stress.

> PRINCIPALI SETTORI DI IMPIEGO

- apparecchiature per il riscaldamento (caldaie, bagni termostatici, elettrodomestici, apparecchiature per grandi cucine e ristorazione, termocucine, forni, impianti tecnico industriali)
- apparecchiature per la refrigerazione (banchi frigo, celle frigorifere impianti industriali refrigeranti)

> APPLICATIONS

These thermometers can read the temperature up to 1.5 metres away from the case. Thanks to this characteristic they have long been used on a variety of equipment and therefore also the demand of spare parts is increasingly widespread.
Specifically, the thermometers T __ MS are designed for mounting on the instrument panel with a bracket and nut (included with the thermometer).
The particularly sturdy structure allows it to be used in equipment subject to heavy stress or particularly delicate.

> MAIN FIELDS OF APPLICATION

- heating equipment (boilers, baths, electric household appliances, equipment for kitchens and restaurants, kitchens, ovens, industrial technical equipment)
- refrigeration equipment (refrigerated counters, cold rooms, industrial refrigerating equipment)

> RIFERIMENTI NORMATIVI

- UNI EN 13190
  classe di precisione 2
- grado di protezione frontale IP65 secondo EN 60529

> NORMATIVE REFERENCES

- UNI EN 13190
  precision class 2
- degree of protection frontal IP65 according to EN 60529

> LIMITI DI IMPIEGO

Temperature

Sul corpo del termometro -20 ÷ +70 °C
Sul bulbo, in normale esercizio, fino a 3/4 del valore di fondo scala
Per brevi periodi fino a fondo scala

> OPERATING LIMITS

Temperatures

On the body of the thermometer -20 ÷ +70 °C
On the bulb, in normal operation, up to 3/4 of the full scale value
For short periods up to full scale

> CARATTERISTICHE COSTRUTTIVE

- cassa in acciaio inox AISI 304 lucidato
- anello fermavetro in acciaio inox AISI 304 lucidato graffato alla cassa
- staffa di fissaggio in acciaio inox AISI 304
- vetrino in metacrilato ad alta trasparenza
- capillare in rame lungo 1500 mm
  - ricoperto PVC nero per scala 0/120 °C
  - ricoperto in polipropilene bianco per scala -40/+40 °C
  - ricoperto in calza di rame per scala 0/350 °C
- bulbo in rame inseribile anche su guaina (v. pag. 59)
- movimento: spirale in bronzo fosforoso
- quadrante in alluminio preverniciato
  - fondo bianco grafica nera su versione 0/120 °C e 0/350 °C
  - fondo bianco, grafica blu-rossa su versione -40/+40 °C

> CONSTRUCTION FEATURES

- case in polished stainless steel AISI 304
- retaining ring in polished stainless steel AISI 304, cramped to the case
- fixing bracket in stainless steel AISI 304
- crystal clear methacrylate window
- copper capillary 1500 mm lenght
  - PVC coated black for scale 0/120 °C
  - white polypropylene coated for scale -40/+40 °C
  - copper coated for scale 0/350 °C
- copper bulb insertable also on pocket (see pag. 59)
- movement: phosphorous bronze spiral
- prepainted aluminium dial
  - white background and black graphics for scale 0/120 °C and 0/350 °C version
  - white background, red and blue graphics for scale -40/+40 °C

> ARTICOLI DISPONIBILI IN PRONTA CONSEGNA E PREZZI / ITEMS READY FOR DELIVERY AND PRICES

T 52 MS

COD.	SCALA/SCALE	€
913 123 09 S	-40/+40 °C	11,60
913 123 10 S	0/120 °C	10,90
913 123 12 S	0/350 °C	14,40

T 60 MS

COD.	SCALA/SCALE	€
913 123 19 S	-40/+40 °C	14,50
913 123 20 S	0/120 °C	13,90
913 123 22 S	0/350 °C	17,30

T 80 MS

COD.	SCALA/SCALE	€
913 123 29 S	-40/+40 °C	17,00
913 123 30 S	0/120 °C	17,00
913 123 32 S	0/350 °C	20,00

T 100 MS

COD.	SCALA/SCALE	€
913 123 39 S	-40/+40 °C	18,60
913 123 40 S	0/120 °C	18,00
913 123 42 S	0/350 °C	21,40

I modelli, le caratteristiche, i campi di pressione qui descritti si riferiscono agli specifici codici disponibili in pronta consegna (Magazzino 91 - Ambiente Service). Per una informazione completa su tutte le versioni e le opzioni producibili su ordinazione consultare le schede tecniche nello specifico catalogo STRUMENTI A CAPILLARE oppure nel sito www.cewal.com

The models and features described here refer to specific codes that are available from stock (Magazzino 91 - Ambiente Service). For full information on all versions and the available customised options, consult the technical sheets in the specific catalogue CAPILLARY INSTRUMENTS or on the website www.cewal.com

TERMOMETRI A CAPILLARE CON CASSA IN ACCIAIO INOX
da cruscotto, fissaggio con flangia a tre fori, DN 60–80–100

CAPILLARY THERMOMETER WITH STAINLESS STEEL CASE
for instrument panel, mounting with three-hole flange, DN 60–80–100

T 60 MF
T 80 MF
T 100 MF

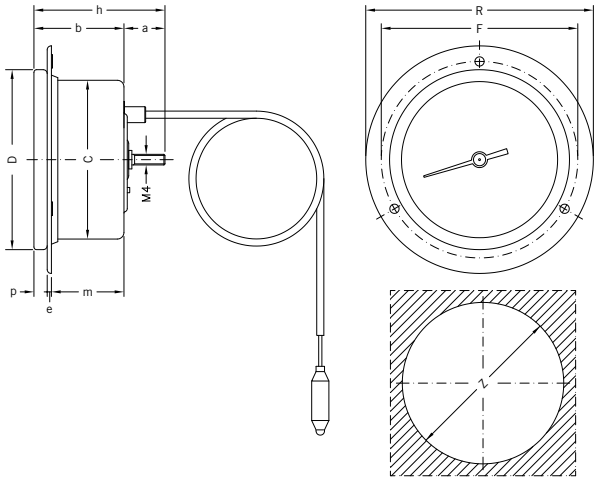

dima di foratura / cut out

> DIMENSIONI E PESI / SIZES AND WEIGHTS

MOD.	D	R	F	C	a	b	h	p	e	m	z	PESO/WEIGHT
T 60 MF	68 mm	86 mm	75 mm	60 mm	15 mm	34 mm	49 mm	5 mm	1.5 mm	27.5 mm	61 mm	136 gr
T 80 MF	86 mm	105 mm	93 mm	80 mm	15 mm	33 mm	48 mm	5 mm	1.5 mm	26.5 mm	81 mm	170 gr
T 100 MF	105 mm	130 mm	117 mm	99 mm	15 mm	33 mm	48 mm	5 mm	2 mm	26 mm	101 mm	235 gr

> APPLICAZIONI

Questi termometri permettono di rilevare la temperatura fino a 1,5 metri di distanza dalla cassa. Grazie a questa caratteristica essi trovano da tempo impiego in una molteplicità di apparecchiature e quindi anche la richiesta di ricambi è sempre più diffusa.
Nello specifico i termometri T __ MF sono predisposti per il fissaggio a cruscotto con apposita flangia a tre fori premontata sul termometro.
La struttura robusta in acciaio inox ne consente l'uso anche in apparecchiature delicate o soggette a particolare stress.

> PRINCIPALI SETTORI DI IMPIEGO

- apparecchiature per il riscaldamento (caldaie, bagni termostatici, elettrodomestici, apparecchiature per grandi cucine e ristorazione, termocucine, forni, impianti tecnico industriali)
- apparecchiature per la refrigerazione (banchi frigo, celle frigorifere, impianti industriali refrigeranti)

> APPLICATIONS

These thermometers can read the temperature up to 1.5 metres away from the case. Thanks to this characteristic they have long been used on a variety of equipment and therefore also the demand of spare parts is increasingly widespread.
Specifically, the thermometers T __ MF are designed for mounting on the instrument panel with a specific three-hole flange pre-assembled on the thermometer.
The particularly sturdy structure allows it to be used in equipment subject to heavy stress or particularly delicate.

> MAIN FIELDS OF APPLICATION

- heating equipment (boilers, baths, electric household appliances, equipment for kitchens and restaurants, kitchens, ovens, industrial technical equipment)
- refrigeration equipment (refrigerated counters, cold rooms, industrial refrigerating equipment)

> RIFERIMENTI NORMATIVI

- UNI EN 13190
  classe di precisione 2
- grado di protezione frontale IP65 secondo EN 60529

> LIMITI DI IMPIEGO

Temperature
Sul corpo del termometro -20 ÷ +70 °C
Sul bulbo, in normale esercizio, fino a 3/4 del valore di fondo scala
Per brevi periodi fino a fondo scala

> NORMATIVE REFERENCES

- UNI EN 13190
  precision class 2
- degree of protection frontal IP65 according to EN 60529

> OPERATING LIMITS

Temperatures
On the body of the thermometer -20 ÷ +70 °C
On the bulb, in normal operation, up to 3/4 of the full scale value
For short periods up to full scale

> CARATTERISTICHE COSTRUTTIVE

- cassa in acciaio inox AISI 304 lucidato
- anello fermavetro in acciaio inox AISI 304 lucidato graffato alla cassa
- flangia a pannello, premontata, in acciao inox AISI 304 lucidato, con 3 fori
- vetrino in metacrilato ad alta trasparenza
- capillare in rame lungo 1500 mm
  - ricoperto PVC nero per scala 0/120 °C
  - ricoperto in polipropilene bianco per scala -40/+40 °C
  - ricoperto in calza di rame per scala 0/350 °C
- bulbo in rame inseribile anche su guaina (v. pag. 59)
- movimento: spirale in bronzo fosforoso
- quadrante in alluminio preverniciato
  - fondo bianco grafica nera su versione 0/120 °C e 0/350 °C
  - fondo bianco, grafica blu-rossa su versione -40/+40 °C

> CONSTRUCTION FEATURES

- case in polished stainless steel AISI 304
- retaining ring in polished stainless steel AISI 304, cramped to the case
- panel-mounted, pre-assembled flange, AISI 304 stainless steel with three holes
- crystal clear methacrylate window
- copper capillary 1500 mm lenght
  - PVC coated black for scale 0/120 °C
  - white polypropylene coated for scale -40/+40 °C
  - copper coated for scale 0/350 °C
- copper bulb insertable also on pocket (see pag. 59)
- movement: phosphorous bronze spiral
- prepainted aluminium dial
  - white background and black graphics for scale 0/120 °C and 0/350 °C version
  - white background, red and blue graphics for scale -40/+40 °C

> ARTICOLI DISPONIBILI IN PRONTA CONSEGNA E PREZZI / ITEMS READY FOR DELIVERY AND PRICES

T 60 MF

COD.	SCALA/SCALE	€
913 123 19 F	-40/+40 °C	15,00
913 123 20 F	0/120 °C	14,40
913 123 22 F	0/350 °C	17,90

T 80 MF

COD.	SCALA/SCALE	€
913 123 29 F	-40/+40 °C	19,70
913 123 30 F	0/120 °C	19,10
913 123 32 F	0/350 °C	22,60

T 100 MF

COD.	SCALA/SCALE	€
913 123 39 F	-40/+40 °C	23,90
913 123 40 F	0/120 °C	23,30
913 123 42 F	0/350 °C	26,80

I modelli, le caratteristiche, i campi di pressione qui descritti si riferiscono agli specifici codici disponibili in pronta consegna (Magazzino 91 - Ambiente Service). Per una informazione completa su tutte le versioni e le opzioni producibili su ordinazione consultare le schede tecniche nello specifico catalogo STRUMENTI A CAPILLARE oppure nel sito www.cewal.com

The models and features described here refer to specific codes that are available from stock (Magazzino 91 - Ambiente Service). For full information on all versions and the available customised options, consult the technical sheets in the specific catalogue CAPILLARY INSTRUMENTS or on the website www.cewal.com

TERMOMETRI A CAPILLARE CON CASSA IN ACCIAIO INOX, DA PARETE
fissaggio con flangia a tre fori, DN 60–80–100

CAPILLARY THERMOMETER WITH STAINLESS STEEL CASE, WALL MOUNTING
fixing with three-hole flange, DN 60–80–100

T 60 MP
T 80 MP
T 100 MP

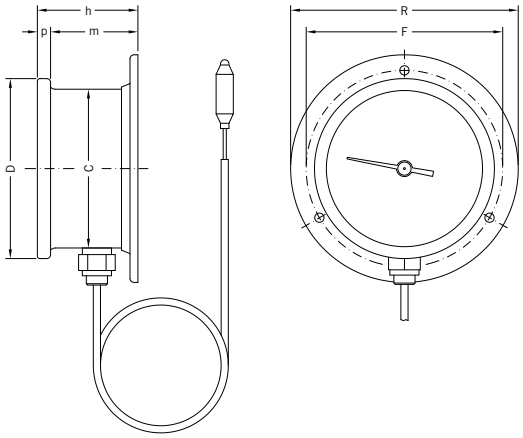

> DIMENSIONI E PESI / SIZES AND WEIGHTS

MOD.	D	R	F	C	p	m	h	PESO/WEIGHT
T 60 MP	68 mm	86 mm	75 mm	60 mm	5 mm	33 mm	38 mm	150 gr
T 80 MP	86 mm	105 mm	93 mm	80 mm	5 mm	32 mm	37 mm	185 gr
T 100 MP	105 mm	130 mm	117 mm	99 mm	5 mm	32 mm	37 mm	250 gr

> APPLICAZIONI

Questi termometri permettono di rilevare la temperatura fino a 1,5 metri di distanza dalla cassa. Grazie a questa caratteristica essi trovano da tempo impiego in una molteplicità di apparecchiature e quindi anche la richiesta di ricambi è sempre più diffusa.
Nello specifico i termometri T __ MP sono predisposti per il fissaggio a parete con apposita flangia a tre fori premontata sul termometro.
La struttura robusta in acciaio inox ne consente l'uso anche in apparecchiature delicate o soggette a particolare stress.

> PRINCIPALI SETTORI DI IMPIEGO

- apparecchiature per il riscaldamento (caldaie, bagni termostatici, elettrodomestici, apparecchiature per grandi cucine e ristorazione, termocucine, forni, impianti tecnico industriali)
- apparecchiature per la refrigerazione (banchi frigo, celle frigorifere impianti industriali refrigeranti)

> APPLICATIONS

These thermometers can read the temperature up to 1.5 metres away from the case of the thermometer. Thanks to this characteristic they have long been used on a variety of equipment and therefore also the demand of spare parts is increasingly widespread.
Specifically, the thermometers T __ MP are designed for wall-mount with a specific three-hole flange pre-assembled on the thermometer.
The INOX stainless steel sturdy structure allows it to be used in equipment subject to heavy stress or that is particularly delicate.

> MAIN FIELDS OF APPLICATION

- heating equipment (boilers, baths, electric household appliances, equipment for kitchens and restaurants, kitchens, ovens, industrial technical equipment)
- refrigeration equipment (refrigerated serve-over counters, cold rooms, industrial refrigerating equipment)

> RIFERIMENTI NORMATIVI

- UNI EN 13190
  classe di precisione 2
- grado di protezione frontale IP65 secondo EN 60529

> LIMITI DI IMPIEGO

Temperature

Sul corpo del termometro -20 ÷ +70 °C
Sul bulbo, in normale esercizio, fino a 3/4 del valore di fondo scala
Per brevi periodi fino a fondo scala

> NORMATIVE REFERENCES

- UNI EN 13190
  precision class 2
- degree of protection frontal IP65 according to EN 60529

> OPERATING LIMITS

Temperatures

On the body of the thermometer -20 ÷ +70 °C
On the bulb, in normal operation, up to 3/4 of the full scale value
For short periods up to full scale

> CARATTERISTICHE COSTRUTTIVE

- cassa in acciaio inox AISI 304 lucidato
- anello fermavetro in acciaio inox AISI 304 lucidato graffato alla cassa
- flangia a parete, premontata, in acciaio inox AISI 304 con tre fori
- vetrino in metacrilato ad alta trasparenza
- capillare in rame lungo 1500 mm
  - ricoperto PVC nero per scala 0/120 °C
  - ricoperto in polipropilene bianco per scala -40/+40 °C
  - ricoperto in calza di rame per scala 0/350 °C
- bulbo in rame inseribile anche su guaina (v. pag. 59)
- movimento: spirale in bronzo fosforoso
- quadrante in alluminio preverniciato
  - fondo bianco grafica nera su versione 0/120 °C e 0/350 °C
  - fondo bianco, grafica blu-rossa su versione -40/+40 °C

> CONSTRUCTION FEATURES

- case in polished stainless steel AISI 304
- retaining ring in polished stainless steel AISI 304, cramped to the case
- wall-mounted, pre-assembled flange, AISI 304 stainless steel with three holes
- crystal clear methacrylate window
- copper capillary 1500 mm lenght
  - PVC coated black for scale 0/120 °C
  - white polypropylene coated for scale -40/+40 °C
  - copper coated for scale 0/350 °C
- copper bulb insertable also on pocket (see pag. 59)
- movement: phosphorous bronze spiral
- prepainted aluminium dial
  - white background and black graphics for scale 0/120 °C and 0/350 °C version
  - white background, red and blue graphics for scale -40/+40 °C

> ARTICOLI DISPONIBILI IN PRONTA CONSEGNA E PREZZI / ITEMS READY FOR DELIVERY AND PRICES

T 60 MP

COD.	SCALA/SCALE	€
913 131 09	-40/+40 °C	17,60
913 131 10	0/120 °C	16,90
913 131 12	0/350 °C	20,50

T 80 MP

COD.	SCALA/SCALE	€
913 133 09	-40/+40 °C	20,40
913 133 10	0/120 °C	19,80
913 133 12	0/350 °C	23,30

T 100 MP

COD.	SCALA/SCALE	€
913 135 09	-40/+40 °C	24,80
913 135 10	0/120 °C	24,20
913 135 12	0/350 °C	27,80

I modelli, le caratteristiche, i campi di pressione qui descritti si riferiscono agli specifici codici disponibili in pronta consegna (Magazzino 91 - Ambiente Service). Per una informazione completa su tutte le versioni e le opzioni producibili su ordinazione consultare le schede tecniche nello specifico catalogo STRUMENTI A CAPILLARE oppure nel sito www.cewal.com

The models and features described here refer to specific codes that are available from stock (Magazzino 91 - Ambiente Service). For full information on all versions and the available customised options, consult the technical sheets in the specific catalogue CAPILLARY INSTRUMENTS or on the website www.cewal.com

MANOMETRI A CAPILLARE CON CASSA IN MATERIALE TERMOPLASTICO
da cruscotto, fissaggio con alette elastiche, cassa DN 52

CAPILLARY PRESSURE GAUGES WITH CASE IN THERMOPLASTIC MATERIAL
for instrument panel, fastening with elastic tabs, DN 52 case

ID 52 P

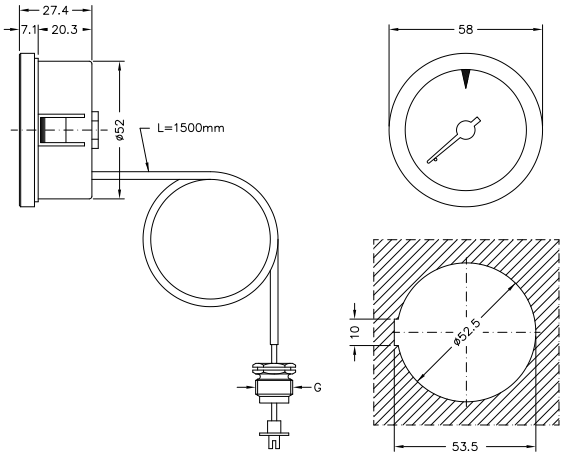

dima di foratura / cut out

> APPLICAZIONI

I manometri a capillare sono usati da molto tempo su caldaie o altre apparecchiature in pressione ove sia utile o necessario leggere la pressione su un cruscotto rilevandola a distanza.
Spesso le varie case costruttrici di caldaie richiedono per motivi tecnici o estetici delle personalizzazioni.
In queste pagine presentiamo alcuni modelli base, facilmente intercambiabili con i modelli più usati dai produttori e quindi particolarmente adatti per il mercato della ricambistica o per soddisfare le necessità di serie modeste.

> APPLICATIONS

The capillary pressure gauges have long been used on boilers or other pressurized equipment where it is useful or necessary to read the temperature on an instrument panel, taking it from a distance.
Often the manufacturers of boilers require customisations for technical or aesthetic reasons.
In these pages we present some basic models, easily interchangeable with most models used by manufacturers and therefore particularly suitable for the market of spare parts or to satisfy the needs of small series.

> PRINCIPALI SETTORI DI IMPIEGO

Sia come primo impiego sia come ricambio su:
- caldaie
- apparecchiature tecniche
- impianti e macchine speciali

> MAIN FIELDS OF APPLICATION

Both as first use and as a replacement on:
- boilers
- technical equipment
- machinery and special machines

> RIFERIMENTI NORMATIVI

- UNI EN 837-1
- grado di protezione IP31 secondo EN 60529

> NORMATIVE REFERENCES

- UNI EN 837-1
- degree of protection IP31 according to EN 60529

> LIMITI DI IMPIEGO

Temperature
Sul corpo del manometro -20 ÷ +70 °C
Del fluido in pressione max 90 °C
Pressioni
Fino a 3/4 del valore di fondo scala per pressioni statiche
Fino a 2/3 del valore di fondo scala per pressioni fluttuanti
Fino al valore di fondo scala per brevi periodi
Fluidi
Liquidi o gassosi non corrosivi per leghe di rame, non cristallizzanti, non altamente viscosi

> OPERATING LIMITS

Temperatures
On the body of the pressure gauge -20 ÷ +70 °C
Of pressurized fluid max 90 °C
Pressure
Up to 3/4 of the full scale value for static pressures
Up to 2/3 of the full scale value for fluctuating pressure
Up to the full scale value for short periods
Fluids
Liquid or gaseous non-corrosive to copper alloys, not highly viscous, not crystallising

> CARATTERISTICHE COSTRUTTIVE

- cassa e ghiera fermavetro in nylon nero rinforzato
- vetrino in metacrilato ad alta trasparenza
- capillare in rame ricoperto PVC nero
- raccordo in ottone utilizzabile anche con valvola di ritegno (v. pag. 59)
- molla Bourdon a "C" in lega di rame
- movimento di alta sensibilità in ottone lega orologeria (OT59)
- quadrante in alluminio preverniciato fondo nero grafica bianca
- indicatore rosso di massima regolabile stampato sul vetrino
- peso 80 gr

> CONSTRUCTION FEATURES

- case and ring in black reinforced nylon
- crystal clear methacrylate window
- copper capillary covered with black PVC
- brass pressure fitting usable also with check valve (see pag. 59)
- "C" shaped Bourdon spring in copper alloy
- high sensitivity movement in watch brass alloy (OT59)
- prepainted aluminium dial black background and white graphics
- red max indicator printed on the windows
- weight 80 gr

> ARTICOLI DISPONIBILI IN PRONTA CONSEGNA E PREZZI / ITEMS READY FOR DELIVERY AND PRICES

ID 52 P — **CONFEZIONE / PACKAGING: 24 pcs.**

COD.	(G) FILETTATURA/THREAD	SCALA/SCALE	€
914 002 20	14x1	0/4 bar	**8,20**
914 002 22	14x1	0/6 bar	**8,20**
914 002 24	G 1/4"	0/4 bar	**8,20**
914 002 26	G 1/4"	0/6 bar	**8,20**

I modelli, le caratteristiche, i campi di pressione qui descritti si riferiscono agli specifici codici disponibili in pronta consegna (Magazzino 91 - Ambiente Service). Per una informazione completa su tutte le versioni e le opzioni producibili su ordinazione consultare le schede tecniche nello specifico catalogo STRUMENTI A CAPILLARE oppure nel sito www.cewal.com

The models and features described here refer to specific codes that are available from stock (Magazzino 91 - Ambiente Service). For full information on all versions and the available customised options, consult the technical sheets in the specific catalogue CAPILLARY INSTRUMENTS or on the website www.cewal.com

MANOMETRI A CAPILLARE CON CASSA IN MATERIALE TERMOPLASTICO
da cruscotto, fissaggio con alette elastiche, cassa DN 42

CAPILLARY PRESSURE GAUGES WITH CASE IN THERMOPLASTIC MATERIAL
for instrument panel, fastening with elastic tabs, DN 42 case

ID 42 P

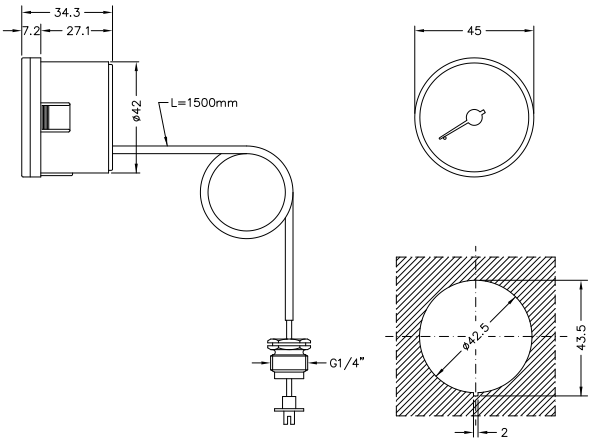

dima di foratura / cut out

> APPLICAZIONI

I manometri a capillare sono usati da molto tempo su caldaie o altre apparecchiature in pressione ove sia utile o necessario leggere la pressione su un cruscotto rilevandola a distanza.
Spesso le varie case costruttrici di caldaie richiedono per motivi tecnici o estetici delle personalizzazioni.
In queste pagine presentiamo alcuni modelli base, facilmente intercambiabili con i modelli più usati dai produttori e quindi particolarmente adatti per il mercato della ricambistica o per soddisfare le necessità di serie modeste.

> APPLICATIONS

The capillary pressure gauges have long been used on boilers or other pressurized equipment where it is useful or necessary to read the temperature on an instrument panel, taking it from a distance.
Often the manufacturers of boilers require customisations for technical or aesthetic reasons.
In these pages we present some basic models, easily interchangeable with most models used by manufacturers and therefore particularly suitable for the market of spare parts or to satisfy the needs of small series.

> PRINCIPALI SETTORI DI IMPIEGO

Sia come primo impiego sia come ricambio su:
- caldaie
- apparecchiature tecniche
- impianti e macchine speciali

> MAIN FIELDS OF APPLICATION

Both as first use and as a replacement on:
- boilers
- technical equipment
- machinery and special machines

> RIFERIMENTI NORMATIVI

- UNI EN 837-1
- grado di protezione IP31 secondo EN 60529

> NORMATIVE REFERENCES

- UNI EN 837-1
- degree of protection IP31 according to EN 60529

> LIMITI DI IMPIEGO

Temperature
Sul corpo del manometro -20 ÷ +70 °C
Del fluido in pressione max 90 °C
Pressioni
Fino a 3/4 del valore di fondo scala per pressioni statiche
Fino a 2/3 del valore di fondo scala per pressioni fluttuanti
Fino al valore di fondo scala per brevi periodi
Fluidi
Liquidi o gassosi non corrosivi per leghe di rame, non cristallizzanti, non altamente viscosi

> OPERATING LIMITS

Temperatures
On the body of the pressure gauge -20 ÷ +70 °C
Of pressurized fluid max 90 °C
Pressure
Up to 3/4 of the full scale value for static pressures
Up to 2/3 of the full scale value for fluctuating pressure
Up to the full scale value for short periods
Fluids
Liquid or gaseous non-corrosive to copper alloys, not highly viscous, not crystallising

> CARATTERISTICHE COSTRUTTIVE

- cassa bianca in nylon rinforzato
- vetrino in metacrilato ad alta trasparenza
- capillare in rame ricoperto PVC nero
- raccordo in ottone utilizzabile anche con valvola di ritegno (v. pag. 59)
- molla Bourdon a "C" in lega di rame
- movimento di alta sensibilità in ottone lega orologeria (OT59)
- quadrante in alluminio preverniciato fondo bianco grafica nera
- peso 73 gr

> CONSTRUCTION FEATURES

- reinforced nylon white casing
- crystal clear methacrylate window
- copper capillary covered with black PVC
- brass pressure fitting usable also with check valve (see pag. 59)
- "C" shaped Bourdon spring in copper alloy
- high sensitivity movement in watch brass alloy (OT59)
- prepainted aluminium dial white background and black graphics
- weight 73 gr

> ARTICOLI DISPONIBILI IN PRONTA CONSEGNA E PREZZI / ITEMS READY FOR DELIVERY AND PRICES

ID 42 P — **CONFEZIONE / PACKAGING: 24 pcs.**

COD.	FILETTATURA/THREAD	SCALA/SCALE	€
914 001 30	G 1/4"	0/4 bar	**8,20**
914 001 32	G 1/4"	0/6 bar	**8,20**

I modelli, le caratteristiche, i campi di pressione qui descritti si riferiscono agli specifici codici disponibili in pronta consegna (Magazzino 91 - Ambiente Service). Per una informazione completa su tutte le versioni e le opzioni producibili su ordinazione consultare le schede tecniche nello specifico catalogo STRUMENTI A CAPILLARE oppure nel sito www.cewal.com

The models and features described here refer to specific codes that are available from stock (Magazzino 91 - Ambiente Service). For full information on all versions and the available customised options, consult the technical sheets in the specific catalogue CAPILLARY INSTRUMENTS or on the website www.cewal.com

MANOMETRI A CAPILLARE CON CASSA IN MATERIALE TERMOPLASTICO
da cruscotto, fissaggio con alette elastiche, cassa DN 40

CAPILLARY PRESSURE GAUGES WITH CASE IN THERMOPLASTIC MATERIAL
for instrument panel, fastening with elastic tabs, DN 40 case

ID 40 P

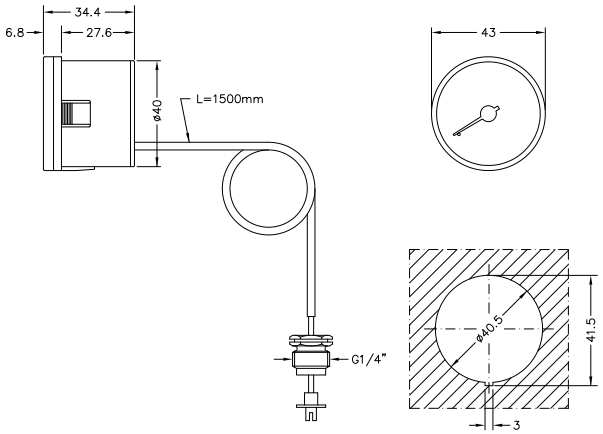

dima di foratura / cut out

> APPLICAZIONI

I manometri a capillare sono usati da molto tempo su caldaie o altre apparecchiature in pressione ove sia utile o necessario leggere la pressione su un cruscotto rilevandola a distanza.
Spesso le varie case costruttrici di caldaie richiedono per motivi tecnici o estetici delle personalizzazioni.
In queste pagine presentiamo alcuni modelli base, facilmente intercambiabili con i modelli più usati dai produttori e quindi particolarmente adatti per il mercato della ricambistica o per soddisfare le necessità di serie modeste.

> APPLICATIONS

The capillary pressure gauges have long been used on boilers or other pressurized equipment where it is useful or necessary to read the temperature on an instrument panel, taking it from a distance.
Often the manufacturers of boilers require customisations for technical or aesthetic reasons.
In these pages we present some basic models, easily interchangeable with most models used by manufacturers and therefore particularly suitable for the market of spare parts or to satisfy the needs of small series.

> PRINCIPALI SETTORI DI IMPIEGO

Sia come primo impiego sia come ricambio su:
- caldaie
- apparecchiature tecniche
- impianti e macchine speciali

> MAIN FIELDS OF APPLICATION

Both as first use and as a replacement on:
- boilers
- technical equipment
- machinery and special machines

> RIFERIMENTI NORMATIVI

- UNI EN 837-1
- grado di protezione IP31 secondo EN 60529

> NORMATIVE REFERENCES

- UNI EN 837-1
- degree of protection IP31 according to EN 60529

> LIMITI DI IMPIEGO

Temperature
Sul corpo del manometro -20 ÷ +70 °C
Del fluido in pressione max 90 °C
Pressioni
Fino a 3/4 del valore di fondo scala per pressioni statiche
Fino a 2/3 del valore di fondo scala per pressioni fluttuanti
Fino al valore di fondo scala per brevi periodi
Fluidi
Liquidi o gassosi non corrosivi per leghe di rame, non cristallizzanti, non altamente viscosi

> OPERATING LIMITS

Temperatures
On the body of the pressure gauge -20 ÷ +70 °C
Of pressurized fluid max 90 °C
Pressure
Up to 3/4 of the full scale value for static pressures
Up to 2/3 of the full scale value for fluctuating pressure
Up to the full scale value for short periods
Fluids
Liquid or gaseous non-corrosive to copper alloys, not highly viscous, not crystallising

> CARATTERISTICHE COSTRUTTIVE

- cassa bianca in nylon rinforzato
- vetrino in metacrilato ad alta trasparenza
- capillare in rame ricoperto PVC nero
- raccordo in ottone utilizzabile anche con valvola di ritegno (v. pag. 59)
- molla Bourdon a "C" in lega di rame
- movimento di alta sensibilità in ottone lega orologeria (OT59)
- quadrante in alluminio preverniciato fondo bianco grafica nera
- peso 71 gr

> CONSTRUCTION FEATURES

- reinforced nylon white casing
- crystal clear methacrylate window
- copper capillary covered with black PVC
- brass pressure fitting usable also with check valve (see pag. 59)
- "C" shaped Bourdon spring in copper alloy
- high sensitivity movement in watch brass alloy (OT59)
- prepainted aluminium dial white background and black graphics
- weight 71 gr

> ARTICOLI DISPONIBILI IN PRONTA CONSEGNA E PREZZI / ITEMS READY FOR DELIVERY AND PRICES

ID 40 P — **CONFEZIONE / PACKAGING: 24 pcs.**

COD.	FILETTATURA/THREAD	SCALA/SCALE	€
914 001 20	G 1/4"	0/4 bar	**8,20**
914 001 22	G 1/4"	0/6 bar	**8,20**

I modelli, le caratteristiche, i campi di pressione qui descritti si riferiscono agli specifici codici disponibili in pronta consegna (Magazzino 91 - Ambiente Service). Per una informazione completa su tutte le versioni e le opzioni producibili su ordinazione consultare le schede tecniche nello specifico catalogo STRUMENTI A CAPILLARE oppure nel sito www.cewal.com

The models and features described here refer to specific codes that are available from stock (Magazzino 91 - Ambiente Service). For full information on all versions and the available customised options, consult the technical sheets in the specific catalogue CAPILLARY INSTRUMENTS or on the website www.cewal.com

MANOMETRI A CAPILLARE CON CASSA IN MATERIALE TERMOPLASTICO
da cruscotto, fissaggio con alette elastiche, cassa DN 37

CAPILLARY PRESSURE GAUGES WITH CASE IN THERMOPLASTIC MATERIAL
for instrument panel, fastening with elastic tabs, DN 37 case

ID 37 P

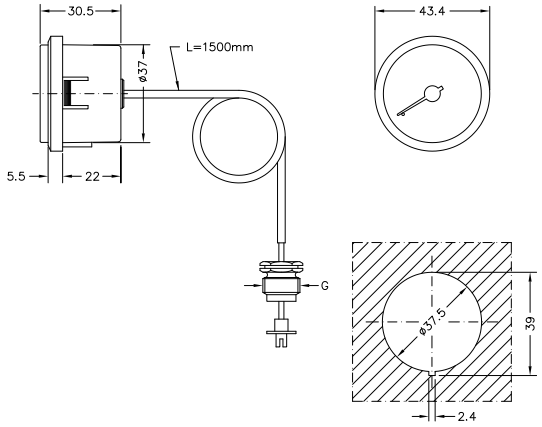

dima di foratura / cut out

> APPLICAZIONI

I manometri a capillare sono usati da molto tempo su caldaie o altre apparecchiature in pressione ove sia utile o necessario leggere la pressione su un cruscotto rilevandola a distanza.
Spesso le varie case costruttrici di caldaie richiedono per motivi tecnici o estetici delle personalizzazioni.
In queste pagine presentiamo alcuni modelli base, facilmente intercambiabili con i modelli più usati dai produttori e quindi particolarmente adatti per il mercato della ricambistica o per soddisfare le necessità di serie modeste.

> APPLICATIONS

The capillary pressure gauges have long been used on boilers or other pressurized equipment where it is useful or necessary to read the temperature on an instrument panel, taking it from a distance.
Often the manufacturers of boilers require customisations for technical or aesthetic reasons.
In these pages we present some basic models, easily interchangeable with most models used by manufacturers and therefore particularly suitable for the market of spare parts or to satisfy the needs of small series.

> PRINCIPALI SETTORI DI IMPIEGO

Sia come primo impiego sia come ricambio su:
- caldaie
- apparecchiature tecniche
- impianti e macchine speciali

> MAIN FIELDS OF APPLICATION

Both as first use and as a replacement on:
- boilers
- technical equipment
- machinery and special machines

> RIFERIMENTI NORMATIVI

- UNI EN 837-1
- grado di protezione IP31 secondo EN 60529

> NORMATIVE REFERENCES

- UNI EN 837-1
- degree of protection IP31 according to EN 60529

> LIMITI DI IMPIEGO

Temperature
Sul corpo del manometro -20 ÷ +70 °C
Del fluido in pressione max 90 °C
Pressioni
Fino a 3/4 del valore di fondo scala per pressioni statiche
Fino a 2/3 del valore di fondo scala per pressioni fluttuanti
Fino al valore di fondo scala per brevi periodi
Fluidi
Liquidi o gassosi non corrosivi per leghe di rame, non cristallizzanti, non altamente viscosi

> OPERATING LIMITS

Temperatures
On the body of the pressure gauge -20 ÷ +70 °C
Of pressurized fluid max 90 °C
Pressure
Up to 3/4 of the full scale value for static pressures
Up to 2/3 of the full scale value for fluctuating pressure
Up to the full scale value for short periods
Fluids
Liquid or gaseous non-corrosive to copper alloys, not highly viscous, not crystallising

> CARATTERISTICHE COSTRUTTIVE

- cassa nera in nylon rinforzato
- vetrino in metacrilato ad alta trasparenza
- capillare in rame ricoperto PVC nero
- raccordo in ottone utilizzabile anche con valvola di ritegno (v. pag. 59)
- molla Bourdon a "C" in lega di rame
- movimento di alta sensibilità in ottone lega orologeria (OT59)
- quadrante in alluminio preverniciato fondo nero grafica bianca
- peso 69 gr

> CONSTRUCTION FEATURES

- reinforced nylon black casing
- crystal clear methacrylate window
- copper capillary covered with black PVC
- brass pressure fitting usable also with check valve (see pag. 59)
- "C" shaped Bourdon spring in copper alloy
- high sensitivity movement in watch brass alloy (OT59)
- prepainted aluminium dial black background and white graphics
- weight 69 gr

> ARTICOLI DISPONIBILI IN PRONTA CONSEGNA E PREZZI / ITEMS READY FOR DELIVERY AND PRICES

ID 37 P — **CONFEZIONE / PACKAGING: 28 pcs.**

COD.	(G) FILETTATURA/THREAD	SCALA/SCALE	€
914 001 10	14x1	0/4 bar	**8,20**
914 001 12	14x1	0/6 bar	**8,20**
914 001 14	G 1/4"	0/4 bar	**8,20**
914 001 16	G 1/4"	0/6 bar	**8,20**

I modelli, le caratteristiche, i campi di pressione qui descritti si riferiscono agli specifici codici disponibili in pronta consegna (Magazzino 91 - Ambiente Service). Per una informazione completa su tutte le versioni e le opzioni producibili su ordinazione consultare le schede tecniche nello specifico catalogo STRUMENTI A CAPILLARE oppure nel sito www.cewal.com

The models and features described here refer to specific codes that are available from stock (Magazzino 91 - Ambiente Service). For full information on all versions and the available customised options, consult the technical sheets in the specific catalogue CAPILLARY INSTRUMENTS or on the website www.cewal.com

MANOMETRI A CAPILLARE FRONTALE QUADRO
con cassa in materiale termoplastico, da cruscotto, fissaggio con alette elastiche, cassa DN 52

CAPILLARY PRESSURE GAUGES SQUARE FRONT
with case in thermoplastic material, for instrument panel, fastening with elastic tabs, DN 52 case

IQ 52 P

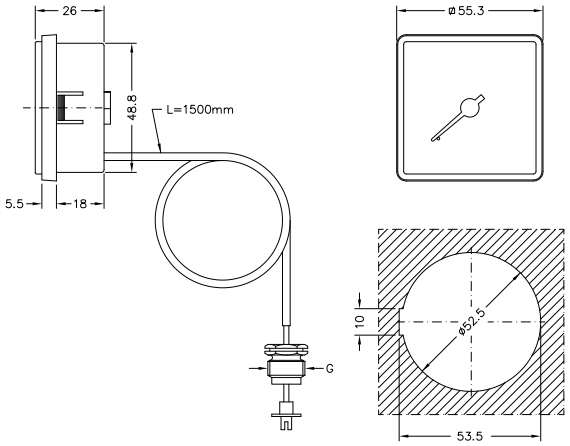

dima di foratura / cut out

> APPLICAZIONI

I manometri a capillare sono usati da molto tempo su caldaie o altre apparecchiature in pressione ove sia utile o necessario leggere la pressione su un cruscotto rilevandola a distanza.
Spesso le varie case costruttrici di caldaie richiedono per motivi tecnici o estetici delle personalizzazioni.
In queste pagine presentiamo alcuni modelli base, facilmente intercambiabili con i modelli più usati dai produttori e quindi particolarmente adatti per il mercato della ricambistica o per soddisfare le necessità di serie modeste.

> APPLICATIONS

The capillary pressure gauges have long been used on boilers or other pressurized equipment where it is useful or necessary to read the temperature on an instrument panel, taking it from a distance.
Often the manufacturers of boilers require customisations for technical or aesthetic reasons.
In these pages we present some basic models, easily interchangeable with most models used by manufacturers and therefore particularly suitable for the market of spare parts or to satisfy the needs of small series.

> PRINCIPALI SETTORI DI IMPIEGO

Sia come primo impiego sia come ricambio su:
- caldaie
- apparecchiature tecniche
- impianti e macchine speciali

> MAIN FIELDS OF APPLICATION

Both as first use and as a replacement on:
- boilers
- technical equipment
- machinery and special machines

> RIFERIMENTI NORMATIVI

- UNI EN 837-1
- grado di protezione IP31 secondo EN 60529

> NORMATIVE REFERENCES

- UNI EN 837-1
- degree of protection IP31 according to EN 60529

> LIMITI DI IMPIEGO

Temperature
Sul corpo del manometro -20 ÷ +70 °C
Del fluido in pressione max 90 °C
Pressioni
Fino a 3/4 del valore di fondo scala per pressioni statiche
Fino a 2/3 del valore di fondo scala per pressioni fluttuanti
Fino al valore di fondo scala per brevi periodi
Fluidi
Liquidi o gassosi non corrosivi per leghe di rame, non cristallizzanti, non altamente viscosi

> OPERATING LIMITS

Temperatures
On the body of the pressure gauge -20 ÷ +70 °C
Of pressurized fluid max 90 °C
Pressure
Up to 3/4 of the full scale value for static pressures
Up to 2/3 of the full scale value for fluctuating pressure
Up to the full scale value for short periods
Fluids
Liquid or gaseous non-corrosive to copper alloys, not highly viscous, not crystallising

> CARATTERISTICHE COSTRUTTIVE

- cassa nera in nylon rinforzato
- vetrino in metacrilato ad alta trasparenza
- capillare in rame ricoperto PVC nero
- raccordo in ottone utilizzabile anche con valvola di ritegno (v. pag. 59)
- molla Bourdon a "C" in lega di rame
- movimento di alta sensibilità in ottone lega orologeria (OT59)
- quadrante in alluminio preverniciato fondo nero grafica bianca
- peso 80 gr

> CONSTRUCTION FEATURES

- reinforced nylon black casing
- crystal clear methacrylate window
- copper capillary covered with black PVC
- brass pressure fitting usable also with check valve (see pag. 59)
- "C" shaped Bourdon spring in copper alloy
- high sensitivity movement in watch brass alloy (OT59)
- prepainted aluminium dial black background and white graphics
- weight 80 gr

> ARTICOLI DISPONIBILI IN PRONTA CONSEGNA E PREZZI / ITEMS READY FOR DELIVERY AND PRICES

IQ 52 P — **CONFEZIONE / PACKAGING: 20 pcs.**

COD.	(G) FILETTATURA/THREAD	SCALA/SCALE	€
914 004 20	14x1	0/4 bar	**8,20**
914 004 22	14x1	0/6 bar	**8,20**
914 004 24	G 1/4"	0/4 bar	**8,20**
914 004 26	G 1/4"	0/6 bar	**8,20**

I modelli, le caratteristiche, i campi di pressione qui descritti si riferiscono agli specifici codici disponibili in pronta consegna (Magazzino 91 - Ambiente Service). Per una informazione completa su tutte le versioni e le opzioni producibili su ordinazione consultare le schede tecniche nello specifico catalogo STRUMENTI A CAPILLARE oppure nel sito www.cewal.com

The models and features described here refer to specific codes that are available from stock (Magazzino 91 - Ambiente Service). For full information on all versions and the available customised options, consult the technical sheets in the specific catalogue CAPILLARY INSTRUMENTS or on the website www.cewal.com

MANOMETRI A CAPILLARE FRONTALE QUADRO
con cassa in materiale termoplastico, da cruscotto, fissaggio con alette elastiche, cassa DN 45

CAPILLARY PRESSURE GAUGES SQUARE FRONT
with case in thermoplastic material, for instrument panel, fastening with elastic tabs, DN 45 case

IQ 45 P

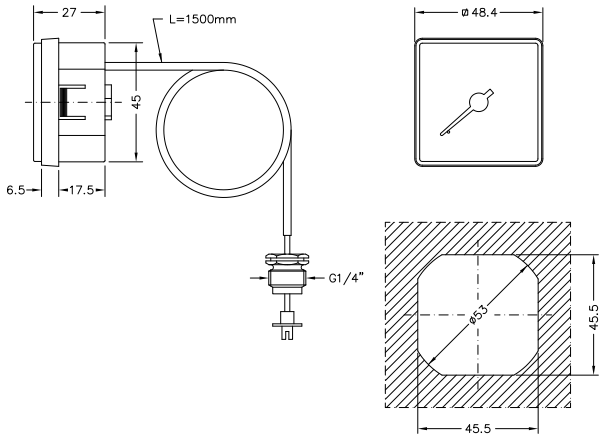

dima di foratura / cut out

> APPLICAZIONI

I manometri a capillare sono usati da molto tempo su caldaie o altre apparecchiature in pressione ove sia utile o necessario leggere la pressione su un cruscotto rilevandola a distanza.
Spesso le varie case costruttrici di caldaie richiedono per motivi tecnici o estetici delle personalizzazioni.
In queste pagine presentiamo alcuni modelli base, facilmente intercambiabili con i modelli più usati dai produttori e quindi particolarmente adatti per il mercato della ricambistica o per soddisfare le necessità di serie modeste.

> APPLICATIONS

The capillary pressure gauges have long been used on boilers or other pressurized equipment where it is useful or necessary to read the temperature on an instrument panel, taking it from a distance.
Often the manufacturers of boilers require customisations for technical or aesthetic reasons.
In these pages we present some basic models, easily interchangeable with most models used by manufacturers and therefore particularly suitable for the market of spare parts or to satisfy the needs of small series.

> PRINCIPALI SETTORI DI IMPIEGO

Sia come primo impiego sia come ricambio su:
- caldaie
- apparecchiature tecniche
- impianti e macchine speciali

> MAIN FIELDS OF APPLICATION

Both as first use and as a replacement on:
- boilers
- technical equipment
- machinery and special machines

> RIFERIMENTI NORMATIVI

- UNI EN 837-1
- grado di protezione IP31 secondo EN 60529

> NORMATIVE REFERENCES

- UNI EN 837-1
- degree of protection IP31 according to EN 60529

> LIMITI DI IMPIEGO

Temperature
Sul corpo del manometro -20 ÷ +70 °C
Del fluido in pressione max 90 °C
Pressioni
Fino a 3/4 del valore di fondo scala per pressioni statiche
Fino a 2/3 del valore di fondo scala per pressioni fluttuanti
Fino al valore di fondo scala per brevi periodi
Fluidi
Liquidi o gassosi non corrosivi per leghe di rame, non cristallizzanti, non altamente viscosi

> OPERATING LIMITS

Temperatures
On the body of the pressure gauge -20 ÷ +70 °C
Of pressurized fluid max 90 °C
Pressure
Up to 3/4 of the full scale value for static pressures
Up to 2/3 of the full scale value for fluctuating pressure
Up to the full scale value for short periods
Fluids
Liquid or gaseous non-corrosive to copper alloys, not highly viscous, not crystallising

> CARATTERISTICHE COSTRUTTIVE

- cassa nera in nylon rinforzato
- vetrino in metacrilato ad alta trasparenza
- capillare in rame ricoperto PVC nero
- raccordo in ottone utilizzabile anche con valvola di ritegno (v. pag. 59)
- molla Bourdon a "C" in lega di rame
- movimento di alta sensibilità in ottone lega orologeria (OT59)
- quadrante in alluminio preverniciato fondo nero grafica bianca
- peso 75 gr

> CONSTRUCTION FEATURES

- reinforced nylon black casing
- crystal clear methacrylate window
- copper capillary covered with black PVC
- brass pressure fitting usable also with check valve (see pag. 59)
- "C" shaped Bourdon spring in copper alloy
- high sensitivity movement in watch brass alloy (OT59)
- prepainted aluminium dial black background and white graphics
- weight 75 gr

> ARTICOLI DISPONIBILI IN PRONTA CONSEGNA E PREZZI / ITEMS READY FOR DELIVERY AND PRICES

IQ 45 P — **CONFEZIONE / PACKAGING: 24 pcs.**

COD.	FILETTATURA/THREAD	SCALA/SCALE	€
914 003 50	G 1/4"	0/4 bar	**8,20**
914 003 52	G 1/4"	0/6 bar	**8,20**

I modelli, le caratteristiche, i campi di pressione qui descritti si riferiscono agli specifici codici disponibili in pronta consegna (Magazzino 91 - Ambiente Service). Per una informazione completa su tutte le versioni e le opzioni producibili su ordinazione consultare le schede tecniche nello specifico catalogo STRUMENTI A CAPILLARE oppure nel sito www.cewal.com

The models and features described here refer to specific codes that are available from stock (Magazzino 91 - Ambiente Service). For full information on all versions and the available customised options, consult the technical sheets in the specific catalogue CAPILLARY INSTRUMENTS or on the website www.cewal.com

MANOMETRI A CAPILLARE FRONTALE QUADRO
con cassa in materiale termoplastico, da cruscotto, fissaggio con alette elastiche, cassa DN 37

CAPILLARY PRESSURE GAUGES SQUARE FRONT
with case in thermoplastic material, for instrument panel, fastening with elastic tabs, DN 37 case

IQ 37 P

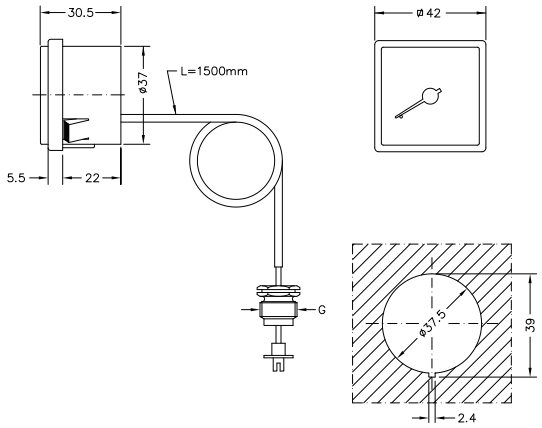

dima di foratura / cut out

> APPLICAZIONI

I manometri a capillare sono usati da molto tempo su caldaie o altre apparecchiature in pressione ove sia utile o necessario leggere la pressione su un cruscotto rilevandola a distanza.
Spesso le varie case costruttrici di caldaie richiedono per motivi tecnici o estetici delle personalizzazioni.
In queste pagine presentiamo alcuni modelli base, facilmente intercambiabili con i modelli più usati dai produttori e quindi particolarmente adatti per il mercato della ricambistica o per soddisfare le necessità di serie modeste.

> APPLICATIONS

The capillary pressure gauges have long been used on boilers or other pressurized equipment where it is useful or necessary to read the temperature on an instrument panel, taking it from a distance.
Often the manufacturers of boilers require customisations for technical or aesthetic reasons.
In these pages we present some basic models, easily interchangeable with most models used by manufacturers and therefore particularly suitable for the market of spare parts or to satisfy the needs of small series.

> PRINCIPALI SETTORI DI IMPIEGO

Sia come primo impiego sia come ricambio su:
- caldaie
- apparecchiature tecniche
- impianti e macchine speciali

> MAIN FIELDS OF APPLICATION

Both as first use and as a replacement on:
- boilers
- technical equipment
- machinery and special machines

> RIFERIMENTI NORMATIVI

- UNI EN 837-1
- grado di protezione IP31 secondo EN 60529

> NORMATIVE REFERENCES

- UNI EN 837-1
- degree of protection IP31 according to EN 60529

> LIMITI DI IMPIEGO

Temperature
Sul corpo del manometro -20 ÷ +70 °C
Del fluido in pressione max 90 °C
Pressioni
Fino a 3/4 del valore di fondo scala per pressioni statiche
Fino a 2/3 del valore di fondo scala per pressioni fluttuanti
Fino al valore di fondo scala per brevi periodi
Fluidi
Liquidi o gassosi non corrosivi per leghe di rame, non cristallizzanti, non altamente viscosi

> OPERATING LIMITS

Temperatures
On the body of the pressure gauge -20 ÷ +70 °C
Of pressurized fluid max 90 °C
Pressure
Up to 3/4 of the full scale value for static pressures
Up to 2/3 of the full scale value for fluctuating pressure
Up to the full scale value for short periods
Fluids
Liquid or gaseous non-corrosive to copper alloys, not highly viscous, not crystallising

> CARATTERISTICHE COSTRUTTIVE

- cassa nera in nylon rinforzato
- vetrino in metacrilato ad alta trasparenza
- capillare in rame ricoperto PVC nero
- raccordo in ottone utilizzabile anche con valvola di ritegno (v. pag. 59)
- molla Bourdon a "C" in lega di rame
- movimento di alta sensibilità in ottone lega orologeria (OT59)
- quadrante in alluminio preverniciato fondo nero grafica bianca
- peso 73 gr

> CONSTRUCTION FEATURES

- reinforced nylon black casing
- crystal clear methacrylate window
- copper capillary covered with black PVC
- brass pressure fitting usable also with check valve (see pag. 59)
- "C" shaped Bourdon spring in copper alloy
- high sensitivity movement in watch brass alloy (OT59)
- prepainted aluminium dial black background and white graphics
- weight 73 gr

> ARTICOLI DISPONIBILI IN PRONTA CONSEGNA E PREZZI / ITEMS READY FOR DELIVERY AND PRICES

IQ 37 P — **CONFEZIONE / PACKAGING: 28 pcs.**

COD.	(G) FILETTATURA/THREAD	SCALA/SCALE	€
914 003 10	14x1	0/4 bar	**8,20**
914 003 12	14x1	0/6 bar	**8,20**
914 003 14	G 1/4"	0/4 bar	**8,20**
914 003 16	G 1/4"	0/6 bar	**8,20**

I modelli, le caratteristiche, i campi di pressione qui descritti si riferiscono agli specifici codici disponibili in pronta consegna (Magazzino 91 - Ambiente Service). Per una informazione completa su tutte le versioni e le opzioni producibili su ordinazione consultare le schede tecniche nello specifico catalogo STRUMENTI A CAPILLARE oppure nel sito www.cewal.com

The models and features described here refer to specific codes that are available from stock (Magazzino 91 - Ambiente Service). For full information on all versions and the available customised options, consult the technical sheets in the specific catalogue CAPILLARY INSTRUMENTS or on the website www.cewal.com

> RICAMBI PER APPARECCHIATURE A GAS

> GAS APPLIANCES SPARES

TERMOCOPPIE UNIVERSALI IN BUSTA

UNIVERSAL THERMOCOUPLE PACK

TU

> CARATTERISTICHE DISTINTIVE

Dall'introduzione del gas combustibile in molti apparecchi di uso domestico le termocoppie svolgono un ruolo essenziale per l'uso sicuro di tali apparecchi.
Il loro principio di funzionamento è tanto semplice quanto efficace. In caso di mancanza di fiamma, provocano il blocco dell'erogazione del gas.
Anche se più sofisticati sistemi elettronici stanno progressivamente rimpiazzando la loro funzione, esiste un importante fabbisogno di termocoppie a livello di ricambistica.

Le termocoppie universali in busta soddisfano al meglio tale fabbisogno permettendo, con l'assemblaggio di alcuni componenti, di configurare il ricambio della termocoppia su tutte le apparecchiature delle principali marche.

Esse sono confezionate in pratiche buste contenenti, oltre alla termocoppia vera e propria, i componenti per ottenere lo specifico modello desiderato e un pratico schema per l'assemblaggio.

> DISTINCTIVE FEATURES

Since the introduction of fuel gas in many household appliances, thermocouples play an essential role for the safe use of such equipment.
Their operating principle is as simple as it is effective. In case of lack of flame, they cause the blocking of gas supply.
Although more sophisticated electronic systems are gradually replacing their function, there is an important need for spare parts for thermocouples.

Universal pack thermocouples are designed to best meet this requirement, allowing, with the assembly of certain components, to configure the replacement thermocouple of all equipment of major brands.

They are packaged in convenient packs containing, in addition to the actual thermocouple, components to obtain the specific model desired and a handy diagram for assembly.

Sono disponibili tre versioni che si differenziano per il numero di componenti e quindi l'universalità di ricambi ottenibili.

- **BUSTA UNIVERSALE MINI (TU MINI)**
  Include 8 componenti adatti a ottenere i ricambi di tutte le principali termocoppie in uso in Italia ed è disponibile in due diverse lunghezze
- **BUSTA UNIVERSALE STANDARD (TU STANDARD)**
  Include 13 componenti adatti a ottenere i ricambi di tutte le principali termocoppie in uso in Europa ed è disponibile in due diverse lunghezze.
- **BUSTA UNIVERSALE MAXI (TU MAXI)**
  Include 17 componenti adatti a ottenere i ricambi di tutte le principali termocoppie attualmente in uso.
  È disponibile in due diverse lunghezze.

Three version available. They differ for the components number and so for the universality of spare parts obtainable.

- **MINI PACK UNIVERSAL (TU MINI)**
  Includes 8 components suitable to obtain replacement parts for all major thermocouples used in Italy and is available in two different lengths.
- **STANDARD PACK UNIVERSAL (TU STANDARD)**
  Includes 13 components suitable to obtain replacement parts for all major thermocouples used in Europe and is available in two different lengths.
- **MAXI PACK UNIVERSAL (TU MAXI)**
  Includes 17 components suitable to obtain replacement parts for all major thermocouples currently in use.
  It is available in two different lengths.

> ARTICOLI DISPONIBILI IN PRONTA CONSEGNA E PREZZI / ITEMS READY FOR DELIVERY AND PRICES

TU MINI

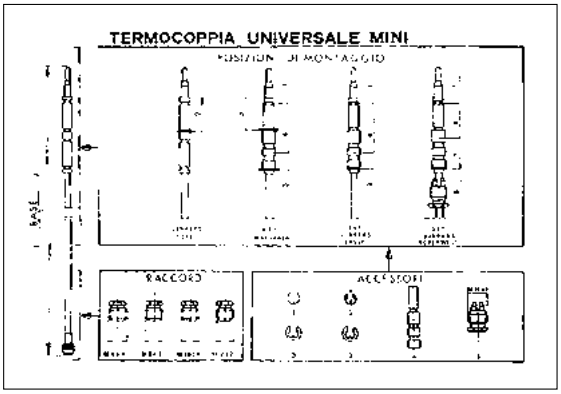

COD.	LUNGHEZZA/LENGTH	€
917 100 21	600 mm	7,70
917 100 20	900 mm	8,20

TU STANDARD

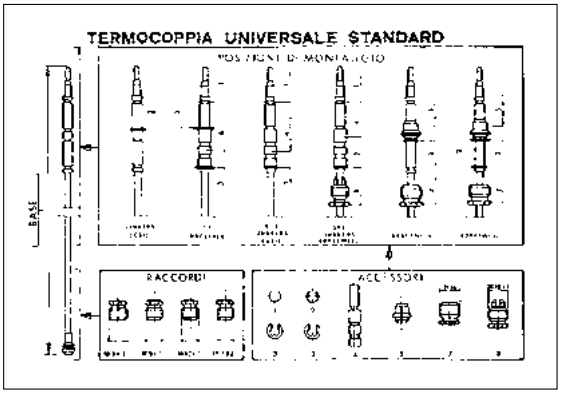

COD.	LUNGHEZZA/LENGTH	€
917 100 11	600 mm	8,20
917 100 10	900 mm	8,60

TU MAXI

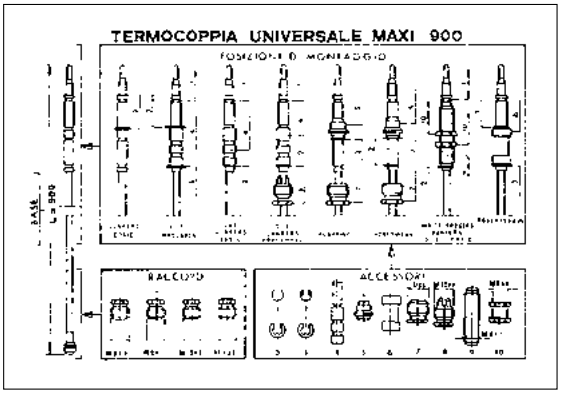

COD.	LUNGHEZZA/LENGTH	€
917 100 00	900 mm	9,80
917 100 01	1200 mm	10,20

TERMOCOPPIE UNIVERSALI INTERROTTE, IN BUSTA

UNIVERSAL INTERRUPTED THERMOCOUPLE PACK

TUINT

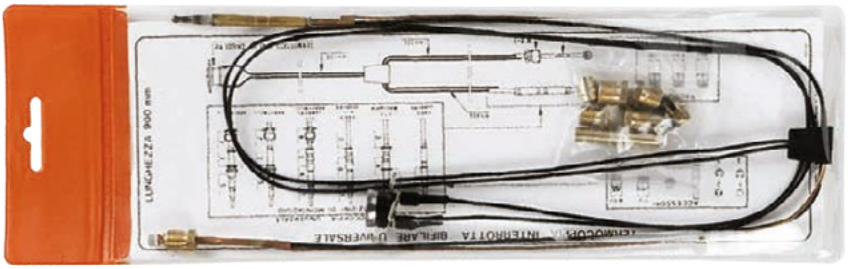

> CARATTERISTICHE DISTINTIVE

Per molto tempo sulle caldaie a gas si è fatto uso della termocoppia come elemento di sicurezza che in caso di mancanza di fiamma, provocava il blocco dell'erogazione del gas. In molti casi la termocoppia svolgeva una seconda altrettanto importante funzione di sicurezza. Il filamento della termocoppia era interrotto da un termostato bimetallico a contatto (v. pag. 200) che in caso di temperatura eccessiva apriva il contatto provocando quindi sulla termocoppia lo stesso effetto che avrebbe provocato la mancanza di fiamma.
Anche se più sofisticati sistemi elettronici hanno progressivamente rimpiazzato la loro funzione, esiste un importante fabbisogno di queste termocoppie a livello di ricambistica.

Le termocoppie universali interrotte in busta soddisfano al meglio tale fabbisogno permettendo il ricambio della termocoppia su tutte le apparecchiature delle principali marche.

Esse sono confezionate in pratiche buste contenenti, oltre alla termocoppia vera e propria, i componenti per ottenere lo specifico modello desiderato e un pratico schema per l'assemblaggio.

> DISTINCTIVE FEATURES

Thermocouples have long been used on gas boilers as an element of security in the event of flame failure, causing the blocking of gas supply. In many cases the thermocouple was a second important safety function. The filament of the thermocouple was interrupted by a bimetallic thermostat in contact (see pag. 200) that in case of excessive temperature would open the contact, therefore causing the same effect on the thermocouple that would have caused the lack of flame.
Although more sophisticated electronic systems are gradually replacing their function, there is an important need for spare parts for these thermocouples.

The universal interrupted thermocouple are designed to best meet this requirement, allowing to configure the replacement thermocouple on all equipment of major brands.

They are packaged in convenient packs containing, in addition to the actual thermocouple, components to obtain the specific model desired and a handy diagram for assembly.

Sono disponibili due versioni: con o senza il termostato bimetallico.

- **BUSTA UNIVERSALE INTERROTTA (TUINT)**
  Composta da termocoppia e ricambi per l'adattabilità ai bruciatori pilota e alle valvole gas di tutte le principali marche in uso. Predisposta per la saldatura di un termostato (non incluso) da scegliere in base al ricambio da effettuare (TB ORO v. pag. 200).
  Disponibile in due diverse lunghezze.

- **BUSTA UNIVERSALE INTERROTTA CON TERMOSTATO 110 °C (TUINT 110)**
  Composto da termocoppia e ricambi per l'adattabilità ai bruciatori pilota e alle valvole gas di tutte le principali marche in uso. È completata da un termostato (TB ORO 110 °C v. pag. 200) già saldato sulla termocoppia.
  Disponibile in due diverse lunghezze.

Two version available: with or without bimetallic thermostat.

- **UNIVERSAL INTERRUPTED THERMOCOUPLE PACK (TUINT)**
  Consisting of the thermocouple and spare parts for its adaptability to pilot burners and gas valves of all major brands. Suitable for welding a thermostat (not included) to choose from depending on the required spare part (TB ORO see pag. 200)
  It is available in two different lengths.

- **UNIVERSAL INTERRUPTED THERMOCOUPLE PACK WITH 110 °C THERMOSTAT (TUINT 110)**
  Consisting of the thermocouple and spare parts for its adaptability to pilot burners and gas valves of all major brands. It is complemented by a thermostat (TB ORO 110 °C see pag. 200) already soldered on the thermocouple.
  It is available in two different lengths.

> ARTICOLI DISPONIBILI IN PRONTA CONSEGNA E PREZZI / ITEMS READY FOR DELIVERY AND PRICES

TUINT

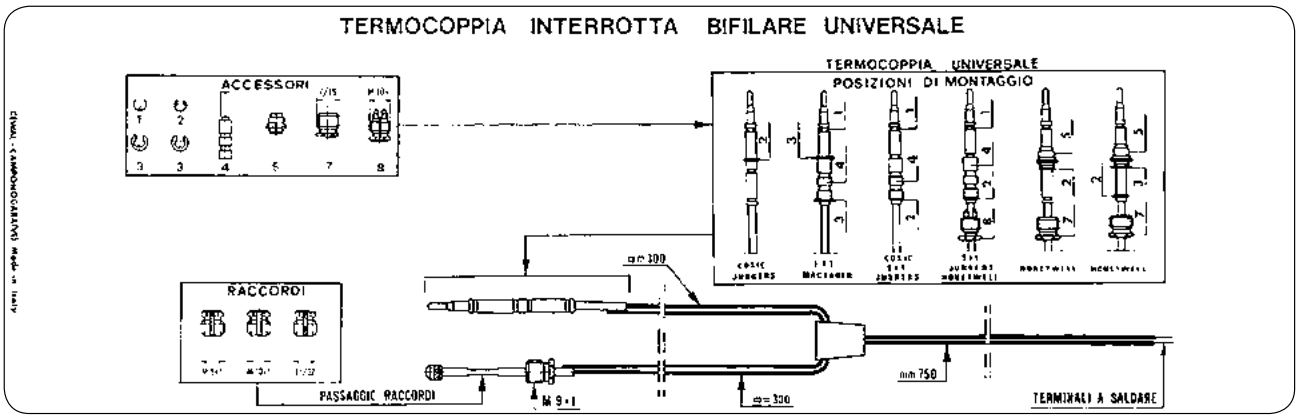

COD.	LUNGHEZZA/LENGTH	€
917 100 30	600 mm	16,20
917 100 31	900 mm	16,70

TUINT 110

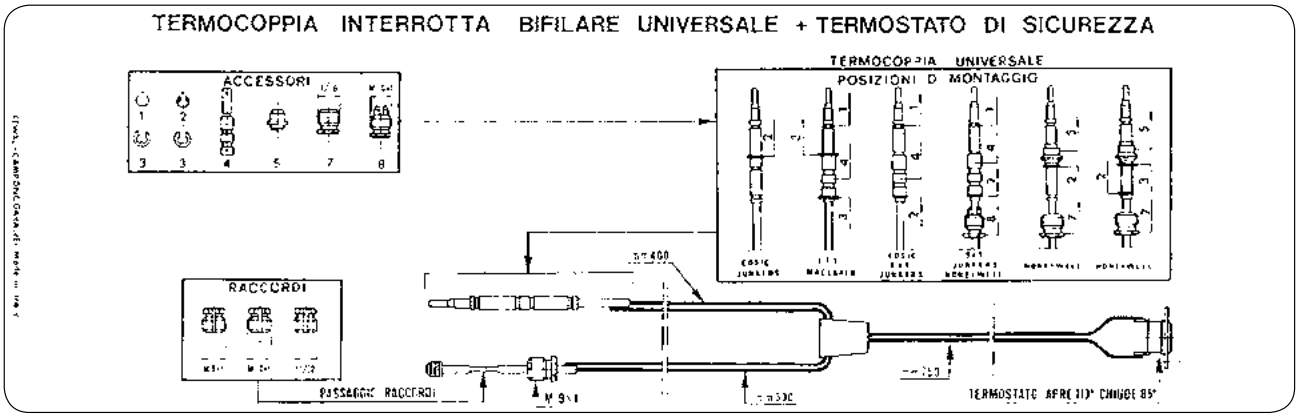

COD.	LUNGHEZZA/LENGTH	€
917 100 40	600 mm	20,60
917 100 41	900 mm	21,10

TERMOCOPPIE PER RICAMBI SPECIFICI

THERMOCOUPLES FOR SPECIFIC SPARE PARTS

TRS

> CARATTERISTICHE DISTINTIVE

Dall'introduzione del gas combustibile in molti apparecchi di uso domestico le termocoppie svolgono un ruolo essenziale per l'uso sicuro di tali apparecchi.

Il loro principio di funzionamento è tanto semplice quanto efficace. In caso di mancanza di fiamma, provocano il blocco dell'erogazione del gas.

Anche se più sofisticati sistemi elettronici stanno progressivamente rimpiazzando la loro funzione esiste un importante fabbisogno di termocoppie a livello di ricambistica.

Le termocoppie TRS soddisfano le esigenze di specifici ricambi in un ricco assortimento derivante dalla combinazione tra i principali tipi di giunti e tutti i raccordi delle termocoppie attualmente in uso.

> DISTINCTIVE FEATURES

Since the introduction of fuel gas in many household appliances, thermocouples play an essential role for the safe use of such equipment.

Their operating principle is as simple as it is effective. In case of lack of flame, they cause the blocking of gas supply.

Although more sophisticated electronic systems are gradually replacing their function, there is an important need for spare parts for thermocouples.

The TRS thermocouples meet the needs of specific parts in a variety of combination between the main types of joints and all thermocouple connections currently in use.

> ARTICOLI DISPONIBILI IN PRONTA CONSEGNA E PREZZI / ITEMS READY FOR DELIVERY AND PRICES

TERMOCOPPIE DIRITTE
STRAIGHT THERMOCOUPLES

GIUNTO "ST" CON RACCORDO 11/32 (ASA) — "ST" JOINT WITH FITTING 11/32 (ASA)

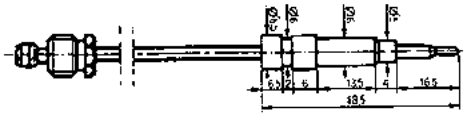

COD.	LUNGHEZZA/LENGTH	€
917 540 22	220 mm	4,90
917 540 33	330 mm	5,20
917 540 45	450 mm	5,50
917 540 60	600 mm	5,80
917 540 90	900 mm	6,80
917 541 20	1200 mm	8,30

GIUNTO "ST" CON RACCORDO 9x1 — "ST" JOINT WITH FITTING 9x1

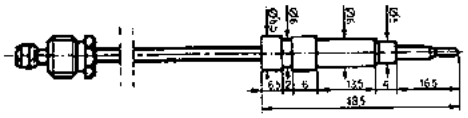

COD.	LUNGHEZZA/LENGTH	€
917 520 22	220 mm	4,90
917 520 33	330 mm	5,20
917 520 80	800 mm	6,50
917 520 90	900 mm	6,80
917 521 20	1200 mm	8,30

GIUNTO "FL" CON RACCORDO 8x1
inclusi due dadi per fissaggio giunto

"FL" JOINT WITH FITTING 8x1
two nuts for joint fixing included

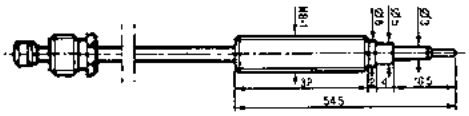

COD.	LUNGHEZZA/LENGTH	€
917 210 22	220 mm	5,40
917 210 33	330 mm	5,60
917 211 00	1000 mm	8,00
917 211 20	1200 mm	8,80

TERMOCOPPIE INTERROTTE
INTERRUPTED THERMOCOUPLES

GIUNTO "ST" CON RACCORDO 9x1 — "ST" JOINT WITH FITTING 9x1

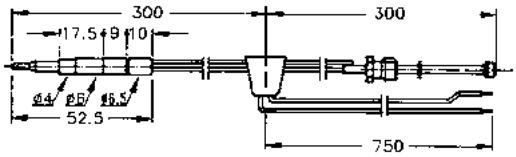

COD.	LUNGHEZZA/LENGTH	€
917 710 60	600 mm	12,40
917 710 90	900 mm	12,80

RACCORDI FRESATI
MILLED FITTINGS

Da utilizzare sulle termocoppie in alternativa al raccordo originale preinserito.

For use on thermocouples as an alternative to the original fitting pre-inserted.

COD.	FILETTATURA/THREAD	€
917 000 01	8x1	0,48
917 000 02	9x1	0,48
917 000 03	10x1	0,50
917 000 04	11/32" (ASA)	0,54

ACCENDITORI – ELETTRODI – CAVETTI

LIGHTERS – ELECTRODES – SMALL CABLES

ACN
ELT
CVT

I componenti illustrati in questa pagina sono complementari alle termocoppie viste nelle pagine precedenti.

Si tratta di componenti usati in caldaie o altre apparecchiature in cui è usata la termocoppia come elemento di sicurezza.

The components shown on this page are complementary to the thermocouples views on the previous pages.

They are used in boilers or other equipment that is used with the thermocouple as an element of security.

> ARTICOLI DISPONIBILI IN PRONTA CONSEGNA E PREZZI / ITEMS READY FOR DELIVERY AND PRICES

ACN - ACCENDITORI PIEZOELETTRICI A PULSANTE
PIEZOELECTRIC PUSHBUTTON LIGHTERS

ACCENDITORE CON FILETTO M 18x1,5 COMPLETO DI DADO
Trasmette all'elettrodo, di solito tramite un cavetto, l'energia necessaria per far scoccare la scintilla di accensione del gas.

LIGHTER WITH THREAD M 18x1.5 COMPLETE WITH NUT
It transmit to the electrode, usually through a cable, the energy needed to trigger the spark to ignite the gas.

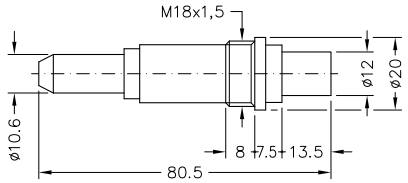

COD.	€
918 101 10	3,60

ACCENDITORE CON FILETTO M 22x1,5 COMPLETO DI DADO
Trasmette all'elettrodo, di solito tramite un cavetto, l'energia necessaria per far scoccare la scintilla di accensione del gas.

LIGHTER WITH THREAD M 22x1.5 COMPLETE WITH NUT
It transmit to the electrode, usually through a cable, the energy needed to trigger the spark to ignite the gas.

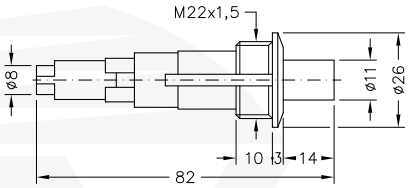

COD.	€
918 101 20	3,94

> ARTICOLI DISPONIBILI IN PRONTA CONSEGNA E PREZZI / ITEMS READY FOR DELIVERY AND PRICES

ELT - ELETTRODI DI ACCENSIONE
IGNITION ELECTRODES

Ricevono dall'accenditore, normalmente tramite un cavetto, l'energia necessaria e scaricano verso il bruciatore la scintilla per l'accensione.

They receive from the lighter, usually through a cable, the necessary energy and discharge the spark for ignition to the burner.

	COD.	TIPO/TYPE	€
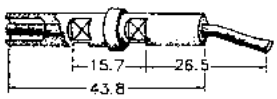	918 200 02	02	1,74
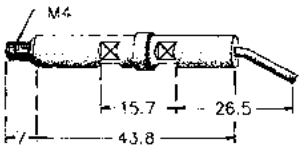	918 200 03	03	2,04
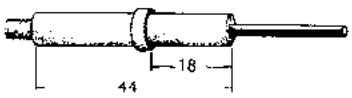	918 200 04	04	1,70

CVT - CAVETTI DI COLLEGAMENTO TRA ACCENDITORE ED ELETTRODO
CONNECTING CABLES BETWEEN LIGHTER AND ELECTRODE

CON CONNETTORE Ø 2,2 DA AMBO I LATI
Sezione 0,5 mm² rivestiti in vetro-silicone.
Connettori isolati con guaina termoretraibile.

WITH CONNECTOR Ø 2.2 ON BOTH SIDES
0.5 mm² section, coated in glass-silicone.
Insulated connectors with heat-shrink sheath.

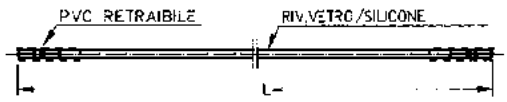

COD.	(L) LUNGHEZZA/LENGTH	€
918 300 11	300 mm	0,76
918 300 13	600 mm	0,96
918 300 15	1000 mm	1,40

CON CONNETTORE Ø 2,2 DA UN LATO E Ø 4 DALL'ALTRO
Sezione 0,5 mm² rivestiti in vetro-silicone.
Connettori isolati con guaina termoretraibile.

WITH CONNECTOR Ø 2.2 ON ONE SIDE AND Ø 4 ON OTHER SIDE
0.5 mm² section, coated in glass-silicone.
Insulated connectors with heat-shrink sheath.

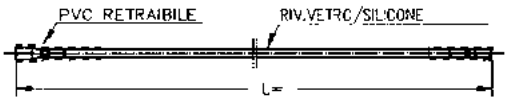

COD.	(L) LUNGHEZZA/LENGTH	€
918 300 51	300 mm	0,76
918 300 53	600 mm	0,96
918 300 55	1000 mm	1,40

> TERMOREGOLAZIONE

> THERMOREGULATION

TERMOSTATO AMBIENTE ELETTROMECCANICO A MEMBRANA

ELECTROMECHANICAL DIAPHRAGM ROOM THERMOSTAT

RQ

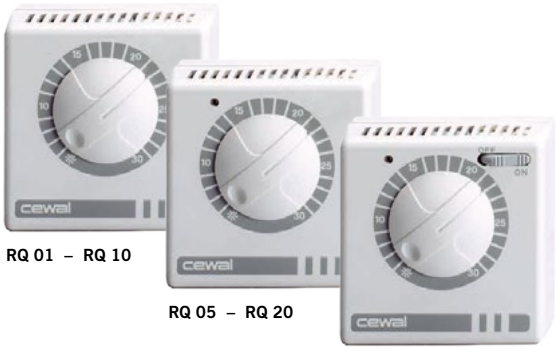

RQ 01 – RQ 10

RQ 05 – RQ 20

RQ 30 – RQ 35 – RQ 40

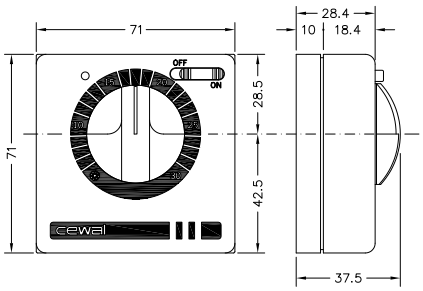

> CARATTERISTICHE DISTINTIVE

Il termostato ambiente elettromeccanico rimane lo strumento più semplice ed economico per la regolazione precisa ed immediata della temperatura ambiente.
La rotazione della manopola fino alla temperatura desiderata è tutto quanto serve per adattare la temperatura dell'ambiente alle proprie esigenze del momento.
La molteplicità di versioni disponibili permette di scegliere quella più adatta al proprio impianto e al proprio stile di vita.

Per il collegamento all'apparecchio utilizzatore servono solo due fili. Solo le versioni equipaggiate con lampada spia necessitano del terzo filo per l'alimentazione della lampada.

- Regolazione della temperatura in un range compreso tra 5 e 30 °C
- utilizzabile, a seconda del modello, sia per riscaldamento che per condizionamento
- adatto a tutti i tipi di ambiente e a tutti i tipi di impianto (tradizionale, a pavimento, pompa di calore ecc.)
- integrabile anche in armadi o ambienti tecnico industriali per la regolazione della temperatura interna

> DISTINCTIVE FEATURES

The electro-mechanical room thermostat remains the easiest and cheapest instrument for immediate and precise adjustment of the room temperature.
Rotating the knob to the desired temperature is all you need to adapt the room temperature to your requirements.
The multiplicity of versions available allows you to select the one best suited to your system and lifestyle.

For connecting it to the user appliance, all you need is only two wires.
Only the versions equipped with pilot light need the third wire to supply power to the lamp.

- The temperature can be adjusted in a range between 5 and 30 °C
- usable, depending on the model, both for heating and for air conditioning
- suitable for all types of environment and all kinds of systems (traditional, underfloor, heat pump, etc.)
- integrable in industrial cabinets or technical environments to regulate the internal temperature

> RIFERIMENTI NORMATIVI

- omologato ENEC
- conformità CE
  EN 60730
  LDV 2014/35/UE
  EMC 2014/30/UE

> NORMATIVE REFERENCES

- ENEC homologation
- CE conformity
  EN 60730
  LDV 2014/35/UE
  EMC 2014/30/UE

> DATI TECNICI

- struttura esterna in materiale termoplastico bianco stabilizzato UV
- elemento sensibile: membrana in acciaio inox a dilatazione di gas
- contatti in argento
- temperatura di utilizzo 5 ÷ 30 °C
- temperatura di stoccaggio -20 ÷ +60 °C
- grado di protezione IP20 secondo EN60529
- differenziale (Δt) ≤ 1 °C
- peso 108 gr

> TECHNICAL DATA

- exterior in white thermoplastic UV stabilized
- sensitive element: stainless steel diaphragm with gas dilatation
- silver contacts
- operating temperature 5 ÷ 30 °C
- storage temperature -20 ÷ +60 °C
- degree of protection IP20 according to EN60529
- differential (Δt) ≤ 1 °C
- weight 108 gr

> AVVERTENZA

Come tutti i termoregolatori va installato lontano dall'influenza diretta di fonti di calore o correnti d'aria.

> WARNING

Like all heat regulators it must be installed far from the direct influence of heat sources or drafts.

> SCHEMA DI COLLEGAMENTO / WIRING DIAGRAM

RQ 01

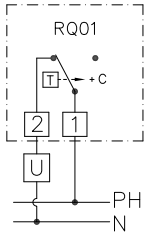

RQ 05

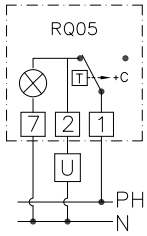

RQ 10

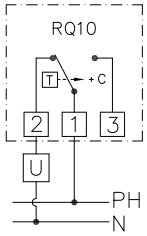

RQ 20

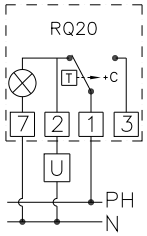

RQ 30

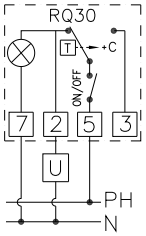

RQ 35

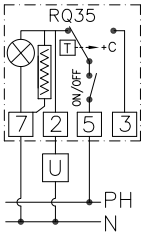

RQ 40

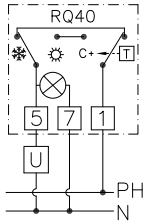

> ARTICOLI DISPONIBILI IN PRONTA CONSEGNA E PREZZI / ITEMS READY FOR DELIVERY AND PRICES

COD.	MOD.	ALIMENTAZIONE POWER SUPPLY	TIPO CONTATTO CONTACT TYPE	PORTATA CONTATTO CONTACT CAPACITY	LAMPADA SPIA SIGNAL LAMP	INTERRUTT. ON/OFF ON/OFF SWITCH	COMMUT. EST/INV SUM/WIN SWITCH	RESIST. ANTICIPATRICE HEAT ANTICIPATOR	€
919 349 01	**RQ 01**	-	SPST	16A(2,5A)/250 Vac					**11,80**
919 349 05	**RQ 05**	230 Vac	SPST	10A(1,5A)/250 Vac	•				**13,20**
919 349 10	**RQ 10**	-	SPDT	16A(2,5A)/250 Vac					**12,10**
919 349 20	**RQ 20**	230 Vac	SPDT	10A(1,5A)/250 Vac	•				**13,70**
919 349 30	**RQ 30**	230 Vac	SPDT	10A(1,5A)/250 Vac	•	•			**15,40**
919 349 35	**RQ 35**	230 Vac	SPDT	10A(1,5A)/250 Vac	•	•		•	**17,40**
919 349 40	**RQ 40**	230 Vac	SPDT	10A(1,5A)/250 Vac			•		**19,70**

I modelli, le caratteristiche, i campi di pressione qui descritti si riferiscono agli specifici codici disponibili in pronta consegna (Magazzino 91 - Ambiente Service). Per una informazione completa su tutte le versioni e le opzioni producibili su ordinazione consultare le schede tecniche nello specifico catalogo TERMOREGOLAZIONE oppure nel sito www.cewal.com

The models and features described here refer to specific codes that are available from stock (Magazzino 91 - Ambiente Service). For full information on all versions and the available customised options, consult the technical sheets in the specific catalogue THERMOREGULATION or on the website www.cewal.com

TERMOSTATO AMBIENTE ELETTROMECCANICO A MEMBRANA

ELECTROMECHANICAL DIAPHRAGM ROOM THERMOSTAT

RT

RT 01 – RT 10

RT 05 – RT 20

RT 30 – RT 35 – RT 40

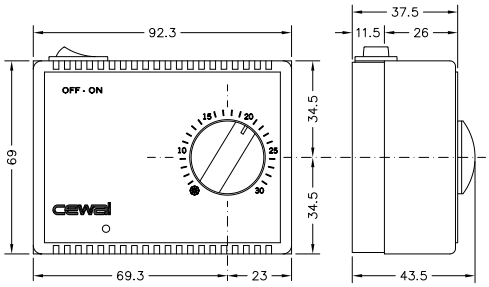

> CARATTERISTICHE DISTINTIVE

Il termostato ambiente elettromeccanico rimane lo strumento più semplice ed economico per la regolazione precisa ed immediata della temperatura ambiente.
La rotazione della manopola fino alla temperatura desiderata è tutto quanto serve per adattare la temperatura dell'ambiente alle proprie esigenze del momento.
La molteplicità di versioni disponibili permette di scegliere quella più adatta al proprio impianto e al proprio stile di vita.

Per il collegamento all'apparecchio utilizzatore servono solo due fili. Solo le versioni equipaggiate con lampada spia necessitano del terzo filo per l'alimentazione della lampada.

- Regolazione della temperatura in un range compreso tra 5 e 30 °C
- utilizzabile, a seconda del modello, sia per riscaldamento che per condizionamento
- adatto a tutti i tipi di ambiente e a tutti i tipi di impianto (tradizionale, a pavimento, pompa di calore ecc.)
- integrabile anche in armadi o ambienti tecnico industriali per la regolazione della temperatura interna

> DISTINCTIVE FEATURES

The electro-mechanical room thermostat remains the easiest and cheapest instrument for immediate and precise adjustment of the room temperature.
Rotating the knob to the desired temperature is all you need to adapt the room temperature to your requirements.
The multiplicity of versions available allows you to select the one best suited to your system and lifestyle.

For connecting it to the user appliance, all you need is only two wires.
Only the versions equipped with pilot light need the third wire to supply power to the lamp.

- The temperature can be adjusted in a range between 5 and 30 °C
- usable, depending on the model, both for heating and for air conditioning
- suitable for all types of environment and all kinds of systems (traditional, underfloor, heat pump, etc.)
- integrable in industrial cabinets or technical environments to regulate the internal temperature

> RIFERIMENTI NORMATIVI

- omologato ENEC
- conformità CE
  EN 60730
  LDV 2014/35/UE
  EMC 2014/30/UE

> NORMATIVE REFERENCES

- ENEC homologation
- CE conformity
  EN 60730
  LDV 2014/35/UE
  EMC 2014/30/UE

> DATI TECNICI

- struttura esterna in materiale termoplastico bianco stabilizzato UV
- elemento sensibile: membrana in acciaio inox a dilatazione di gas
- contatti in argento
- temperatura di utilizzo 5 ÷ 30 °C
- temperatura di stoccaggio -20 ÷ +60 °C
- classe di isolamento II
- grado di protezione IP20 secondo EN60529
- differenziale (Δt) ≤ 1 °C
- peso 130 gr

> TECHNICAL DATA

- exterior in white thermoplastic UV stabilized
- sensitive element: stainless steel diaphragm with gas dilatation
- silver contacts
- operating temperature 5 ÷ 30 °C
- storage temperature -20 ÷ +60 °C
- protection class II
- degree of protection IP20 according to EN60529
- differential (Δt) ≤ 1 °C
- weight 130 gr

> AVVERTENZA

Come tutti i termoregolatori va installato lontano dall'influenza diretta di fonti di calore o correnti d'aria.

> WARNING

Like all heat regulators it must be installed far from the direct influence of heat sources or drafts.

> SCHEMA DI COLLEGAMENTO / WIRING DIAGRAM

RT 01

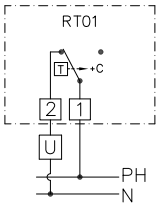

RT 05

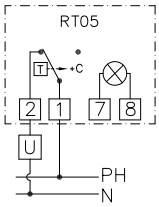

RT 10

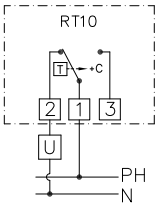

RT 20

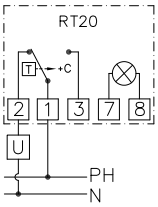

RT 30

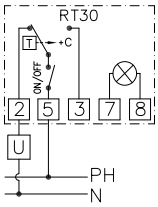

RT 35

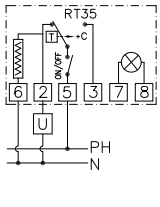

RT 40

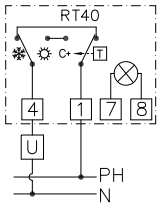

RT 60

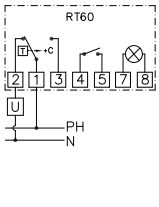

> ARTICOLI DISPONIBILI IN PRONTA CONSEGNA E PREZZI / ITEMS READY FOR DELIVERY AND PRICES

COD.	MOD.	ALIMENTAZIONE POWER SUPPLY	TIPO CONTATTO CONTACT TYPE	PORTATA CONTATTO CONTACT CAPACITY	LAMPADA SPIA SIGNAL LAMP	INTERRUTT. ON/OFF ON/OFF SWITCH	COMMUT. EST/INV SUM/WIN SWITCH	INTERRUTT. INDIP. FREE SWITCH	RESIST. ANTICIPATRICE HEAT ANTICIPATOR	€
919 350 01	**RT 01**	-	SPST	16A(2,5A)/250 Vac						**11,70**
919 350 05	**RT 05**	230 Vac	SPST	10A(1,5A)/250 Vac	•					**13,10**
919 350 10	**RT 10**	-	SPDT	16A(2,5A)/250 Vac						**12,00**
919 350 20	**RT 20**	230 Vac	SPDT	10A(1,5A)/250 Vac	•					**13,60**
919 350 30	**RT 30**	230 Vac	SPDT	10A(1,5A)/250 Vac	•	•				**15,30**
919 350 35	**RT 35**	230 Vac	SPDT	10A(1,5A)/250 Vac	•	•			•	**17,30**
919 350 40	**RT 40**	230 Vac	SPDT	10A(1,5A)/250 Vac	•		•			**19,60**
919 350 60	**RT 60**	230 Vac	SPDT	10A(1,5A)/250 Vac	•			•		**15,10**

I modelli, le caratteristiche, i campi di pressione qui descritti si riferiscono agli specifici codici disponibili in pronta consegna (Magazzino 91 - Ambiente Service). Per una informazione completa su tutte le versioni e le opzioni producibili su ordinazione consultare le schede tecniche nello specifico catalogo TERMOREGOLAZIONE oppure nel sito www.cewal.com

The models and features described here refer to specific codes that are available from stock (Magazzino 91 - Ambiente Service). For full information on all versions and the available customised options, consult the technical sheets in the specific catalogue THERMOREGULATION or on the website www.cewal.com

TERMOSTATO ELETTRONICO DA PARETE, ALIMENTATO A PILE
per riscaldamento o condizionamento

WALL-MOUNTING ELECTRONIC THERMOSTATS, BATTERY-POWERED
for heating or air conditioning

ET05

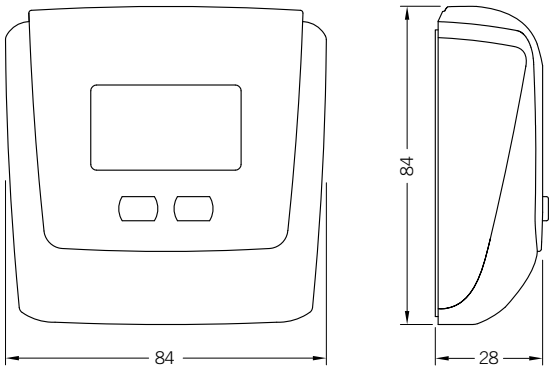

> CARATTERISTICHE DISTINTIVE

Il termostato ambiente elettronico da parete ET05 abbina la precisione del controllo elettronico della temperatura ambiente alla lettura digitale della stessa sull'ampio display.
I comandi essenziali sono intuitivi e permettono di scegliere con immediatezza il comfort desiderato.
È inoltre disponibile la personalizzazione di importanti valori e funzioni come, a titolo di esempio:
- commutazione estate/inverno
- scelta della temperatura antigelo
- impostazione del differenziale di intervento
- riduzione notturna della temperatura
- limitazione del range di temperatura regolabile

L'alimentazione è a pile quindi servono solo i due fili di collegamento con l'apparecchio utilizzatore.

> DISTINCTIVE FEATURES

The ET05 electronic wall-mounted room thermostat combines the precision of the electronic control of the room temperature with the digital reading of the temperature on the large display.
The essential controls are intuitive and allow you to immediately choose the desired comfort.
It is also available the customization of important values and functions such as, for example:
- summer/winter switching
- choice of antifreeze temperature
- setting of differential
- night-time temperature reduction
- adjustable temperature range limitation

The power supply is battery operated, so only two wires connecting the device to the user appliance are needed.

> RIFERIMENTI NORMATIVI

- la conformità alle Direttive Comunitarie 2014/35/UE (LVD) 2014/30/UE (EMCD)
- è dichiarata in riferimento alle seguenti norme armonizzate: CEI EN 60730-2-9

> NORMATIVE REFERENCES

- compliance with Community Directives 2014/35/EU (LVD) 2014/30/EU (EMCD)
- is declared with reference to the following harmonized standards: EN 60730-2-9

> DATI TECNICI

- alimentazione: 2 pile AAA MiniStilo LR03 1,5 V
- durata delle pile: circa un anno
- indicazione pile scariche
- morsettiera:
  - 3 morsetti per cavi da 1,5 mm² per relè di uscita 5A/250 Vac
  - 2 morsetti per cavi da 1,5 mm² per ingresso ausiliario (per collegare una sonda di temperatura oppure un contatto esterno con il quale ridurre il setpoint di 3 °C)
- modalità di funzionamento: estate/inverno/spento (con antigelo)
- precisione di misura: ±0,5 °C
- risoluzione temperatura misurata: 0,1 °C
- range impostazione setpoint: 2 °C ÷ 50 °C
- temperatura di funzionamento: 0 °C ÷ +50 °C
- temperatura di immagazzinamento: -10 °C ÷ +65 °C
- umidità di funzionamento: 20÷90% non condensante
- blocco (opzionale) tastiera con password
- tipo di regolazione:
  - ON/OFF con differenziale impostabile (0,1 ÷ 1 °C)
  - proporzionale P8 con banda 0,8 °C (-0,3 ÷ +0,5 °C) e periodo 8 minuti
  - proporzionale P15 con banda 1,5 °C (-0,7 ÷ +0,8 °C) e periodo 15 minuti
- grado di protezione: IP40
- isolamento: rinforzato tra parti accessibili (frontale) e tutti gli altri morsetti
- peso 80 gr

> TECHNICAL DATA

- power supply: 2 AAA batteries LR03 1.5 V
- batteries life: about one year
- depleted batteries indication
- terminals:
  - 3 terminals for 1.5 mm² cables for output relay 5A/250 Vac
  - 2 terminals for 1.5 mm² cables for auxiliary input (to connect a temperature probe or an external contact to reduce setpoint of 3 °C)
- operating mode: summer/winter/off (with antifreeze)
- measurement precision: ± 0.5 °C
- measurement temperature resolution: 0.1 °C
- setpoint range: 2 °C ÷ +50 °C
- operating temperature: 0 °C ÷ +50 °C
- storage temperature: -10 °C ÷ +65 °C
- operating humidity: 20÷90% non condensing
- password protected lock keypad (optional)
- type of command:
  - ON/OFF with settable differential (0.1 ÷ 1 °C)
  - P8 proportional with 0.8 °C band (-0.3 ÷ +0.5 °C) and period 8 minutes
  - P15 proportional with 1.5 °C band (-0.7 ÷ +0.8 °C) and period 15 minutes
- protection degree: IP40
- insulation: reinforced among accessible parts (frontal) and all other terminals
- weight 80 gr

> AVVERTENZE

Come tutti i termoregolatori va installato lontano dall'influenza diretta di fonti di calore o correnti d'aria.
Per un corretto funzionamento è consigliabile sostituire le pile a intervalli non superiori a un anno.

> WARNING

Like all heat regulators it must be installed far from the direct influence of heat sources or drafts.
For correct operation it is advisable to replace the batteries at intervals not exceeding one year.

> SCHEMA DI COLLEGAMENTO / WIRING DIAGRAM

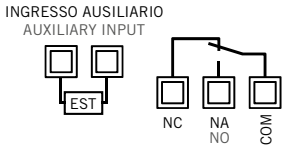

> ARTICOLI DISPONIBILI IN PRONTA CONSEGNA E PREZZI / ITEMS READY FOR DELIVERY AND PRICES

COD.	MOD.	€
919 352 05	ET05	36,00

I modelli, le caratteristiche, i campi di pressione qui descritti si riferiscono agli specifici codici disponibili in pronta consegna (Magazzino 91 - Ambiente Service). Per una informazione completa su tutte le versioni e le opzioni producibili su ordinazione consultare le schede tecniche nello specifico catalogo TERMOREGOLAZIONE oppure nel sito www.cewal.com

The models and features described here refer to specific codes that are available from stock (Magazzino 91 - Ambiente Service). For full information on all versions and the available customised options, consult the technical sheets in the specific catalogue THERMOREGULATION or on the website www.cewal.com

TERMOSTATO AMBIENTE ELETTRONICO, TOUCH SCREEN, ALIMENTATO A 230 Vac
da parete, per riscaldamento o condizionamento

ELECTRONIC ROOM THERMOSTAT, TOUCH SCREEN, 230 Vac POWER SUPPLY
wall mounting, for heating or air conditioning

THALOS 230

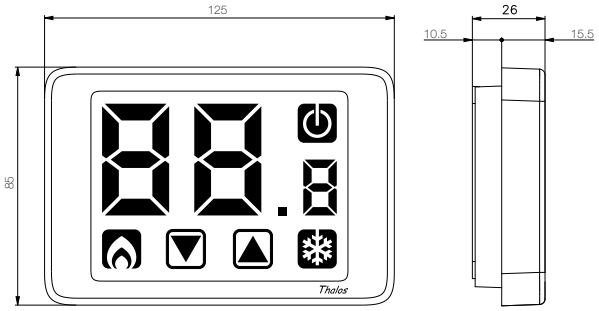

> CARATTERISTICHE DISTINTIVE

Il termostato elettronico THALOS 230 si distingue per la sua tecnologia innovativa. Design accattivante e il maxi display retroilluminato, a colore variabile in funzione della temperatura, lo caratterizzano anche come complemento d'arredo.
Estremamente efficace per la regolazione precisa ed immediata della temperatura ambiente.
Offre molteplici funzioni per assicurare il massimo comfort qualsiasi sia l'impianto da regolare o l'ambiente da climatizzare.
Sfruttando le molteplici funzionalità di THALOS 230 è possibile realizzare un equilibrio ideale tra il massimo comfort personale e il minimo spreco di energia.

- Possibilità di regolazione: estate/inverno/spento-antigelo
- regolazione della temperatura con differenziale impostabile
- funzione antigelo impostabile
- blocco tastiera con password per installazioni in luoghi pubblici
- possibilità di limitare il range di valori impostabili
- adatto a tutte le tipologie di ambiente e a tutti i tipi di impianto sia di riscaldamento che di condizionamento

> DISTINCTIVE FEATURES

The electronic thermostat THALOS 230 stands out for its innovative technology. The attractive design and the large backlit display, with variable colour depending on the temperature, characterise it as a furnishing accessory for the environment.
Extremely effective for immediate and precise adjustment of the room temperature.
Offers multiple functions to ensure maximum comfort whatever the system to be adjusted or the environment to be conditioned.
By exploiting the many functions of THALOS 230, you can achieve an ideal balance between personal comfort and minimum waste of energy.

- Possibility of adjusting to: summer/winter/off and antifreeze
- temperature control with adjustable differential
- adjustable antifreeze function
- keypad lock with password for installations in public places
- possibility to limit the range of values that can be set
- suitable for all types of environment and all kinds of heating and air conditioning

> RIFERIMENTI NORMATIVI

- conformità CE
  EN 60730
  LDV 2014/35/UE
  EMC 2014/30/UE

> NORMATIVE REFERENCES

- CE conformity
  EN 60730
  LDV 2014/35/UE
  EMC 2014/30/UE

> DATI TECNICI

- alimentazione 230 Vac
- display retroilluminato a colorazione variabile:
  - blu se la temperatura rilevata è di almeno 0,5 °C al di sotto del setpoint
  - verde se la differenza tra temperatura rilevata e setpoint è minore di 0,5 °C
  - rosso se la temperatura rilevata è superiore al setpoint di almeno 0,5 °C
- temperatura regolabile 2 ÷ 35 °C
- temperatura misurabile 0 ÷ 50 °C
- temperatura di stoccaggio -10 ÷ +65 °C
- funzione antigelo (regolabile +1 ÷ +10 °C)
- umidità relativa 20 ÷ 90% non condensante
- portata relè 5A/250 Vac
- contatti in commutazione (SPDT)
- precisione di misura ± 0,5 °C
- risoluzione temperatura 0,1 °C
- grado di protezione IP40 secondo EN 60529
- peso 200 gr

> TECHNICAL DATA

- power supply 230 Vac
- variable colour backlit display:
  - blue if the temperature measured is at least 0.5 °C below the setpoint
  - green if the difference between temperature and setpoint is less than 0.5 °C
  - red if the temperature measured is at least 0.5 °C higher than the setpoint
- adjustable temperature 2 ÷ 35 °C
- measurable temperature 0 ÷ 50 °C
- storage temperature -10 ÷ +65 °C
- antifreeze function (adjustable +1 ÷ +10 °C)
- relative humidity 20 ÷ 90% non-condensing
- relay capacity 5A/250 Vac
- switching contacts (SPDT)
- measuring precision ± 0.5 °C
- temperature resolution 0.1 °C
- degree of protection IP40 according to EN 60529
- weight 200 gr

> AVVERTENZA

Come tutti i termoregolatori va installato lontano dall'influenza diretta di fonti di calore o correnti d'aria.

> WARNING

Like all heat regulators it must be installed far from the direct influence of heat sources or drafts.

> SCHEMA DI COLLEGAMENTO / WIRING DIAGRAM

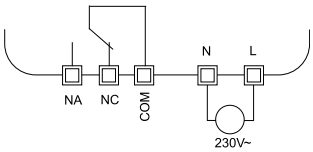

> ARTICOLI DISPONIBILI IN PRONTA CONSEGNA E PREZZI / ITEMS READY FOR DELIVERY AND PRICES

COD.	MOD.	€
919 353 50	THALOS 230	76,00

I modelli, le caratteristiche, i campi di pressione qui descritti si riferiscono agli specifici codici disponibili in pronta consegna (Magazzino 91 - Ambiente Service). Per una informazione completa su tutte le versioni e le opzioni producibili su ordinazione consultare le schede tecniche nello specifico catalogo TERMOREGOLAZIONE oppure nel sito www.cewal.com

The models and features described here refer to specific codes that are available from stock (Magazzino 91 - Ambiente Service). For full information on all versions and the available customised options, consult the technical sheets in the specific catalogue THERMOREGULATION or on the website www.cewal.com

TERMOSTATO AMBIENTE ELETTRONICO, TOUCH SCREEN, ALIMENTATO A PILE
da parete, per riscaldamento o condizionamento

ELECTRONIC ROOM THERMOSTAT, TOUCH SCREEN, BATTERY-POWERED
wall mounting, for heating or air conditioning

THALOS BT

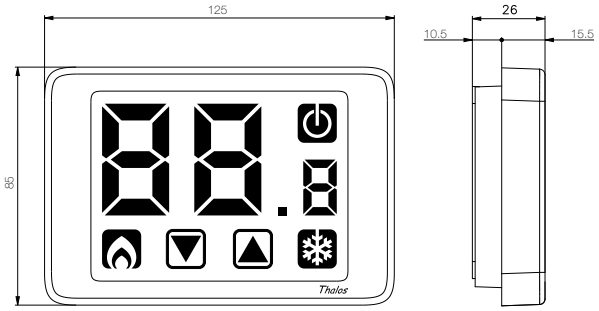

> CARATTERISTICHE DISTINTIVE

Il termostato elettronico THALOS BT si distingue per la sua tecnologia innovativa. Il design accattivante e il maxi display lo caratterizzano anche come complemento d'arredo.
Estremamente efficace per la regolazione precisa ed immediata della temperatura ambiente.
Offre molteplici funzioni per assicurare il massimo comfort qualsiasi sia l'impianto da regolarae o l'ambiente da climatizzare.
Sfruttando le molteplici funzionalità di THALOS BT è possibile realizzare un equilibrio ideale tra il massimo comfort personale e il minimo spreco di energia.
Il collegamento con soli due fili consente di installare THALOS BT anche in sostituzione dei più semplici termostati ambiente.

- Possibilità di regolazione: estate/inverno/spento-antigelo
- regolazione della temperatura con differenziale impostabile
- funzione antigelo impostabile
- blocco tastiera con password per installazioni in luoghi pubblici
- possibilità di limitare il range di valori impostabili
- adatto a tutte le tipologie di ambiente e a tutti i tipi di impianto sia di riscaldamento che di condizionamento

> DISTINCTIVE FEATURES

The electronic thermostat THALOS BT stands out for its innovative technology. The attractive design and the large backlit display, characterise it as a furnishing accessory for the environment.
Extremely effective for immediate and precise adjustment of the room temperature.
Offers multiple functions to ensure maximum comfort whatever the system to be adjusted or the environment to be conditioned.
By exploiting the many functions of THALOS BT, you can achieve an ideal balance between personal comfort and minimum waste of energy.
The connection with only two wires makes it possible to install THALOS BT also in place of the simplest room thermostats.

- Possibility of adjusting to: summer/winter/off and antifreeze
- temperature control with adjustable differential
- adjustable antifreeze function
- keypad lock with password for installations in public places
- possibility to limit the range of values that can be set
- suitable for all types of environment and all kinds of heating and air conditioning

> RIFERIMENTI NORMATIVI

- conformità CE
  EN 60730
  LDV 2014/35/UE
  EMC 2014/30/UE

> NORMATIVE REFERENCES

- CE conformity
  EN 60730
  LDV 2014/35/UE
  EMC 2014/30/UE

> DATI TECNICI

- alimentazione: 2 pile AAA MiniStilo LR03 1,5 V
- durata delle pile: circa un anno
- temperatura regolabile 2 ÷ 35 °C
- temperatura misurabile 0 ÷ 50 °C
- temperatura di stoccaggio -10 ÷ +65 °C
- funzione antigelo (regolabile +1 ÷ +10 °C)
- umidità relativa 20 ÷ 90% non condensante
- contatti in commutazione (SPDT)
- portata contatti 5A/250 Vac
- precisione di misura ± 0,5 °C
- risoluzione temperatura 0,1 °C
- grado di protezione IP40 secondo EN 60529
- peso 192 gr

> TECHNICAL DATA

- power supply: 2 AAA batteries LR03 1.5 V
- batteries life: about one year
- adjustable temperature 2 ÷ 35 °C
- measurable temperature 0 ÷ 50 °C
- storage temperature -10 ÷ +65 °C
- antifreeze function (adjustable +1 ÷ +10 °C)
- relative humidity 20 ÷ 90% non-condensing
- switching contacts (SPDT)
- contact capacity 5A/250 Vac
- measuring precision ± 0.5 °C
- temperature resolution 0.1 °C
- degree of protection IP40 according to EN 60529
- weight 192 gr

> AVVERTENZE

Come tutti i termoregolatori va installato lontano dall'influenza diretta di fonti di calore o correnti d'aria.
Per un corretto funzionamento è consigliabile sostituire le pile a intervalli non superiori a un anno.

> WARNING

Like all heat regulators it must be installed far from the direct influence of heat sources or drafts.
For correct operation it is advisable to replace the batteries at intervals not exceeding one year.

> SCHEMA DI COLLEGAMENTO / WIRING DIAGRAM

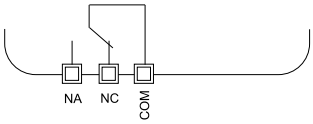

> ARTICOLI DISPONIBILI IN PRONTA CONSEGNA E PREZZI / ITEMS READY FOR DELIVERY AND PRICES

COD.	MOD.	€
919 353 60	THALOS BT	76,00

I modelli, le caratteristiche, i campi di pressione qui descritti si riferiscono agli specifici codici disponibili in pronta consegna (Magazzino 91 - Ambiente Service). Per una informazione completa su tutte le versioni e le opzioni producibili su ordinazione consultare le schede tecniche nello specifico catalogo TERMOREGOLAZIONE oppure nel sito www.cewal.com

The models and features described here refer to specific codes that are available from stock (Magazzino 91 - Ambiente Service). For full information on all versions and the available customised options, consult the technical sheets in the specific catalogue THERMOREGULATION or on the website www.cewal.com

TERMOSTATO AMBIENTE ELETTRONICO DA INCASSO
alimentato a pile

ELECTRONIC ROOM THERMOSTAT, BUILT-IN
battery powered

ETC 10

modulo / module

porta modulo / module holder

> CARATTERISTICHE DISTINTIVE

Il termostato ambiente ETC 10 è uno strumento che permette in modo semplice ed immediato l'accurata regolazione della temperatura ambiente.
La rotazione della manopola fino alla temperatura desiderata è tutto quanto serve per impostare o modificare la temperatura dell'ambiente, secondo le proprie esigenze del momento.
Va installato direttamente sulla scatola da incasso a tre moduli (503).
Il modulo è agevolmente estraibile per il cambio pile.
Il porta modulo è adatto anche al cronotermostato RTC 100 (v. pag 170/171).
In caso di installazione del cronotermostato in sostituzione del termostato è sufficiente estrarre e rimpiazzare il modulo. Non serve nessun intervento nell'impianto.
In dotazione vengono fornite più cornici porta placca. Questo consente di usare, in armonia con il resto del proprio impianto elettrico, placche di tutte le principali marche e serie attualmente in commercio.

- Regolazione della temperatura in un range compreso tra 5 e 30 °C
- utilizzabile sia per riscaldamento che per condizionamento
- adatto a tutti i tipi di ambiente e a tutti i tipi di impianto (tradizionale, a pavimento, pompa di calore ecc.)

> DISTINCTIVE FEATURES

The room thermostat ETC 10 is an instrument that allows you to easily and immediately adjust the room temperature with precision.
Rotating the knob to the desired temperature is all you need to set or modify the room temperature, according to your requirements.
It must be installed directly on the recessed box for three modules (503).
The module is easily removable to change the batteries.
The module holder can work also with the RTC 100 chronothermostat (see pag 170/171).
When installing the chronothermostat instead of the thermostat, all you need to do is remove and replace the module. No intervention on the system is required.
Multiple plaque holder frames are included in the supply. This allows you to use, in harmony with the rest of your electrical system, plaques of all the major brands and series currently on the market.

- The temperature can be adjusted in a range between 5 and 30 °C
- usable both for heating and for air conditioning
- suitable for all types of environment and all kinds of systems (traditional, underfloor, heat pump, etc.)

> RIFERIMENTI NORMATIVI

- conformità CE
  EN 60730
  LDV 2014/35/UE
  EMC 2014/30/UE

> NORMATIVE REFERENCES

- CE conformity
  EN 60730
  LDV 2014/35/UE
  EMC 2014/30/UE

> DATI TECNICI

- struttura esterna in materiale termoplastico colore bianco o antracite
- alimentazione: 2 pile AA Stilo LR6 1,5 V
- led segnalazione batterie scariche
- led segnalazione stato relè
- temperatura di utilizzo 5 ÷ 30 °C
- temperatura di stoccaggio -10 ÷ +60 °C
- funzione antigelo (~ 5 °C)
- precisione di lettura ± 0,5 °C
- differenziale termico:
  (Δt) ± 0,2 °C modalità inverno
  (Δt) ± 0,4 °C modalità estate
- contatti in commutazione (SPDT)
- portata contatti 5A(3A)/230 Vac
- grado di protezione IP40 secondo EN 60529
- peso 100 gr

> TECHNICAL DATA

- exterior in thermoplastic white or anthracite
- power supply: 2 AA batteries LR6 1.5 V
- low battery LED indicator
- relay status LED
- operating temperature 5 ÷ 30 °C
- storage temperature -10 ÷ +60 °C
- antifreeze function (~ 5 °C)
- measuring precision: ± 0.5 °C
- thermal differential:
  (Δt) ± 0.2 °C winter mode
  (Δt) ± 0.4 °C summer mode
- switching contacts (SPDT)
- contact capacity 5A(3A)/230 Vac
- degree of protection IP40 according to EN 60529
- weight 100 gr

> AVVERTENZE

Come tutti i termoregolatori va installato lontano dall'influenza diretta di fonti di calore o correnti d'aria.
Per un corretto funzionamento è consigliabile sostituire le pile a intervalli non superiori a un anno.

> WARNING

Like all heat regulators it must be installed far from the direct influence of heat sources or drafts.
For correct operation it is advisable to replace the batteries at intervals not exceeding one year.

> SCHEMA DI COLLEGAMENTO / WIRING DIAGRAM

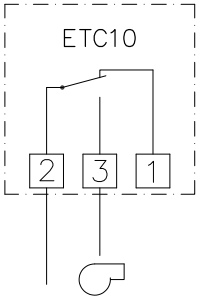

> ARTICOLI DISPONIBILI IN PRONTA CONSEGNA E PREZZI / ITEMS READY FOR DELIVERY AND PRICES

COD.	MOD.	COL.	€
919 353 15	ETC 10	bianco / white	49,50
919 353 10	ETC 10	antracite / anthracite	49,50

> NOTA

Per l'uso di placche BTICINO serie Axolute o GEWISS serie Playbus e Playbus young è necessaria una porta placca aggiuntiva opzionale.

> NOTE

For the use of BTICINO Axolute series plaques or GEWISS Playbus and Playbus young series, an additional optional plaque holder is required.

COD.		€
919 353 98	cornice portaplacca tipo C bianca / white plaque holder type C	6,40
919 353 99	cornice portaplacca tipo C antracite / anthracite plaque holder type C	6,40

I modelli, le caratteristiche, i campi di pressione qui descritti si riferiscono agli specifici codici disponibili in pronta consegna (Magazzino 91 - Ambiente Service). Per una informazione completa su tutte le versioni e le opzioni producibili su ordinazione consultare le schede tecniche nello specifico catalogo TERMOREGOLAZIONE oppure nel sito www.cewal.com

The models and features described here refer to specific codes that are available from stock (Magazzino 91 - Ambiente Service). For full information on all versions and the available customised options, consult the technical sheets in the specific catalogue THERMOREGULATION or on the website www.cewal.com

TERMOSTATO AMBIENTE ELETTROMECCANICO PER FAN-COIL, A MEMBRANA

ELECTROMECHANICAL DIAPHRAGM ROOM THERMOSTAT FOR FAN-COIL

FT 21

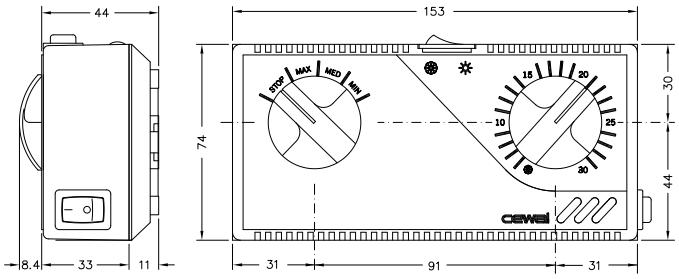

> CARATTERISTICHE DISTINTIVE

Nei casi in cui il riscaldamento o condizionamento dell'ambiente sia ottenuto tramite fan-coil è necessario regolare, oltre alla temperatura desiderata nel locale, anche il flusso d'aria emesso dal fan-coil.

FT 21 è un termostato elettromeccanico che abbina alle funzioni usuali del termostato ambiente un commutatore a 4 posizioni che permette, tramite la semplice rotazione di una manopola, di selezionare la velocità ottimale della ventola del fan-coil.
Un commutatore a bascula permette di selezionare la modalità estate o inverno.
Un interruttore ON/OFF comanda l'accensione e spegnimento dell'apparecchio.

> DISTINCTIVE FEATURES

In cases where the heating or air conditioning is achieved through fan-coil, it is necessary to adjust the airflow from the fan-coil, in addition to the desired temperature in the room.

FT 21 is an electromechanical thermostat which combines the usual functions of a room thermostat with 4-position switch that allows, through a simple rotation of the knob, to select the optimum speed of the fan-coil. A switch allows you to select summer or winter mode.
An ON/OFF switch controls the switching on and off of the appliance.

> RIFERIMENTI NORMATIVI

- conformità CE
  EN 60730
  LDV 2014/35/UE
  EMC 2014/30/UE

> NORMATIVE REFERENCES

- CE conformity
  EN 60730
  LDV 2014/35/UE
  EMC 2014/30/UE

> DATI TECNICI

- struttura esterna in materiale termoplastico stabilizzato UV
- elemento sensibile membrana in acciaio inox, funzionante a dilatazione di gas
- contatti in argento
- temperatura di stoccaggio -20 ÷ +60 °C
- campo di regolazione 5 ÷ 30 °C
- grado di protezione IP20 secondo EN 60529
- classe di isolamento I
- differenziale (Δt) ≤ 1 °C
- peso 196 gr

> TECHNICAL DATA

- exterior in thermoplastic UV stabilized
- sensitive element: stainless steel diaphragm with gas dilatation
- silver contacts
- storage temperature -20 ÷ +60 °C
- setting range from 5 ÷ 30 °C
- degree of protection IP20 according to EN60529
- protection class I
- differential (Δt) ≤ 1 °C
- weight 196 gr

> AVVERTENZA

Come tutti i termoregolatori va installato lontano dall'influenza diretta di fonti di calore o correnti d'aria.

> WARNING

Like all heat regulators it must be installed far from the direct influence of heat sources or drafts.

> SCHEMA DI COLLEGAMENTO / WIRING DIAGRAM

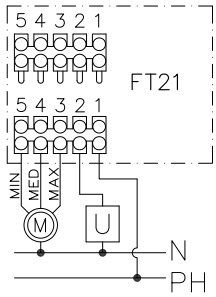

> ARTICOLI DISPONIBILI IN PRONTA CONSEGNA E PREZZI / ITEMS READY FOR DELIVERY AND PRICES

COD.	MOD.	€
919 351 21	FT 21	32,30

I modelli, le caratteristiche, i campi di pressione qui descritti si riferiscono agli specifici codici disponibili in pronta consegna (Magazzino 91 - Ambiente Service). Per una informazione completa su tutte le versioni e le opzioni producibili su ordinazione consultare le schede tecniche nello specifico catalogo TERMOREGOLAZIONE oppure nel sito www.cewal.com

The models and features described here refer to specific codes that are available from stock (Magazzino 91 - Ambiente Service). For full information on all versions and the available customised options, consult the technical sheets in the specific catalogue THERMOREGULATION or on the website www.cewal.com

TERMOSTATO AMBIENTE ELETTRONICO PER FAN-COIL

ELECTRONIC ROOM THERMOSTAT FOR FAN-COIL

FT 40

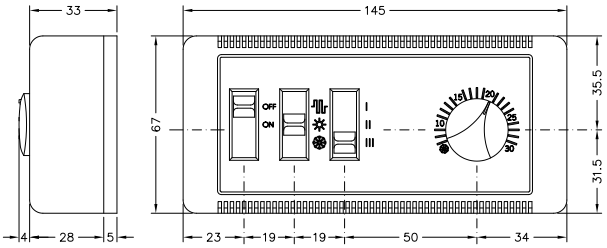

> CARATTERISTICHE DISTINTIVE

Nei casi in cui il riscaldamento o condizionamento dell'ambiente sia ottenuto tramite fan-coil è necessario regolare, oltre alla temperatura desiderata nel locale, anche il flusso d'aria emesso dal fan-coil.

FT 40 è un termostato elettronico di uso pratico e intuitivo che consente:
- regolazione della temperatura tramite manopola su scala graduata
- selezione, con cursore a tre posizioni, della velocità desiderata della ventola del fan-coil
- commutatore per la scelta della modalità di utilizzo: estate, inverno, resistenza esterna (es. stufa elettrica)
- accensione o esclusione totale dell'apparecchio tramite interruttore ON/OFF

FT40 abbina alla semplicità d'uso propria di un apparecchio analogico (manopola e cursori) i vantaggi di un termostato elettronico (precisione di selezione e basso differenziale Δt).

> DISTINCTIVE FEATURES

In cases where the heating or air conditioning is achieved through fan-coil, it is necessary to adjust the airflow from the fan-coil, in addition to the desired temperature in the room.

FT 40 is an electronic thermostat for practical and intuitive use that allows:
- temperature adjustment through knob on a graduated scale
- selection, with a three-position slider, of the desired speed of the fan-coil
- switch for selecting the operating mode: summer, winter, external heater (e.g. electric stove)
- ignition or total exclusion of the appliance using the ON/OFF switch

FT40 combines the usability of analogue equipment (knob and cursors) with the advantages of an electronic thermostat (precision selection and low differential Δt).

> RIFERIMENTI NORMATIVI

- conformità CE
  EN 60730
  LDV 2014/35/UE
  EMC 2014/30/UE

> NORMATIVE REFERENCES

- CE conformity
  EN 60730
  LDV 2014/35/UE
  EMC 2014/30/UE

> DATI TECNICI

- struttura esterna in materiale termoplastico
- alimentazione 230 Vac
- elemento sensibile: sonda elettronica PTC
- portata contatti 5A/250 Vac
- campo di regolazione 5 ÷ 30 °C
- temperatura di stoccaggio -20 ÷ +60 °C
- grado di protezione IP30 secondo EN 60529
- differenziale (Δt) 0,5 °C
- peso 157 gr

> TECHNICAL DATA

- exterior in thermoplastic material
- power supply 230 Vac
- sensing element: electronic PTC probe
- contact capacity 5A/250 Vac
- setting range 5 ÷ 30 °C
- storage temperature -20 ÷ +60 °C
- degree of protection IP30 according to EN 60529
- differential (Δt) 0.5 °C
- weight 157 gr

> AVVERTENZA

Come tutti i termoregolatori va installato lontano dall'influenza diretta di fonti di calore o correnti d'aria.

> WARNING

Like all heat regulators it must be installed far from the direct influence of heat sources or drafts.

> SCHEMA DI COLLEGAMENTO / WIRING DIAGRAM

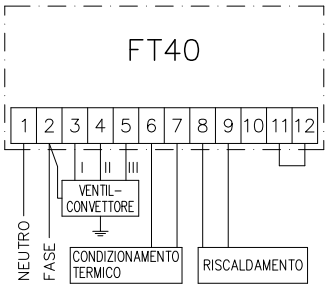

> ARTICOLI DISPONIBILI IN PRONTA CONSEGNA E PREZZI / ITEMS READY FOR DELIVERY AND PRICES

COD.	MOD.	€
919 351 40	FT 40	45,60

I modelli, le caratteristiche, i campi di pressione qui descritti si riferiscono agli specifici codici disponibili in pronta consegna (Magazzino 91 - Ambiente Service). Per una informazione completa su tutte le versioni e le opzioni producibili su ordinazione consultare le schede tecniche nello specifico catalogo TERMOREGOLAZIONE oppure nel sito www.cewal.com

The models and features described here refer to specific codes that are available from stock (Magazzino 91 - Ambiente Service). For full information on all versions and the available customised options, consult the technical sheets in the specific catalogue THERMOREGULATION or on the website www.cewal.com

CRONOTERMOSTATO ELETTROMECCANICO A MEMBRANA, ALIMENTATO A PILE
da parete, con programmatore orario analogico a cavalieri

ELECTROMECHANICAL DIAPHRAGM CHRONOTHERMOSTAT, BATTERIES POWERED
wall mounting, analogue time programmer with tappets

PT300
PT400

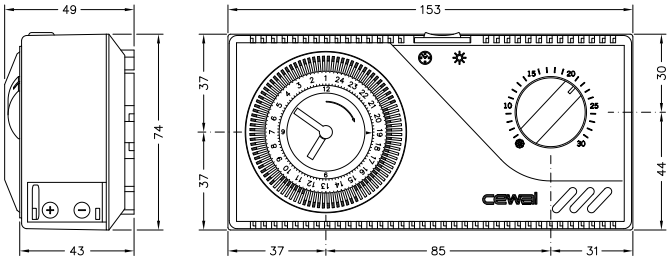

> CARATTERISTICHE DISTINTIVE

Il cronotermostato PT è la naturale evoluzione dei termostati ambiente elettromeccanici. Esso abbina alla facilità e immediatezza d'uso del termostato ambiente elettromeccanico la possibilità di programmare il riscaldamento per fasce orarie.
Spostando verso l'esterno i cavalieri si identificano i periodi durante i quali si desidera che il riscaldamento funzioni. La rotazione della manopola fino alla temperatura desiderata adatta la temperatura dell'ambiente alle proprie esigenze durante le fasce orarie identificate.

Sono disponibili due modelli: uno a programmazione giornaliera (PT300) e uno a programmazione settimanale (PT400).
L'apparecchio è equipaggiato con commutatore a leva a tre posizioni: una per il funzionamento normale durante le fasce orarie selezionate, una seconda per escludere l'orologio programmatore e far funzionare il riscaldamento in continuo, una terza per escludere totalmente l'apparecchio (riscaldamento spento). Il collegamento avviene con due soli fili (alimentazione a pile)

- Adatto a tutti i tipi di ambiente e a tutti i tipi di impianto di riscaldamento (tradizionale, a pavimento, pompa di calore ecc.) e condizionamento.
- utile per un consistente risparmio energetico soprattutto in zone temperate ove può essere opportuno programmare il riscaldamento solo in certe fasce orarie
- il collegamento con soli due fili consente di installare PT anche in sostituzione dei più semplici termostati ambiente

> DISTINCTIVE FEATURES

The PT chronothermostat is the natural evolution of electromechanical room thermostats. It combines the ease and immediacy of use of electromechanical room thermostats with the ability to program the heating by time slots.
The time slots during which you want the heating to work can be chosen by moving the contacts outward. Rotating the knob to the desired temperature adapts the room temperature to your requirements during the identified time slots.

Two models are available: one for daily programming (PT300) and one for weekly programming (PT400).

The appliance is equipped with a three-way lever switch: one for normal operation during selected times, a second to exclude the clock programmer and provide continuous heating, a third to totally exclude the appliance (heating off). The connection takes place with just two wires (batteries-powered).

- Suitable for all types of environment and all kinds of heating (traditional, underfloor, heat pump, etc.) and air conditioning
- it allows considerable energy savings, especially in temperate areas where it may be appropriate to program the heater only in certain time slots
- the connection with only two wires makes it possible to install the PT chronothermostat also in place of the simplest room thermostats

> RIFERIMENTI NORMATIVI

- conformità CE
  EN 60730
  LDV 2014/35/UE
  EMC 2014/30/UE

> NORMATIVE REFERENCES

- CE conformity
  EN 60730
  LDV 2014/35/UE
  EMC 2014/30/UE

> DATI TECNICI

- struttura esterna in materiale termoplastico stabilizzato UV
- elemento sensibile: membrana in acciaio inox a dilatazione di gas
- orologio programmatore a cavalieri imperdibili
- alimentazione: 2 pile stilo (AA) LR6 1,5 V
- temperatura di utilizzo 5 ÷ 30 °C
- temperatura di stoccaggio -20 ÷ +60 °C
- contatti in commutazione (SPDT)
- portata contatti 5A/250 Vac
- commutatore a tre posizioni (riscaldamento costante/ OFF/riscaldamento su fasce programmate)
- contatti in argento
- classe di isolamento II
- grado di protezione IP20 secondo EN60529
- differenziale (Δt) ≤ 1 °C
- peso 210 gr

> TECHNICAL DATA

- exterior in thermoplastic UV stabilized
- sensitive element: stainless steel diaphragm with gas dilatation
- programmer clock with tappets
- power supply: 2 battery (AA) LR6 1.5 V
- operating temperature 5 ÷ 30 °C
- storage temperature -20 ÷ +60 °C
- switching contacts (SPDT)
- contact capacity 5A/250 Vac
- a three-way switch (continuous heating/OFF/heating at programmed time slots)
- silver contacts
- protection class II
- degree of protection IP20 according to EN60529
- differential (Δt) ≤ 1 °C
- weight 210 gr

> AVVERTENZE

Come tutti i termoregolatori va installato lontano dall'influenza diretta di fonti di calore o correnti d'aria.
Per un corretto funzionamento è consigliabile sostituire le pile a intervalli non superiori a un anno.

> WARNING

Like all heat regulators it must be installed far from the direct influence of heat sources or drafts.
For correct operation it is advisable to replace the batteries at intervals not exceeding one year.

> SCHEMA DI COLLEGAMENTO / WIRING DIAGRAM

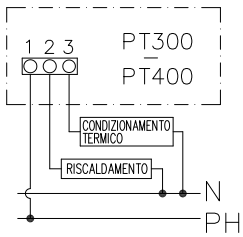

> ARTICOLI DISPONIBILI IN PRONTA CONSEGNA E PREZZI / ITEMS READY FOR DELIVERY AND PRICES

COD.	MOD.	€
919 409 35	PT300 (24h)	73,00
919 409 45	PT400 (7d)	74,00

I modelli, le caratteristiche, i campi di pressione qui descritti si riferiscono agli specifici codici disponibili in pronta consegna (Magazzino 91 - Ambiente Service). Per una informazione completa su tutte le versioni e le opzioni producibili su ordinazione consultare le schede tecniche nello specifico catalogo TERMOREGOLAZIONE oppure nel sito www.cewal.com

The models and features described here refer to specific codes that are available from stock (Magazzino 91 - Ambiente Service). For full information on all versions and the available customised options, consult the technical sheets in the specific catalogue THERMOREGULATION or on the website www.cewal.com

CRONOTERMOSTATO ELETTRONICO A DUE TEMPERATURE, ALIMENTATO A PILE
da parete, con programmatore orario analogico a cavalieri

ELECTRONIC CHRONOTHERMOSTAT WITH TWO TEMPERATURES, BATTERY POWERED
wall mounting, analogue time programmer with tappets

PTE 2.0

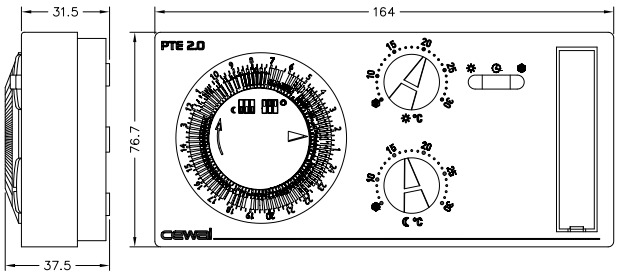

> CARATTERISTICHE DISTINTIVE

Il cronotermostato PTE 2.0 permette di commutare, nell'arco della giornata, per fasce orarie programmate, la temperatura desiderata tra due livelli, comfort o ridotto.
È caratterizzato dalla facilità di programmazione.
Spostando verso l'esterno i cavalieri dell'orologio si identificano le fasce orarie durante le quali si desidera la temperatura comfort.
Due manopole indipendenti permettono di scegliere il livello della temperatura comfort e quello della temperatura ridotta.
L'apparecchio è equipaggiato con commutatore a slitta a tre posizioni: una per il funzionamento normale secondo la programmazione oraria impostata con i cavalieri, una seconda per escludere l'orologio programmatore e far funzionare il riscaldamento in continuo al livello di temperatura comfort, una terza per mantenere solo il livello di temperatura antigelo (4 °C).
Il collegamento avviene con due soli fili (alimentazione a pile).
Limitando il riscaldamento a regime comfort solo nelle fasce orarie in cui è necessario per il proprio stile di vita si otterrà tramite PTE 2.0 un significativo risparmio energetico.

- Adatto a tutte le tipologie di ambiente e a tutti i tipi di impianto di riscaldamento (tradizionale, a pavimento, pompa di calore ecc.) e condizionamento.
- il collegamento con soli due fili consente di installare PTE 2.0 anche in sostituzione dei più semplici termostati ambiente

> DISTINCTIVE FEATURES

The chronothermostat PTE 2.0 allows you to switch, throughout the day by programmed time slots, the desired temperature between two levels, comfort or reduced.
It is characterized by the ease of programming.
Moving the tappets of the programmer clock outward, you will identify the time slots during which you want the comfort temperature.
Two independent knobs allow you to choose the level of comfort temperature and reduced temperature.
The appliance is equipped with slide three-way switch: one for normal operation in accordance with the schedule set with the tappets, a second to exclude the clock programmer and operate the heating continuously at the comfort temperature level, a third to keep only the antifreeze temperature level (4 °C).
The connection takes place with just two wires (battery-powered).
Limiting the heating in comfort mode only for the time slots where you need it for your lifestyle, you will get achieve significant energy saving with PTE 2.0.

- Suitable for all types of environment and all kinds of heating (traditional, underfloor, heat pump, etc.) and air conditioning
- the connection with only two wires makes it possible to install PTE 2.0 also in place of the simplest room thermostats

> RIFERIMENTI NORMATIVI

- conformità CE
  EN 60730
  LDV 2014/35/UE
  EMC 2014/30/UE

> NORMATIVE REFERENCES

- CE conformity
  EN 60730
  LDV 2014/35/UE
  EMC 2014/30/UE

> DATI TECNICI

- struttura esterna in materiale termoplastico bianco stabilizzato UV
- doppio termostato elettronico a microprocessore
- orologio programmatore giornaliero a cavalieri imperdibili
- alimentazione: 2 pile AA Stilo LR6 1,5 V
- temperatura di utilizzo 6 ÷ 30 °C
- temperatura di stoccaggio -10 ÷ +60 °C
- funzione antigelo (4 °C)
- contatti in commutazione (SPDT)
- portata contatti 8A(2A)/250 Vac
- commutatore a tre posizioni (comfort costante/ riscaldamento su fasce orarie programmate/antigelo)
- grado di protezione IP30 secondo EN60529
- differenziale (Δt) 0,5 °C
- peso 180 gr

> TECHNICAL DATA

- exterior in white thermoplastic UV stabilized
- dual electronic thermostat with microprocessor
- daily programmer clock with tappets
- power supply: 2 AA batteries LR6 1.5 V
- operating temperature 6 ÷ 30 °C
- storage temperature -10 ÷ +60 °C
- antifreeze function (4 °C)
- switching contacts (SPDT)
- contact capacity 8A(2A)/250 Vac
- a three-way switch (constant comfort/heating set to time slots/antifreeze)
- degree of protection IP30 according to EN 60529
- differential (Δt) 0.5 °C
- weight 180 gr

> AVVERTENZE

Come tutti i termoregolatori va installato lontano dall'influenza diretta di fonti di calore o correnti d'aria.
Per un corretto funzionamento è consigliabile sostituire le pile a intervalli non superiori a un anno.

> WARNING

Like all heat regulators it must be installed far from the direct influence of heat sources or drafts.
For correct operation it is advisable to replace the batteries at intervals not exceeding one year.

> SCHEMA DI COLLEGAMENTO / WIRING DIAGRAM

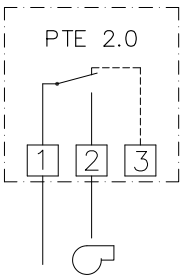

> ARTICOLI DISPONIBILI IN PRONTA CONSEGNA E PREZZI / ITEMS READY FOR DELIVERY AND PRICES

COD.	MOD.	€
919 412 00	PTE 2.0	78,00

I modelli, le caratteristiche, i campi di pressione qui descritti si riferiscono agli specifici codici disponibili in pronta consegna (Magazzino 91 - Ambiente Service). Per una informazione completa su tutte le versioni e le opzioni producibili su ordinazione consultare le schede tecniche nello specifico catalogo TERMOREGOLAZIONE oppure nel sito www.cewal.com

The models and features described here refer to specific codes that are available from stock (Magazzino 91 - Ambiente Service). For full information on all versions and the available customised options, consult the technical sheets in the specific catalogue THERMOREGULATION or on the website www.cewal.com

CRONOTERMOSTATO ELETTRONICO A DUE TEMPERATURE, ALIMENTATO A PILE
da parete, con programmatore orario analogico a cavalieri

ELECTRONIC CHRONOTHERMOSTAT WITH TWO TEMPERATURES, BATTERY POWERED
wall mounting, analogue time programmer with tappets

EASYNEW

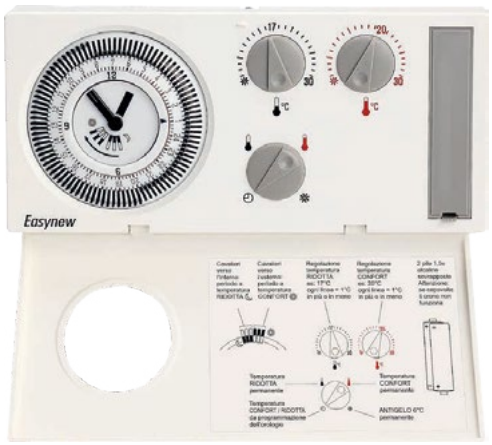

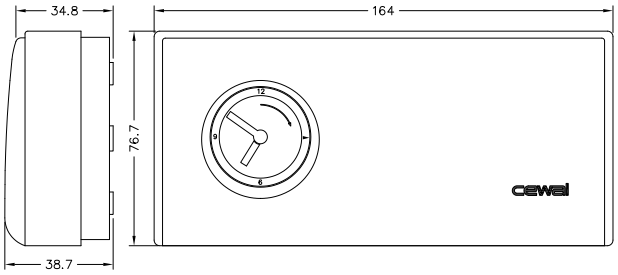

> CARATTERISTICHE DISTINTIVE

Il cronotermostato EASYNEW permette di commutare, nell'arco della giornata (versione 24h) o della settimana (versione 7d) per fasce orarie programmate, la temperatura desiderata tra due livelli: comfort o ridotto.
È caratterizzato dalla facilità di programmazione immediata e intuitiva.
Due manopole indipendenti permettono di scegliere e di variare in qualsiasi momento il livello della temperatura comfort e quello della temperatura ridotta.
Una terza manopola permette di commutare tra le seguenti 4 funzioni dell'apparecchio:
- temperatura comfort costante
- temperatura ridotta costante
- commutazione tra temperatura comfort e ridotta secondo la programmazione oraria.
- antigelo

il collegamento avviene con due soli fili (alimentazione a pile).
Limitando il riscaldamento a regime confort solo nelle fasce orarie in cui è necessario per il proprio stile di vita si otterrà tramite EASYNEW un significativo risparmio energetico.

- Adatto a tutte le tipologie di ambiente e a tutti i tipi di impianto di riscaldamento (tradizionale, a pavimento, pompa di calore ecc.) e al condizionamento
- il collegamento con soli due fili consente di installare EASYNEW anche in sostituzione dei più semplici termostati ambiente

> DISTINCTIVE FEATURES

The chronothermostat EASYNEW allows you to switch, throughout the day (24h version) or week (7d version) by programmed time slots, the desidered temperature between two levels: comfort or reduced.
It is characterized by the ease of instant and intuitive programming.
Moving the tappets of the clock outward, you will highlight with coloured marking the time slots during which you want the comfort temperature.
A third knob allows you to switch between the following 4 device functions:
- constant comfort temperature
- constant reduced temperature
- switching between comfort and reduced temperature according to the programmed time
- antifreeze

the connection takes place with just two wires (battery-powered).
Limiting the heating in comfort mode only for the time slots where you need it for your lifestyle, you will get achieve significant energy saving with EASYNEW.

- Suitable for all types of environment and all kinds of heating (traditional, underfloor, heat pump, etc.) and air conditioning
- the connection with only two wires makes it possible to install EASYNEW also in place of the simplest room thermostats

> RIFERIMENTI NORMATIVI

- conformità CE
  EN 60730
  LDV 2014/35/UE
  EMC 2014/30/UE

> NORMATIVE REFERENCES

- CE conformity
  EN 60730
  LDV 2014/35/UE
  EMC 2014/30/UE

> DATI TECNICI

- struttura esterna in materiale termoplastico bianco stabilizzato UV
- doppio termostato elettronico a microprocessore
- orologio programmatore a cavalieri imperdibili
- alimentazione: 2 pile AA Stilo LR6 1,5 V
- temperatura di utilizzo 5 ÷ 30 °C
- temperatura di stoccaggio -10 ÷ +60 °C
- funzione antigelo (~ 5 °C)
- contatti in commutazione (SPDT) 5A/250 Vac resistivi / 1250 VA - 150 W induttivi
- commutatore a quattro posizioni per la selezione della funzione desiderata
- grado di protezione IP30 secondo EN60529
- differenziale (Δt) 0,5 °C
- peso 220 gr

> TECHNICAL DATA

- exterior in white thermoplastic UV stabilized
- dual electronic thermostat with microprocessor
- programmer clock with coloured tappets highlighting
- power supply: 2 AA batteries LR6 1.5 V
- operating temperature 5 ÷ 30 °C
- storage temperature -10 ÷ +60 °C
- antifreeze function (~ 5 °C)
- switching contacts (SPDT) 5A/250 Vac resistive / 1250 VA - 150 W inductive
- four-way switch to select the desired function
- degree of protection IP30 according to EN 60529
- differential (Δt) 0.5 °C
- weight 220 gr

> AVVERTENZE

Come tutti i termoregolatori va installato lontano dall'influenza diretta di fonti di calore o correnti d'aria.
Per un corretto funzionamento è consigliabile sostituire le pile a intervalli non superiori a un anno.

> WARNING

Like all heat regulators it must be installed far from the direct influence of heat sources or drafts.
For correct operation it is advisable to replace the batteries at intervals not exceeding one year.

> SCHEMA DI COLLEGAMENTO / WIRING DIAGRAM

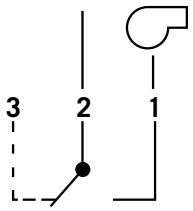

> ARTICOLI DISPONIBILI IN PRONTA CONSEGNA E PREZZI / ITEMS READY FOR DELIVERY AND PRICES

COD.	MOD.	€
919 410 70	EASYNEW 24h	82,50
919 410 75	EASYNEW 7d	83,50

I modelli, le caratteristiche, i campi di pressione qui descritti si riferiscono agli specifici codici disponibili in pronta consegna (Magazzino 91 - Ambiente Service). Per una informazione completa su tutte le versioni e le opzioni producibili su ordinazione consultare le schede tecniche nello specifico catalogo TERMOREGOLAZIONE oppure nel sito www.cewal.com

The models and features described here refer to specific codes that are available from stock (Magazzino 91 - Ambiente Service). For full information on all versions and the available customised options, consult the technical sheets in the specific catalogue THERMOREGULATION or on the website www.cewal.com

CRONOTERMOSTATO GIORNALIERO, DIGITALE, DA PARETE,
a cavalieri, per riscaldamento o condizionamento, alimentato a pile

WALL-MOUNTED DIGITAL DAILY CHRONOTHERMOSTAT,
with captive tappets, for heating or air conditioning, battery-powered

LIFE

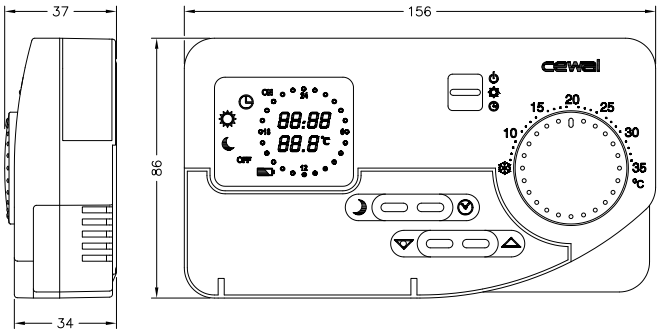

> CARATTERISTICHE DISTINTIVE

LIFE è un cronotermostato giornaliero, digitale, dotato di ampio display retroilluminato. Progettato per conciliare al meglio il comfort personale con il risparmio energetico. Adatto a qualsiasi tipo di impianto e di riscaldamento o condizionamento.

LIFE è la migliore soluzione per chi desidera uno strumento economico, di uso estremamente semplice, da programmare in modo intuitivo per il comfort della propria giornata a casa, in ufficio, in negozio e in qualsiasi altro ambiente.

> DISTINCTIVE FEATURES

LIFE is a digital daily chronothermostat, with a large backlit display. It is designed to combine the best personal comfort with energy savings. Suitable for any type of system and heating or cooling.

LIFE is the best solution for those who want an inexpensive tool, extremely easy to use, to be intuitively programmed for the comfort of their day at home, at office, in the store and in any other environment.

> RIFERIMENTI NORMATIVI

- conformità CE secondo le seguenti direttive/normative:
  EN60730-1/2-9 class II
  LDV 2014/35/UE
  EMC 2014/30/UE
  RAEE2002/96/EC
  RoHS 2011/95/EC
  B.T. 73/23/CEE
  CEM 89/336
- prodotto secondo la certificazione di processo
  ISO 9001 V2008

> NORMATIVE REFERENCES

- EC compliant according to the following directives/regulations:
  EN60730-1/2-9 class II
  LDV 2014/35/UE
  EMC 2014/30/UE
  RAEE2002/96/EC
  RoHS 2011/95/EC
  B.T. 73/23/CEE
  CEM 89/336
- manufactured according to process certification
  ISO 9001 V2008

> PRINCIPALI SETTORI DI IMPIEGO

LIFE è un cronotermostato da parete. Può essere fissato direttamente sulla parete con i tasselli e le viti in dotazione oppure su scatole di derivazione dell'impianto elettrico se già predisposte. Il collegamento con soli due fili consente di installare LIFE anche in sostituzione dei più semplici termostati ambiente. Adatto a tutte le tipologie di ambiente e a tutti i tipi di impianto sia di riscaldamento che di condizionamento. Sfruttando le molteplici funzionalità di LIFE è possibile realizzare un equilibrio ideale tra il massimo comfort personale e il minimo spreco di energia.

> MAIN FIELDS OF APPLICATION

LIFE is a wall mounted chronothermostat. It can be fixed directly to the wall using the plugs and screws provided or to the electrical system's junction boxes if already prearranged. The connection with two wires only allows installing LIFE as a replacement to the simplest thermostats. Suitable for all environments and all types of installation, both heating and conditioning.
Taking advantage of LIFE's many features, an ideal balance between maximum personal comfort and minimal waste of energy can be achieved.

> DATI TECNICI

- alimentazione: due pile AA LR6 1,5 V
- durata delle pile: minimo un anno
- display retroilluminato
- temperatura regolabile 5 ÷ 35 °C
- temperatura di stoccaggio -20 ÷ +70 °C
- funzione antigelo ≤ 6° C
- umidità relativa 10 ÷ 90% senza condensa
- intervallo minimo di programmazione 1 ora
- contatti in commutazione (SPDT)
- portata contatti: 8 (3) A/250 Vac
- precisione di misura ± 0,1 °C
- risoluzione temperatura 0,1 °C
- grado di protezione IP 30 secondo EN 60529
- indicazione livello carica batteria
- peso 250 gr

> AVVERTENZA

Come tutti i termoregolatori va installato lontano dall'influenza diretta di fonti di calore o correnti d'aria.

> TECHNICAL DATA

- power: two 1.5 V alkaline batteries type (AA)
- minimum battery duration: one year
- backlit display
- adjustable temperature 5 ÷ 35 °C
- storage temperature -20 ÷ +70 °C
- anti-freeze function ≤ 6° C
- relative humidity 10 ÷ 90% without condensation
- minimum interval setting 1 hour
- switching contacts (SPDT)
- contact rating: 8 (3) A/250 Vac
- measuring accuracy ± 0.1 °C
- temperature resolution 0.1 °C
- degree of protection IP 30 according to EN 60529
- battery charge indication
- weight 250 gr

> WARNING

Like all heat regulators it must be installed far from the direct influence of heat sources or drafts.

> SCHEMA DI COLLEGAMENTO / WIRING DIAGRAM

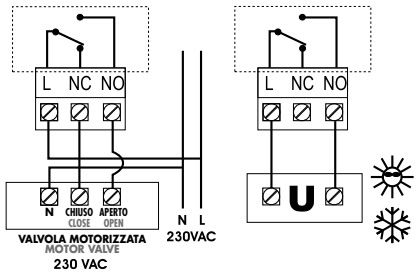

> ARTICOLI DISPONIBILI IN PRONTA CONSEGNA E PREZZI / ITEMS READY FOR DELIVERY AND PRICES

COD.	MOD.	€
919 450 10	LIFE	75,00

I modelli, le caratteristiche, i campi di pressione qui descritti si riferiscono agli specifici codici disponibili in pronta consegna (Magazzino 91 - Ambiente Service). Per una informazione completa su tutte le versioni e le opzioni producibili su ordinazione consultare le schede tecniche nello specifico catalogo TERMOREGOLAZIONE oppure nel sito www.cewal.com

The models and features described here refer to specific codes that are available from stock (Magazzino 91 - Ambiente Service). For full information on all versions and the available customised options, consult the technical sheets in the specific catalogue THERMOREGULATION or on the website www.cewal.com

CRONOTERMOSTATO GIORNALIERO, DIGITALE, DA PARETE,
a cavalieri, per riscaldamento o condizionamento, alimentato a pile

WALL-MOUNTED DIGITAL DAILY CHRONOTHERMOSTAT,
with captive tappets, for heating or air conditioning, battery-powered

LIFE PREMIUM

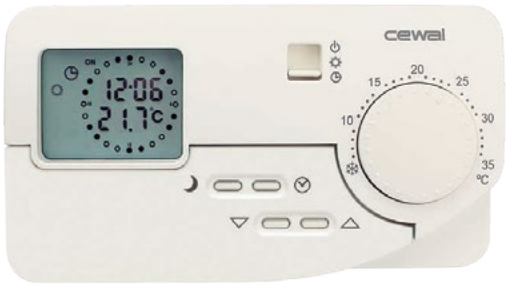

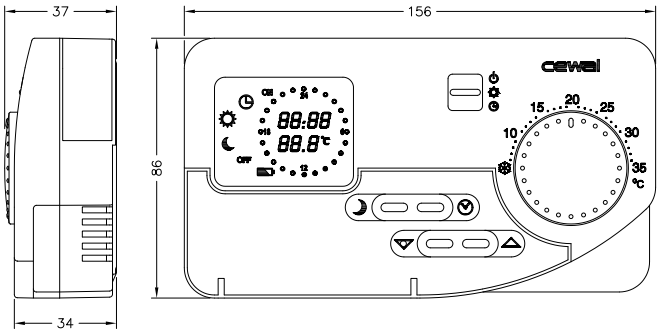

> CARATTERISTICHE DISTINTIVE

LIFE è un cronotermostato giornaliero, digitale, dotato di ampio display retroilluminato. Progettato per conciliare al meglio il comfort personale con il risparmio energetico. Adatto a qualsiasi tipo di impianto e di riscaldamento o condizionamento.

LIFE è la migliore soluzione per chi desidera uno strumento economico, di uso estremamente semplice, da programmare in modo intuitivo per il comfort della propria giornata a casa, in ufficio, in negozio e in qualsiasi altro ambiente.

> DISTINCTIVE FEATURES

LIFE is a digital daily chronothermostat, with a large backlit display. It is designed to combine the best personal comfort with energy savings. Suitable for any type of system and heating or cooling.

LIFE is the best solution for those who want an inexpensive tool, extremely easy to use, to be intuitively programmed for the comfort of their day at home, at office, in the store and in any other environment.

> RIFERIMENTI NORMATIVI

- conformità CE secondo le seguenti direttive/normative:
  EN60730-1/2-9 class II
  LDV 2014/35/UE
  EMC 2014/30/UE
  RAEE2002/96/EC
  RoHS 2011/95/EC
  B.T. 73/23/CEE
  CEM 89/336
- prodotto secondo la certificazione di processo
  ISO 9001 V2008

> NORMATIVE REFERENCES

- EC compliant according to the following directives/regulations:
  EN60730-1/2-9 class II
  LDV 2014/35/UE
  EMC 2014/30/UE
  RAEE2002/96/EC
  RoHS 2011/95/EC
  B.T. 73/23/CEE
  CEM 89/336
- manufactured according to process certification
  ISO 9001 V2008

> PRINCIPALI SETTORI DI IMPIEGO

LIFE è un cronotermostato da parete. Può essere fissato direttamente sulla parete con i tasselli e le viti in dotazione oppure su scatole di derivazione dell'impianto elettrico se già predisposte. Il collegamento con soli due fili consente di installare LIFE anche in sostituzione dei più semplici termostati ambiente. Adatto a tutte le tipologie di ambiente e a tutti i tipi di impianto sia di riscaldamento che di condizionamento. Sfruttando le molteplici funzionalità di LIFE è possibile realizzare un equilibrio ideale tra il massimo comfort personale e il minimo spreco di energia.

> MAIN FIELDS OF APPLICATION

LIFE is a wall mounted chronothermostat. It can be fixed directly to the wall using the plugs and screws provided or to the electrical system's junction boxes if already prearranged. The connection with two wires only allows installing LIFE as a replacement to the simplest thermostats. Suitable for all environments and all types of installation, both heating and conditioning.
Taking advantage of LIFE's many features, an ideal balance between maximum personal comfort and minimal waste of energy can be achieved.

> DATI TECNICI

- alimentazione: due pile AA LR6 1,5 V
- durata delle pile: minimo un anno
- display retroilluminato
- temperatura regolabile 5 ÷ 35 °C
- temperatura di stoccaggio -20 ÷ +70 °C
- funzione antigelo ≤ 6° C
- umidità relativa 10 ÷ 90% senza condensa
- intervallo minimo di programmazione 1 ora
- contatti in commutazione (SPDT)
- portata contatti: 8 (3) A/250 Vac
- precisione di misura ± 0,1 °C
- risoluzione temperatura 0,1 °C
- grado di protezione IP 30 secondo EN 60529
- indicazione livello carica batteria
- peso 250 gr

> AVVERTENZA

Come tutti i termoregolatori va installato lontano dall'influenza diretta di fonti di calore o correnti d'aria.

> TECHNICAL DATA

- power: two 1.5 V alkaline batteries type (AA)
- minimum battery duration: one year
- backlit display
- adjustable temperature 5 ÷ 35 °C
- storage temperature -20 ÷ +70 °C
- anti-freeze function ≤ 6° C
- relative humidity 10 ÷ 90% without condensation
- minimum interval setting 1 hour
- switching contacts (SPDT)
- contact rating: 8 (3) A/250 Vac
- measuring accuracy ± 0.1 °C
- temperature resolution 0.1 °C
- degree of protection IP 30 according to EN 60529
- battery charge indication
- weight 250 gr

> WARNING

Like all heat regulators it must be installed far from the direct influence of heat sources or drafts.

> SCHEMA DI COLLEGAMENTO / WIRING DIAGRAM

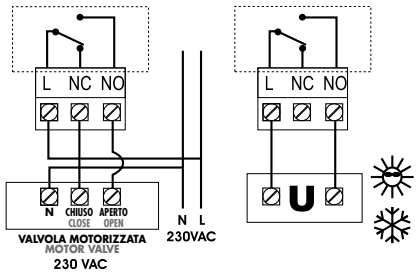

> ARTICOLI DISPONIBILI IN PRONTA CONSEGNA E PREZZI / ITEMS READY FOR DELIVERY AND PRICES

COD.	MOD.	€
919 450 15	LIFE PREMIUM	80,00

I modelli, le caratteristiche, i campi di pressione qui descritti si riferiscono agli specifici codici disponibili in pronta consegna (Magazzino 91 - Ambiente Service). Per una informazione completa su tutte le versioni e le opzioni producibili su ordinazione consultare le schede tecniche nello specifico catalogo TERMOREGOLAZIONE oppure nel sito www.cewal.com

The models and features described here refer to specific codes that are available from stock (Magazzino 91 - Ambiente Service). For full information on all versions and the available customised options, consult the technical sheets in the specific catalogue THERMOREGULATION or on the website www.cewal.com

CRONOTERMOSTATO GIORNALIERO/SETTIMANALE, DIGITALE, DA PARETE,
tre livelli di temperatura, per riscaldamento o condizionamento, alimentato a pile

BATTERY-POWERED, WALL-MOUNTED DIGITAL DAILY/WEEKLY CHRONOTHERMOSTAT,
three temperature levels for heating or air conditioning

ENJOY

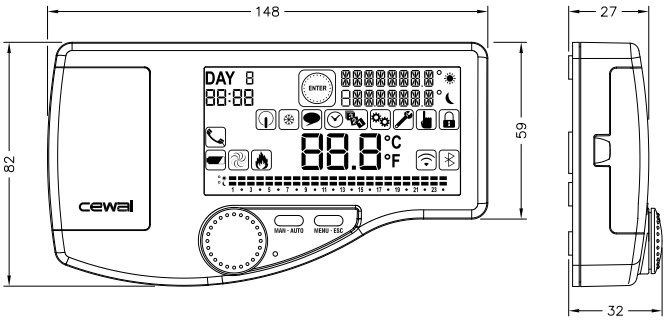

> CARATTERISTICHE DISTINTIVE

Alcune caratteristiche innovative e l'eleganza dell'originale design, permettono a ENJOY di differenziarsi all'interno del vasto assortimento di cronotermostati digitali:

- l'esclusivo sistema Quick-Start avvia il funzionamento di ENJOY in modalità provvisoria senza necessità di programmazione, al semplice inserimento delle pile di alimentazione
- un avanzato selettore (manopolina ruota e clicca), affiancato da due soli tasti, è sufficiente per aggiornare in modo intuitivo parametri e programmi di funzionamento
- sull'ampio display iconografico appaiono, al bisogno, due righe di menu, nella lingua prescelta, che permettono all'utilizzatore di scorrere le varie opzioni e scegliere quella desiderata.

A queste caratteristiche di snellezza e facilità di utilizzo si abbina una amplissima gamma di funzioni che permettono a ciascun utilizzatore di adattare al proprio personale stile di vita il riscaldamento e il condizionamento della propria abitazione.

Si potrà quindi, per esempio:

- scegliere la modalità di funzionamento manuale, automatico o antigelo (spento)
- commutare il cambio di stagione (inverno – estate)
- scegliere una modalità di cronotermostato giornaliero (tutti i giorni il medesimo programma orario) o settimanale (a ogni giorno il suo programma)
- scegliere tra sette programmi predisposti (tutti modificabili, all'occorrenza, dall'utilizzatore su una barra grafica semplice e intuitiva)
- determinare il valore personalizzato per i tre livelli di temperatura disponibili confort, economy, antigelo
- modificare provvisoriamente il livello di temperatura corrente senza cambio di programmazione o di modalità di funzionamento
- determinare il differenziale di intervento
- controllare lo stato di carica delle batterie
- bloccare i comandi con password
- usare l'ingresso ausiliario per una sonda esterna o altro attivatore compatibile

> DISTINCTIVE FEATURES

Some innovative features and the elegance of the original design, differentiate ENJOY within the wide range of digital chronothermostats:

- the exclusive Quick-Start system starts the ENJOY function temporarily without having to programme, but simply by fitting the batteries
- an advanced selector (turn and click knob), flanked by only two buttons, is all that's needed to intuitively upgrade operating parameters and programmes
- on the large iconographic display appear, as needed, two menu lines, in the language of your choice, which allow the user to scroll through the various options and choose the desired one.

To these streamlined, easy to use features are coupled a very wide range of functions that allow each user to adapt to their personal lifestyle the heating and cooling of their home.

One can, for example:

- choose the manual, automatic or anti-freeze (off) mode
- switch seasons (winter – summer)
- choose a daily chronothermostat mode (the same time programme every day) or weekly (each day its own programme)
- choose from seven pre-set programmes (if necessary, all can be altered by the user on a simple and intuitive graphic toolbar)
- determine the custom setting for the three available temperature levels comfort, economy, anti-freeze
- temporarily alter the current temperature level without changing the programme or function mode
- determine breaker intervention
- check the batteries' charge status
- block the controls with a password
- use auxiliary input for external probe or for other compatible activator

> PRINCIPALI SETTORI DI IMPIEGO

ENJOY è un cronotermostato da parete. Può essere fissato direttamente sulla parete con i tasselli e le viti in dotazione oppure su scatole di derivazione dell'impianto elettrico se già predisposte. Il collegamento con soli due fili consente di installare ENJOY anche in sostituzione dei più semplici termostati ambiente. Adatto a tutte le tipologie di ambiente e a tutti i tipi di impianto sia di riscaldamento che di condizionamento. Sfruttando le molteplici funzionalità di ENJOY è possibile realizzare un equilibrio ideale tra il massimo comfort personale e il minimo spreco di energia.

> MAIN FIELDS OF APPLICATION

ENJOY is a wall mounted chronothermostat. It can be fixed directly to the wall using the plugs and screws provided or to the electrical system's junction boxes if already prearranged. The connection with two wires only allows installing ENJOY as a replacement to the simplest thermostats. Suitable for all environments and all types of installation, both heating and conditioning. Taking advantage of ENJOY's many features, an ideal balance between maximum personal comfort and minimal waste of energy can be achieved.

> DATI TECNICI

- alimentazione: due pile AA LR6 1,5 V
- durata delle pile: minimo un anno
- temperatura regolabile 5 ÷ 35 °C
- temperatura misurabile -10 ÷ +50 °C
- temperatura di stoccaggio -20 ÷ +70 °C
- funzione antigelo (regolabile +1 ÷ +10 °C)
- umidità relativa 10 ÷ 90% senza condensa
- intervallo minimo di programmazione 1 ora
- contatti in commutazione (SPDT)
- portata contatti: 8 A/250 Vac resistivo
  1/2 HP/250 Vac induttivo
- precisione di misura ± 0,5 °C
- risoluzione temperatura 0,1 °C
- ingresso per sonda esterna: NTC 10K 1% beta 3380K
- ingresso per attivazione remota: contatto pulito (contatto aperto = OFF-ANTIGELO / contatto chiuso = ON in ultima impostazione)
- grado di protezione IP XXD secondo EN 60529
- indicazione livello carica batteria

> TECHNICAL DATA

- power: two 1.5 V alkaline batteries type (AA)
- minimum battery duration: one year
- adjustable temperature 5 ÷ 35 °C
- measurable temperature -10 ÷ +50 °C
- storage temperature -20 ÷ +70 °C
- anti-freeze function (adjustable from +1 ÷ +10 °C)
- relative humidity 10 ÷ 90% without condensation
- minimum interval setting 1 hour
- switching contacts (SPDT)
- contact rating: 8 A/250 Vac resistive
  1/2 HP/250 Vac inductive
- measuring accuracy ± 0.5 °C
- temperature resolution 0.1 °C
- external probe input: NTC 10K 1% beta 3380K
- remote activation input: clean contact (contact open = OFF-ANTI-FREEZE / contact closed = ON on last setting)
- degree of protection IP XXD according to EN 60529
- battery charge indication

> AVVERTENZA

Come tutti i termoregolatori va installato lontano dall'influenza diretta di fonti di calore o correnti d'aria.

> WARNING

Like all heat regulators it must be installed far from the direct influence of heat sources or drafts.

> SCHEMA DI COLLEGAMENTO / WIRING DIAGRAM

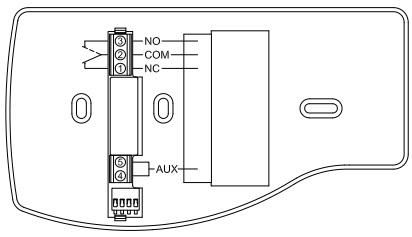

> RIF. NORMATIVI / NORMATIVE REF.

Conformità CE secondo le seguenti direttive/normative:
CE compliant in accordance with the following directives/regulations:

- 2014/30/EU (EMC)
- 2014/35/EU (Bassa tensione/Low voltage)
- 2011/65/EU (RoHs)
- EN 61000-6-3
- EN 61000-6-1
- EN 60730-1
- EN 60730-2-9
- EN 50581

> ARTICOLI DISPONIBILI IN PRONTA CONSEGNA E PREZZI / ITEMS READY FOR DELIVERY AND PRICES

COD.	MOD.	COL.	€
919 440 10	ENJOY	bianco / white	81,00
919 440 20	ENJOY	argento / silver	86,00
919 440 30	ENJOY	antracite / anthracite	86,00

> OPTIONAL

COD.		€
919 630 95	sonda esterna NTC 10K 1% beta 3380K / NTC 10K 1% beta 3380K external probe	14,00

I modelli, le caratteristiche, i campi di pressione qui descritti si riferiscono agli specifici codici disponibili in pronta consegna (Magazzino 91 - Ambiente Service). Per una informazione completa su tutte le versioni e le opzioni producibili su ordinazione consultare le schede tecniche nello specifico catalogo TERMOREGOLAZIONE oppure nel sito www.cewal.com

The models and features described here refer to specific codes that are available from stock (Magazzino 91 - Ambiente Service). For full information on all versions and the available customised options, consult the technical sheets in the specific catalogue THERMOREGULATION or on the website www.cewal.com

CRONOTERMOSTATO SETTIMANALE, DIGITALE, ALIMENTATO A PILA
da parete, a tre livelli di temperatura, per riscaldamento o condizionamento

WEEKLY DIGITAL TIMER-THERMOSTAT, WALL MOUNTING, BATTERY POWERED
three temperature levels, for heating or air conditioning

MITHOS BT

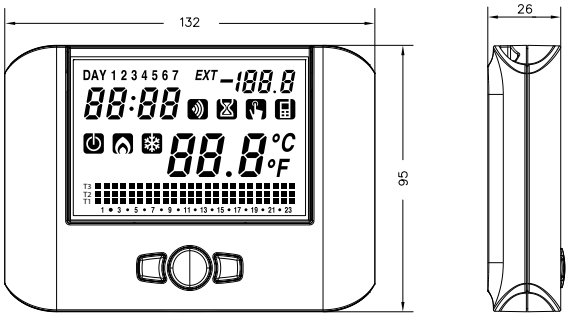

> CARATTERISTICHE DISTINTIVE

Il cronotermostato MITHOS rappresenta il top di gamma dei cronotermostati. In esso sono disponibili una molteplicità di funzioni studiate per soddisfare ogni esigenza personalizzata di termoregolazione ambientale.

- Selezione estate (condizionamento) / inverno (riscaldamento)
- programmazione settimanale
- 3 modalità di funzionamento: automatico / manuale / spento con funzione antigelo (escludibile)
- 5 temperature impostabili: tre per funzionamento automatico, una per manuale, una per antigelo
- 7 programmi impostati (modificabili) per riscaldamento e 7 per condizionamento
- regolazione temperatura tipo ON/OFF (con differenziale impostabile tra 0,1 e 1 °C) o tipo proporzionale
- indicazione livello carica batteria
- blocco tastiera per installazioni in luoghi pubblici
- cambio automatico ora solare/legale
- opzione di regolazione su sonda esterna (opzionale)

Sfruttando le molteplici funzionalità di MITHOS è possibile realizzare un equilibrio ideale tra il massimo comfort personale e il minimo spreco di energia.
Sono inoltre disponibili le versioni a radiofrequenza o con combinatore telefonico (v. pag.166/169).

- Adatto a tutte le tipologie di ambiente e a tutti i tipi di impianto sia di riscaldamento che di condizionamento.
- il collegamento con soli due fili consente di installare MITHOS anche in sostituzione dei più semplici termostati ambiente

> DISTINCTIVE FEATURES

The chronothermostat MITHOS represents the top of the range of programmable thermostats. In it there are a multiplicity of functions designed to satisfy every customised requirement in terms of environmental heat regulation.

- Summer (air conditioning) / winter (heating) selectable modes
- weekly programming
- 3 operation modes: auto / manual / off with antifreeze function (excludable)
- 5 settable temperatures: three for automatic operation, one for manual, one for antifreeze
- 7 pre-set programmes (modifiable) for heating and 7 for air conditioning systems
- temperature control ON/OFF type (with adjustable differential between 0.1 and 1 °C) or proportional type
- battery charge level indication
- keypad lock for installations in public places
- automatic summer/winter time adjustment
- adjustment option on external probe (optional)

By exploiting the many MITHOS functions, you can achieve an ideal balance between personal comfort and minimum waste of energy. There are also radio or GSM versions (see pag.166/169).

- Suitable for all types of environment and all kinds of heating and air conditioning
- the connection with only two wires makes it possible to install MITHOS also in place of the simplest room thermostats

> RIFERIMENTI NORMATIVI

- conformità CE
  EN 60730
  LDV 2014/35/UE
  EMC 2014/30/UE
  CEI EN 61000-6-1
  CEI EN 61000-6-3

> NORMATIVE REFERENCES

- CE conformity
  EN 60730
  LDV 2014/35/UE
  EMC 2014/30/UE
  CEI EN 61000-6-1
  CEI EN 61000-6-3

> DATI TECNICI

- alimentazione: pila AA Stilo LR6 1,5 V
- durata delle pile circa due anni
- riserva di carica per sostituzione batteria (1 m')
- temperatura regolabile 2 ÷ 35 °C
- temperatura misurabile 0 ÷ 50 °C
- temperatura di stoccaggio -10 ÷ +65 °C
- funzione antigelo (regolabile +1 ÷ +10 °C)
- umidità relativa 20 ÷ 90% non condensante
- contatti in commutazione (SPDT)
- portata contatti 8A/250 Vac
- precisione di misura ± 0,5 °C
- risoluzione temperatura 0,1 °C
- ingresso per sonda esterna
- grado di protezione IPXXD secondo EN 60529
- peso 208 gr

> TECHNICAL DATA

- power supply: AA battery LR6 1.5 V
- battery life: about two years
- power reserve for battery replacement (1 m')
- adjustable temperature 2 ÷ 35 °C
- measurable temperature 0 ÷ 50 °C
- storage temperature -10 ÷ +65 °C
- antifreeze function (adjustable +1 ÷ +10 °C)
- relative humidity 20 ÷ 90% non-condensing
- switching contacts (SPDT)
- contact capacity 8A/250 Vac
- measuring precision ± 0.5 °C
- temperature resolution 0.1 °C
- external probe input
- degree of protection IPXXD according to EN 60529
- weight 208 gr

> AVVERTENZA

Come tutti i termoregolatori va installato lontano dall'influenza diretta di fonti di calore o correnti d'aria.

> WARNING

Like all heat regulators it must be installed far from the direct influence of heat sources or drafts.

> SCHEMA DI COLLEGAMENTO / WIRING DIAGRAM

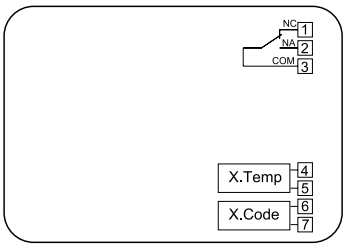

> ARTICOLI DISPONIBILI IN PRONTA CONSEGNA E PREZZI / ITEMS READY FOR DELIVERY AND PRICES

COD.	MOD.	€
919 430 10	MITHOS BT	118,00

I modelli, le caratteristiche, i campi di pressione qui descritti si riferiscono agli specifici codici disponibili in pronta consegna (Magazzino 91 - Ambiente Service). Per una informazione completa su tutte le versioni e le opzioni producibili su ordinazione consultare le schede tecniche nello specifico catalogo TERMOREGOLAZIONE oppure nel sito www.cewal.com

The models and features described here refer to specific codes that are available from stock (Magazzino 91 - Ambiente Service). For full information on all versions and the available customised options, consult the technical sheets in the specific catalogue THERMOREGULATION or on the website www.cewal.com

CRONOTERMOSTATO CON INTERFACCIA GSM, A PROGRAMMAZIONE SETTIMANALE
digitale, da parete, a tre livelli di temperatura

CHRONOTHERMOSTAT WITH GSM INTERFACE, WEEKLY PROGRAMMING
wall mounting, three temperature levels

MITHOS GSM

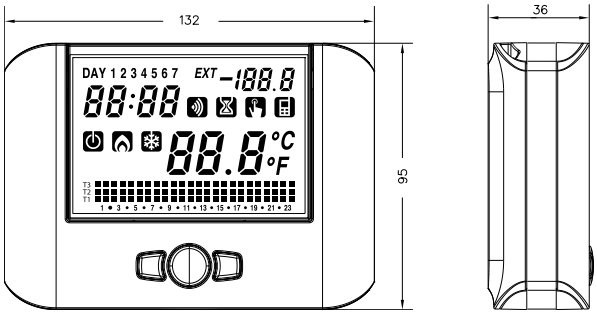

> CARATTERISTICHE DISTINTIVE

Il cronotermostato MITHOS rappresenta il top di gamma dei cronotermostati. MITHOS GSM in particolare è in grado di garantire anche il controllo a distanza del proprio impianto di riscaldamento o condizionamento. Uno squillo dal proprio telefono può accendere o spegnere il cronotermostato.
Con un SMS si può:
- attivare la modalità di funzionamento (automatico, manuale, spento)
- impostare le temperature di regolazione
- richiedere la temperatura rilevata o la situazione globale dell'impianto

Si può ricevere da MITHOS GSM tramite SMS:
- un allarme generico (es. blocco caldaia)
- un allarme di mancanza/ripristino rete elettrica
- un allarme di superamento soglia massima o minima di temperatura

Sono disponibili inoltre come in tutta la serie MITHOS una molteplicità di funzioni studiate per soddisfare ogni esigenza personalizzata di termoregolazione ambientale:
- selezione estate (condizionamento) / inverno (riscaldamento)
- programmazione settimanale
- 3 modalità di funzionamento: automatico / manuale / spento con funzione antigelo (escludibile)
- 5 temperature impostabili: tre per funzionamento automatico, una per manuale, una per antigelo
- 7 programmi impostati (modificabili) per riscaldamento e 7 per condizionamento
- regolazione temperatura tipo ON/OFF (con differenziale impostabile tra 0,1 e 1 °C) o tipo proporzionale
- indicazione livello carica batteria
- blocco tastiera per installazioni in luoghi pubblici
- cambio automatico ora solare/legale
- opzione di regolazione su sonda esterna (opzionale)

Sfruttando le molteplici funzionalità di MITHOS GMS è possibile realizzare un equilibrio ideale tra il massimo comfort personale e il minimo spreco di energia.

> DISTINCTIVE FEATURES

The chronothermostat MITHOS represents the top of the range of programmable thermostats. MITHOS GSM in particular is able to ensure the remote control of your heating or air conditioning system. One ring from your phone can turn the chronothermostat on or off.
With an SMS you can:
- activate the operating mode (auto, manual, off)
- set the control temperatures
- request the temperature measured or the overall situation of the plant

By SMS, the MITHOS GSM allows you to receive:
- a generic alarm (e.g. boiler block)
- a mains shortage/reset alarm
- a maximum or minimum temperature threshold alarm

In it there are a multiplicity of functions, as in all the MITHOS series, designed to satisfy every customised requirement in terms of environmental heat regulation:
- summer (air conditioning) / winter (heating) selectable modes
- weekly programming
- 3 operation modes: auto / manual / off with antifreeze function (excludable)
- 5 settable temperatures: three for automatic operation, one for manual, one for antifreeze
- 7 pre-set programmes (modifiable) for heating and 7 for air conditioning systems
- temperature control ON/OFF type (with adjustable differential between 0.1 and 1 °C) or proportional type
- battery charge level indication
- keypad lock for installations in public places
- automatic summer/winter time adjustment
- adjustment option on external probe (optional)

By exploiting the many MITHOS GSM functions, you can achieve an ideal balance between personal comfort and minimum waste of energy.

> RIFERIMENTI NORMATIVI

- conformità CE
  EN 60730
  LDV 2014/35/UE
  EMC 2014/30/UE
  CEI EN 61000-6-1
  CEI EN 61000-6-3

> NORMATIVE REFERENCES

- CE conformity
  EN 60730
  LDV 2014/35/UE
  EMC 2014/30/UE
  CEI EN 61000-6-1
  CEI EN 61000-6-3

> DATI TECNICI

- alimentazione 230 Vac
- riserva di carica 1 ora
- temperatura regolabile 2 ÷ 35 °C
- temperatura misurabile 0 ÷ 50 °C
- temperatura di stoccaggio -10 ÷ +65 °C
- funzione antigelo (regolabile +1 ÷ +15 °C)
- umidità relativa 20 ÷ 90% non condensante
- contatti in commutazione (SPDT)
- portata contatti 8A/250 Vac
- precisione di misura ± 0,5 °C
- risoluzione temperatura 0,1 °C
- ingresso per sonda esterna
- grado di protezione IPXXD secondo EN 60529
- peso 305 gr

> TECHNICAL DATA

- power supply 230 Vac
- 1 hour power reserve
- adjustable temperature 2 ÷ 35 °C
- measurable temperature 0 ÷ 50 °C
- storage temperature -10 ÷ +65 °C
- antifreeze function (adjustable +1 ÷ +15 °C)
- relative humidity 20 ÷ 90% non-condensing
- switching contacts (SPDT)
- contact capacity 8A/250 Vac
- measuring precision ± 0.5 °C
- temperature resolution 0.1 °C
- external probe input
- degree of protection IPXXD according to EN 60529
- weight 305 gr

> AVVERTENZA

Come tutti i termoregolatori va installato lontano dall'influenza diretta di fonti di calore o correnti d'aria.

> WARNING

Like all heat regulators it must be installed far from the direct influence of heat sources or drafts.

> SCHEMA DI COLLEGAMENTO / WIRING DIAGRAM

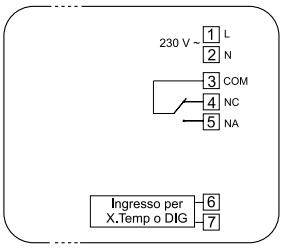

> ARTICOLI DISPONIBILI IN PRONTA CONSEGNA E PREZZI / ITEMS READY FOR DELIVERY AND PRICES

COD.	MOD.	€
919 430 20	MITHOS GSM	390,00

I modelli, le caratteristiche, i campi di pressione qui descritti si riferiscono agli specifici codici disponibili in pronta consegna (Magazzino 91 - Ambiente Service). Per una informazione completa su tutte le versioni e le opzioni producibili su ordinazione consultare le schede tecniche nello specifico catalogo TERMOREGOLAZIONE oppure nel sito www.cewal.com

The models and features described here refer to specific codes that are available from stock (Magazzino 91 - Ambiente Service). For full information on all versions and the available customised options, consult the technical sheets in the specific catalogue THERMOREGULATION or on the website www.cewal.com

SET CRONOTERMOSTATO SENZA FILI COMPOSTO DA MITHOS RF E ATTUATORE RX1-8A
funzionante in radiofrequenza, a programmazione settimanale, digitale, alimentato a pile

WIRELESS CHRONOTHERMOSTAT SET, CONSIST OF MITHOS RF AND ACTUATOR RX1-8A
radio-frequency transmission, digital weekly programming, battery powered

MITHOS RF

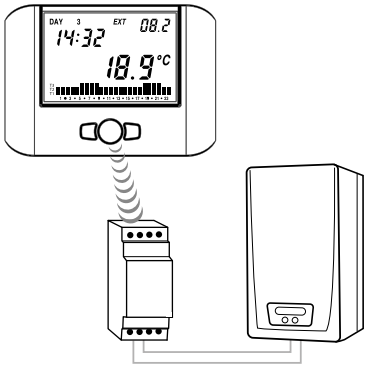

> CARATTERISTICHE DISTINTIVE

I cronotermostati della serie MITHOS rappresentano il top di gamma dei cronotermostati. Il set MITHOS RF in particolare offre la possibilità di disporre di tutte le funzioni di MITHOS senza le limitazioni del cablaggio diretto all'impianto elettrico. Il collegamento in radiofrequenza tra MITHOS e il ricevitore/attuatore remoto (RX1-8A) consente, di usufruire appieno, con la massima comodità e flessibilità di tutte le funzioni implementate in MITHOS:

- selezione estate (condizionamento) / inverno (riscaldamento)
- programmazione settimanale
- 3 modalità di funzionamento: automatico / manuale / spento con funzione antigelo (escludibile)
- 5 temperature impostabili: tre per funzionamento automatico, una per manuale, una per antigelo
- 7 programmi impostati (modificabili) per riscaldamento e 7 per condizionamento
- regolazione temperatura tipo ON/OFF (con differenziale impostabile tra 0,1 e 1 °C) o tipo proporzionale
- indicazione livello carica batteria
- blocco tastiera per installazioni in luoghi pubblici
- cambio automatico ora solare/legale

Sfruttando le molteplici funzionalità di MITHOS RF è possibile realizzare un equilibrio ideale tra il massimo comfort personale e il minimo spreco di energia.

- Adatto a tutte le tipologie di ambiente e a tutti i tipi di impianto sia di riscaldamento che di condizionamento

> DISTINCTIVE FEATURES

The chronothermostats of the MITHOS series represent the top of the range of programmable thermostats. The MITHOS RF set in particular offers the possibility of having all the features of MITHOS without the limitations of direct wiring to the electrical system. The radio frequency link between MITHOS and the remote receiver/actuator (RX1-8A) allows you to enjoy the maximum comfort and flexibility of all functions implemented in MITHOS:

- summer (air conditioning) / winter (heating) selectable modes
- weekly programming
- 3 operation modes: auto / manual / OFF with antifreeze function (excludable)
- 5 settable temperatures: three for automatic operation, one for manual, one for antifreeze
- 7 pre-set programmes (modifiable) for heating and 7 for air conditioning systems
- temperature control ON/OFF type (with adjustable differential between 0.1 and 1 °C) or proportional type
- battery charge level indication
- keypad lock for installations in public places
- automatic summer/winter time adjustment

By exploiting the many MITHOS RF functions, you can achieve an ideal balance between personal comfort and minimum waste of energy.

- Suitable for all types of environment and all kinds of heating and air conditioning

> RIFERIMENTI NORMATIVI

- conformità CE
  EN 60730
  LDV 2014/35/UE
  EMC 2014/30/UE
  CEI EN 61000-6-1
  CEI EN 61000-6-3
  1999/5/CE (R&TTE)

> NORMATIVE REFERENCES

- CE conformity
  EN 60730
  LDV 2014/35/UE
  EMC 2014/30/UE
  CEI EN 61000-6-1
  CEI EN 61000-6-3
  1999/5/CE (R&TTE)

> DATI TECNICI

- alimentazione: pila AA Stilo LR6 1,5 V
- durata della pila: circa due anni
- riserva di carica per sostituzione batteria (1 m')
- temperatura regolabile 2 ÷ 35 °C
- temperatura misurabile 0 ÷ 50 °C
- temperatura di stoccaggio -10 ÷ +65 °C
- funzione antigelo (regolabile +1 ÷ +10 °C)
- umidità relativa 20 ÷ 90% non condensante
- frequenza trasmissione 433,92 MHz
- precisione di misura ± 0,5 °C
- risoluzione temperatura 0,1 °C
- grado di protezione IPXXD secondo EN 60529
- peso 92 gr

ATTUATORE RX1-8A
- alimentazione 230 Vac
- frequenza ricezione 433,92 MHz
- contatti in commutazione (SPDT)
- portata contatti 8A/250 Vac
- peso 150 gr

> TECHNICAL DATA

- power supply: AA battery LR6 1.5 V
- battery life: about two years
- power reserve for battery replacement (1 m')
- adjustable temperature 2 ÷ 35 °C
- measurable temperature 0 ÷ 50 °C
- storage temperature -10 ÷ +65 °C
- antifreeze function (adjustable +1 ÷ +10 °C)
- relative humidity 20 ÷ 90% non-condensing
- 433.92 MHz transmission frequency
- measuring precision ± 0.5 °C
- temperature resolution 0.1 °C
- degree of protection IPXXD according to EN 60529
- weight 92 gr

ACTUATOR RX1-8A
- power supply 230 Vac
- reception frequency 433.92 MHz
- switching contacts (SPDT)
- contact capacity 8A/250 Vac
- weight 150 gr

> AVVERTENZA

Come tutti i termoregolatori va posizionato lontano dall'influenza diretta di fonti di calore o correnti d'aria.

> WARNING

Like all heat regulators it must be positioned far from the direct influence of heat sources or drafts.

> ARTICOLI DISPONIBILI IN PRONTA CONSEGNA E PREZZI / ITEMS READY FOR DELIVERY AND PRICES

COD.	MOD.	€
919 430 30	MITHOS RF	210,00

I modelli, le caratteristiche, i campi di pressione qui descritti si riferiscono agli specifici codici disponibili in pronta consegna (Magazzino 91 - Ambiente Service). Per una informazione completa su tutte le versioni e le opzioni producibili su ordinazione consultare le schede tecniche nello specifico catalogo TERMOREGOLAZIONE oppure nel sito www.cewal.com

The models and features described here refer to specific codes that are available from stock (Magazzino 91 - Ambiente Service). For full information on all versions and the available customised options, consult the technical sheets in the specific catalogue THERMOREGULATION or on the website www.cewal.com

CRONOTERMOSTATO SETTIMANALE, DIGITALE, DA INCASSO
alimentato a pile

WEEKLY DIGITAL CHRONOTHERMOSTAT, BUILT-IN
battery powered

RTC 100

modulo / module

porta modulo / module holder

> CARATTERISTICHE DISTINTIVE

RTC 100 va installato direttamente sulla scatola da incasso a tre moduli (503).
In dotazione vengono fornite più cornici porta placca. Questo consente di usare, in armonia con il resto del proprio impianto elettrico, placche di tutte le principali marche e serie attualmente in commercio.
Il modulo di RTC 100 può facilmente essere estratto dal suo alloggiamento per il cambio pile, per una comoda manipolazione e accesso ai tasti di programmazione.
Il cronotermostato da incasso RTC 100 dispone di una molteplicità di funzioni che permettono, mediante una agevole programmazione, di soddisfare ogni esigenza personalizzata di termoregolazione ambientale.
La modifica passo passo di un programma preimpostato permette di personalizzare giorno per giorno e ora per ora il livello di comfort desiderato nell'arco della settimana.
È disponibile anche la modalità d'uso "manuale" che permette di ignorare temporaneamente i programmi impostati per regolare la temperatura secondo esigenze specifiche del momento.
Il cronotermostato può essere spento senza perdere i programmi impostati. In tale modalità rimane operativa la funzione antigelo (che interviene a 7 °C).
È possibile resettare i programmi in caso di errore o di prova di programmazione.

- Utilizzabile, sia per riscaldamento che per condizionamento
- adatto a tutti i tipi di ambiente e a tutti i tipi di impianto (tradizionale, a pavimento, pompa di calore ecc.)

> DISTINCTIVE FEATURES

The RTC 100 must be installed directly on the recessed box with three modules (100).
Multiple plaque holder frames are included in the supply. This allows you to use, in harmony with the rest of your electrical system, plaques of all the major brands and series currently on the market.
The RTC 100 module can easily be extracted from its housing to charge the batteries, for convenient handling and access to the programming keys.
The built-in RTC 100 chronothermostat has a multiplicity of functions which, by means of an easy programming, allow you to satisfy every customised environmental heat regulation requirement.
Step by step editing of a preset program allows you to customise from day to day and hour to hour the desired comfort level throughout the week.
The "manual" operating mode is also available that allows you to temporarily ignore the programs set to adjust the temperature according to the specific needs of the moment.
The chronothermostat can be turned off without losing the set programs. In this operating mode, the antifreeze function stays on (which operates at 7 °C).
It is possible to reset the programs in case of error or testing.

- Usable both for heating and for air conditioning
- suitable for all types of environment and all kinds of systems (traditional, underfloor, heat pump, etc.)

> RIFERIMENTI NORMATIVI

- conformità CE
  EN 60730
  LDV 2014/35/UE
  EMC 2014/30/UE

> NORMATIVE REFERENCES

- CE conformity
  EN 60730
  LDV 2014/35/UE
  EMC 2014/30/UE

> DATI TECNICI

- struttura esterna in materiale termoplastico colore bianco o antracite
- alimentazione: 2 pile AA Stilo LR6 1,5 V
- durata delle pile: circa due anni
- monitoraggio di esaurimento batterie con due soglie di segnalazione
- riserva di carica per sostituzione batterie senza perdita dati
- segnalazione stato relè
- precisione di lettura ± 0,5 °C
- differenziale termico (Δt) ± 0,2 °C
- temperatura di utilizzo:
  riscaldamento 5 ÷ 30 °C
  condizionamento 15 ÷ 35 °C
- temperatura di stoccaggio -10 ÷ +60 °C
- funzione antigelo (~ 7 °C)
- contatti in commutazione (SPDT)
- portata contatti 5A/230 Vac
- grado di protezione modulo IP40 secondo EN 60529
- grado di protezione porta modulo IP20 secondo EN 60529
- peso 115 gr

> TECHNICAL DATA

- exterior in white thermoplastic or anthracite
- power supply: 2 AA batteries LR6 1.5 V
- batteries life: about two years
- low battery monitoring with two reporting thresholds
- power reserve for battery replacement without data loss
- relay status signal
- measuring precision: ± 0.5 °C
- thermal differential (Δt) ± 0.2 °C
- operating temperature:
  for heating 5 ÷ 30 °C
  for conditioning 15 ÷ 35 °C
- storage temperature -10 ÷ +60 °C
- antifreeze function (~ 7 °C)
- switching contacts (SPDT)
- contact capacity 5A/230 Vac
- degree of protection IP40 according to EN 60529 for module
- degree of protection IP20 according to EN 60529 for module holder
- weight 115 gr

> AVVERTENZA

Come tutti i termoregolatori va installato lontano dall'influenza diretta di fonti di calore o correnti d'aria.

> WARNING

Like all heat regulators it must be installed far from the direct influence of heat sources or drafts.

> SCHEMA DI COLLEGAMENTO / WIRING DIAGRAM

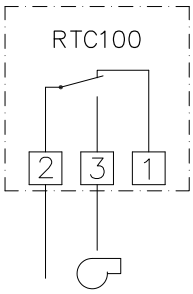

> ARTICOLI DISPONIBILI IN PRONTA CONSEGNA E PREZZI / ITEMS READY FOR DELIVERY AND PRICES

COD.	MOD.	COL.	€
919 411 05	RTC 100	bianco / white	119,00
919 411 00	RTC 100	antracite / anthracite	119,00

> NOTA

Per l'uso di placche BTICINO serie Axolute o GEWISS serie Playbus e Playbus young è necessaria una porta placca aggiuntiva opzionale.

> NOTE

For the use of BTICINO Axolute series plaques or GEWISS Playbus and Playbus young series, an additional optional plaque holder is required.

COD.		€
919 353 98	cornice portaplacca tipo C bianca / plaque holder type C	6,40
919 353 99	cornice portaplacca tipo C antracite / plaque holder type C	6,40

I modelli, le caratteristiche, i campi di pressione qui descritti si riferiscono agli specifici codici disponibili in pronta consegna (Magazzino 91 - Ambiente Service). Per una informazione completa su tutte le versioni e le opzioni producibili su ordinazione consultare le schede tecniche nello specifico catalogo TERMOREGOLAZIONE oppure nel sito www.cewal.com

The models and features described here refer to specific codes that are available from stock (Magazzino 91 - Ambiente Service). For full information on all versions and the available customised options, consult the technical sheets in the specific catalogue THERMOREGULATION or on the website www.cewal.com

CENTRALINA ELETTROMECCANICA PER CONTROLLO TERMOCAMINI, DA INCASSO

ELECTROMECHANICAL CONTROL PANEL FOR BUILT-IN FIREPLACE STOVES

SICURCAM

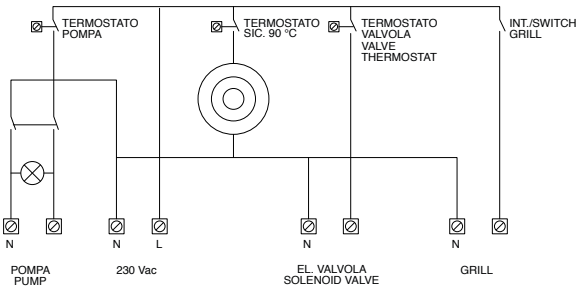

> CARATTERISTICHE DISTINTIVE

La sensibilità diffusa al risparmio energetico richiama un sempre crescente numero di utilizzatori verso sistemi alternativi o ausiliari di riscaldamento, come i termocamini a legna collegati all'impianto di riscaldamento.
SICURCAM è una centralina di controllo per termocamini, installabile a incasso su apposito alloggiamento in dotazione. Essa consente in modo semplice, economico ma efficace di tenere sotto controllo tutte le funzionalità necessarie per la sicurezza e per un esercizio regolare del termocamino.

- gestione del circolatore tramite termostato elettromeccanico
- controllo visivo temperatura su termometro a quadrante
- interruttore luminoso per accensione e controllo funzionamento circolatore
- allarme acustico per sovratemperatura
- interruttore indipendente per motorino girarrosto

> DISTINCTIVE FEATURES

The widespread sensitivity to energy saving draws a growing number of users towards alternative systems or auxiliary heating such as wood-burning fireplaces connected to the heating system.
SICURCAM is a control unit for fireplaces that can be installed in a recessed compartment (included in the supply). SICURCAM allows you to keep all the features necessary for safety and for regular operation of the fireplace under control in a simple, cheap but effective manner:

- circulator pump management via electromechanical thermostat
- visual temperature control on dial thermometer
- luminous switch for starting and operating pump control
- audible alarm for overheating
- independent switch for starter motor rotisserie

> RIFERIMENTI NORMATIVI

- conformità CE
  EN 60730
  LDV 2014/35/UE
  EMC 2014/30/UE

> NORMATIVE REFERENCES

- CE conformity
  EN 60730
  LDV 2014/35/UE
  EMC 2014/30/UE

> DATI TECNICI

- alimentazione 230 Vac
- temperatura di intervento circolatore regolabile 30 ÷ 90 °C con termostato a capillare
- temperatura di stoccaggio -10 ÷ +60 °C
- allarme acustico azionato da termostato a taratura fissa 90 °C
- termometro a capillare per visualizzazione temperatura 0/120 °C
- lunghezza sonde termostati e termometro 1,5 m
- montaggio a incasso su parete 14x11,2 cm
- peso 475 gr

> TECHNICAL DATA

- power supply 230 Vac
- circulator pump temperature adjustable 30 ÷ 90 °C with capillary thermostat
- storage temperature -10 ÷ +60 °C
- audible alarm powered by a fixed calibration thermostat 90 °C
- capillary thermometer for temperature reading 0/120 °C
- thermostat and thermometer capillaries length 1.5 m
- mounting built into wall 14x11.2 cm
- weight 475 gr

> AVVERTENZA

La modulazione della fiamma per evitare o rientrare da temperatura d'allarme è a cura dell'utilizzatore.

> WARNING

Modulation of the flame to avoid triggering or restore settings after triggering of the alarm temperature is the responsibility of the user.

> ARTICOLI DISPONIBILI IN PRONTA CONSEGNA E PREZZI / ITEMS READY FOR DELIVERY AND PRICES

COD.	MOD.	€
919 700 10	SICURCAM	74,00

I modelli, le caratteristiche, i campi di pressione qui descritti si riferiscono agli specifici codici disponibili in pronta consegna (Magazzino 91 - Ambiente Service). Per una informazione completa su tutte le versioni e le opzioni producibili su ordinazione consultare le schede tecniche nello specifico catalogo TERMOREGOLAZIONE oppure nel sito www.cewal.com

The models and features described here refer to specific codes that are available from stock (Magazzino 91 - Ambiente Service). For full information on all versions and the available customised options, consult the technical sheets in the specific catalogue THERMOREGULATION or on the website www.cewal.com

CENTRALINA ELETTRONICA DA INCASSO PER CONTROLLO TERMOCAMINI

ELECTRONIC BUILT-IN CONTROL UNIT FOR HYDRONIC HEATING FIREPLACE

TRONICAM ONE

esempio di collegamento / connection example

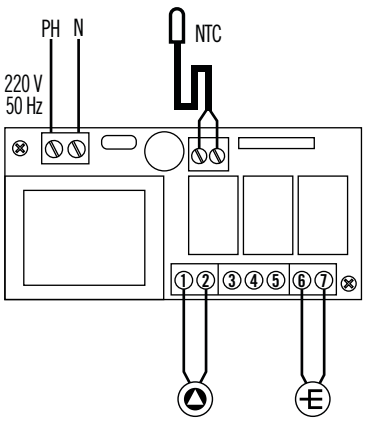

> CARATTERISTICHE DISTINTIVE

La sensibilità diffusa al risparmio energetico richiama un sempre crescente numero di utilizzatori verso sistemi alternativi o ausiliari di riscaldamento come i termocamini a legna collegati all'impianto di riscaldamento.

TRONICAM è una centralina di controllo per termocamini, che in modo semplice ma efficace consente di tenere sotto controllo tutte le funzionalità necessarie per la sicurezza e per un esercizio regolare del termocamino.

Funzioni principali:
- visualizzazione su serie di led della temperatura dell'acqua
- gestione del circolatore
- gestione di due stadi d'allarme: sia visivo che acustico
- autoaccensione con acqua a temperatura >50 °C per sicurezza
- comando indipendente ON/OFF usabile, ad esempio, per motorino girarrosto
- funzione antigelo

> DISTINCTIVE FEATURES

The widespread sensitivity to energy saving draws a growing number of users towards alternative systems or auxiliary heating such as wood-burning fireplaces connected to the heating system.

TRONICAM is a control unit for fireplaces, which in a simple but effective way allows you to keep all the features necessary for safety and for regular operation of the fireplace under control.

The main functions:
- view on display of water temperature
- circulator pump management
- two-stage management of both visual and acoustic alarm
- auto-start with water at temperature >50 °C for safety
- independent on/off control that can be used, for example, for a rotisserie motor
- antifreeze function

> RIFERIMENTI NORMATIVI

- conformità CE
  EN 60730
  LDV 2014/35/UE
  EMC 2014/30/UE

> NORMATIVE REFERENCES

- CE conformity
  EN 60730
  LDV 2014/35/UE
  EMC 2014/30/UE

> DATI TECNICI

- installazione su scatola mod. 503 dell'impianto elettrico (fornita nella confezione)
- placca (fornita nella confezione)
- alimentazione 230 Vac
- potenza assorbita 3 VA
- temperatura di utilizzo -10 ÷ +90 °C
- temperatura di stoccaggio -10 ÷ +60 °C
- funzione antigelo (~5 °C)
- range temperatura impostabile: 20 ÷ 80 °C
- preallarme acustico e visivo a intermittenza a 85 °C
- allarme acustico e visivo in continuo a 90 °C
- indicazione temperatura acqua su serie di led
- sonda temperatura tipo NTC
- guaina porta sonda in ottone filettata 1/2"
- peso 220 gr

> TECHNICAL DATA

- installation in an electrical system 503 mod. box (supplied in the package)
- plaque (supplied in the package)
- power supply 230 Vac
- power consumption 3 VA
- operating temperature -10 ÷ +90 °C
- storage temperature -10 ÷ +60 °C
- antifreeze function (~5 °C)
- temperature range: 20 ÷ 80 °C
  acoustic and visual warning flashes at 85 °C
- visual and acoustic alarm in steady mode at 90 °C
- water temperature indication in a led display
- NTC type temperature sensor
- 1/2" threaded brass probe sheath
- weight 220 gr

> AVVERTENZA

La modulazione della fiamma per evitare o rientrare da temperatura d'allarme è a cura dell'utilizzatore.

> WARNING

Modulation of the flame to avoid triggering or restore settings after triggering of the alarm temperature is the responsibility of the user.

> ARTICOLI DISPONIBILI IN PRONTA CONSEGNA E PREZZI / ITEMS READY FOR DELIVERY AND PRICES

COD.	MOD.	€
919 700 40	TRONICAM ONE	74,00

I modelli, le caratteristiche, i campi di pressione qui descritti si riferiscono agli specifici codici disponibili in pronta consegna (Magazzino 91 - Ambiente Service). Per una informazione completa su tutte le versioni e le opzioni producibili su ordinazione consultare le schede tecniche nello specifico catalogo TERMOREGOLAZIONE oppure nel sito www.cewal.com

The models and features described here refer to specific codes that are available from stock (Magazzino 91 - Ambiente Service). For full information on all versions and the available customised options, consult the technical sheets in the specific catalogue THERMOREGULATION or on the website www.cewal.com

CENTRALINA ELETTRONICA DA INCASSO PER CONTROLLO TERMOCAMINI

ELECTRONIC BUILT-IN CONTROL UNIT FOR HYDRONIC HEATING FIREPLACE

TRONICAM PRO

esempi di collegamento / connection examples

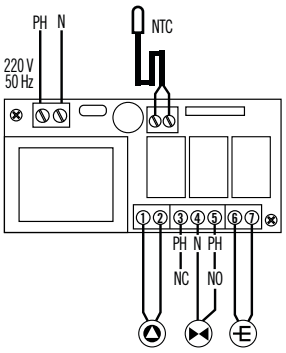

elettrovalvola / solenoid valve

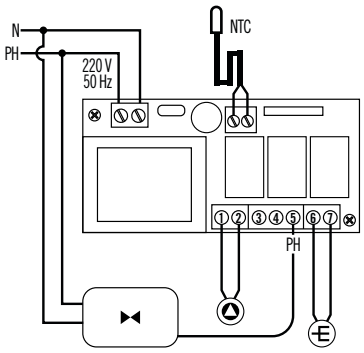

valvola motorizzata / motorized valve

> CARATTERISTICHE DISTINTIVE

La sensibilità diffusa al risparmio energetico richiama un sempre crescente numero di utilizzatori verso sistemi alternativi o ausiliari di riscaldamento come i termocamini a legna collegati all'impianto di riscaldamento.

TRONICAM è una centralina di controllo per termocamini, che in modo semplice ma efficace consente di tenere sotto controllo tutte le funzionalità necessarie per la sicurezza e per un esercizio regolare del termocamino.

In particolare il modello TRONICAM PRO permette anche di comandare, in funzione della temperatura, una elettrovalvola/valvola motorizzata o un secondo circolatore per gestire funzioni diverse previste dall'impianto predisposto, come per esempio, gestire il riscaldamento dell'acqua sanitaria.

Funzioni principali:
- visualizzazione su serie di led della temperatura dell'acqua
- gestione del circolatore
- gestione di una elettrovalvola o di una valvola motorizzata
- gestione di due stadi d'allarme: sia visivo che acustico
- autoaccensione con acqua a temperatura >50 °C per sicurezza
- comando indipendente ON/OFF usabile, ad esempio, per motorino girarrosto
- funzione antigelo

> DISTINCTIVE FEATURES

The widespread sensitivity to energy saving draws a growing number of users towards alternative systems or auxiliary heating such as wood-burning fireplaces connected to the heating system.

TRONICAM is a control unit for fireplaces, which in a simple but effective way allows you to keep all the features necessary for safety and for regular operation of the fireplace under control.

In particular, the TRONICAM PRO model, depending on the temperature, also allows control over a solenoid valve/motorized valve or of one more pump for managing the different functions envisaged by the fitted system, for example, managing domestic water heating.

The main functions:
- view on display of water temperature
- circulator pump management
- solenoid valve or motorized valve management
- two-stage management of both visual and acoustic alarm
- auto-start with water at temperature >50 °C for safety
- independent on/off control that can be used, for example, for a rotisserie motor
- antifreeze function

> RIFERIMENTI NORMATIVI

- conformità CE
  EN 60730
  LDV 2014/35/UE
  EMC 2014/30/UE

> NORMATIVE REFERENCES

- CE conformity
  EN 60730
  LDV 2014/35/UE
  EMC 2014/30/UE

> DATI TECNICI

- installazione su scatola mod. 503 dell'impianto elettrico (fornita nella confezione)
- placca (fornita nella confezione)
- alimentazione 230 Vac
- potenza assorbita 3 VA
- temperatura di utilizzo -10 ÷ +90 °C
- temperatura di stoccaggio -10 ÷ +60 °C
- funzione antigelo (~5 °C)
- range temperature impostabili:
  con manopola per comando circolatore 20 ÷ 80 °C
  con manopola per comando elettrovalvola 20 ÷ 80 °C
- preallarme acustico e visivo a intermittenza a 85 °C
- allarme acustico e visivo in continuo a 90 °C
- indicazione temperatura acqua su serie di led
- sonda temperatura tipo NTC
- guaina porta sonda in ottone filettata 1/2"
- peso 220 gr

> TECHNICAL DATA

- installation in an electrical system 503 mod. box (supplied in the package)
- plaque (supplied in the package)
- power supply 230 Vac
- power consumption 3 VA
- operating temperature -10 ÷ +90 °C
- storage temperature -10 ÷ +60 °C
- antifreeze function (~5 °C)
- temperature range:
  for control of solenoid valve 20 ÷ 80 °C
  for control of circulator pump 20 ÷ 80 °C
- acoustic and visual warning flashes at 85 °C
- visual and acoustic alarm in steady mode at 90 °C
- water temperature indication in a led display
- NTC type temperature sensor
- 1/2" threaded brass probe sheath
- weight 220 gr

> AVVERTENZA

La modulazione della fiamma per evitare o rientrare da temperatura d'allarme è a cura dell'utilizzatore.

> WARNING

Modulation of the flame to avoid triggering or restore settings after triggering of the alarm temperature is the responsibility of the user.

> ARTICOLI DISPONIBILI IN PRONTA CONSEGNA E PREZZI / ITEMS READY FOR DELIVERY AND PRICES

COD.	MOD.	€
919 700 45	TRONICAM PRO	76,00

I modelli, le caratteristiche, i campi di pressione qui descritti si riferiscono agli specifici codici disponibili in pronta consegna (Magazzino 91 - Ambiente Service). Per una informazione completa su tutte le versioni e le opzioni producibili su ordinazione consultare le schede tecniche nello specifico catalogo TERMOREGOLAZIONE oppure nel sito www.cewal.com

The models and features described here refer to specific codes that are available from stock (Magazzino 91 - Ambiente Service). For full information on all versions and the available customised options, consult the technical sheets in the specific catalogue THERMOREGULATION or on the website www.cewal.com

INTERRUTTORE ORARIO A CAVALIERI
bidirezionale, con riserva di carica, da parete

TIME SWITCH WITH TAPPETS
bi-directional, with power reserve, wall-mounting

TS

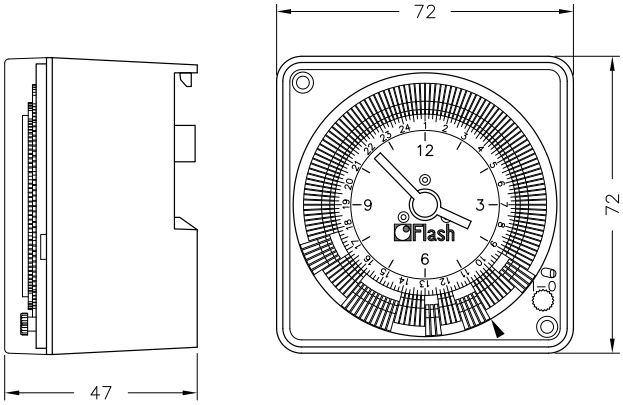

> CARATTERISTICHE DISTINTIVE

Questo interruttore orario si distingue per la praticità di programmazione e la facilità di installazione.
Con il semplice spostamento dei cavalieri si programma, per fasce orarie nell'arco del giorno o della settimana, gli orari di accensione e spegnimento di qualsivoglia impianto o apparecchiatura elettrica.

Sono disponibili due modelli:
uno a programmazione giornaliera (TS 10) e uno a programmazione settimanale (TS 20).

Esiste inoltre una praticissima funzione che permette, al bisogno, di invertire il ciclo in corso senza alterare il resto della programmazione.
È dotato di lancette per la lettura dell'orario.
Incorpora una riserva di carica per non perdere precisione e programmazione anche in caso di prolungato black out.

Utilizzabile ovunque ci sia il bisogno o l'utilità di accendere o spegnere automaticamente a una certa ora e per un determinato periodo:
- impianti elettrici (vetrine, luminarie ecc.)
- impianti termici o di condizionamento
- elettrodomestici
- macchine
- ecc.

> DISTINCTIVE FEATURES

This time switch is distinguished by its practicality and ease of installation.
With the simple movement of tappets, you can program, for time slots throughout the day or week, the times during which the any installation or electrical equipment will switch on or off.

Two models are available:
one for daily programming (TS 10) and one for weekly programming (TS 20).

There is also a very practical function that allows, as needed, to reverse the current loop without affecting the rest of the programming.
It has hands to read the time.
It incorporates a power reserve so as not to lose accuracy and programming, even in the case of prolonged blackout.

Usable wherever there is the need or usefulness to turn on or off automatically at a certain time and for a specified period:
- electrical installations (windows, lights etc.)
- heating or air conditioning systems
- household appliances
- machines
- etc.

> RIFERIMENTI NORMATIVI

- Conformità CE
  EN 60730
  LDV 2014/35/UE
  EMC 2014/30/UE

> NORMATIVE REFERENCES

- CE conformity
  EN 60730
  LDV 2014/35/UE
  EMC 2014/30/UE

> DATI TECNICI

- tecnologia al quarzo
- orologio bidirezionale con riserva di carica (circa 200 h)
- montaggio a parete o su profilati DIN
- alimentazione 220-240 Vac
- temperatura di utilizzo -10 ÷ +50 °C
- temperatura di stoccaggio -20 ÷ +60 °C
- contatti in commutazione (SPDT)
- portata contatti 16A(3A)/250 Vac
- classe di isolamento II
- peso 135 gr

> TECHNICAL DATA

- quartz technology
- bi-directional clock, with power reserve (about 200 h)
- wall mounting or on DIN profiles
- power supply 220-240 Vac
- operating temperature -10 ÷ +50 °C
- storage temperature -20 ÷ +60 °C
- switching contacts (SPDT)
- contact capacity 16A(3A)/250 Vac
- class of insulation II
- weight 135 gr

> SCHEMA DI COLLEGAMENTO / WIRING DIAGRAM

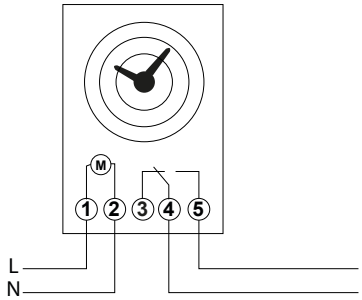

> ARTICOLI DISPONIBILI IN PRONTA CONSEGNA E PREZZI / ITEMS READY FOR DELIVERY AND PRICES

COD.	MOD.	€
919 401 10	TS 10 (24h)	55,20
919 401 20	TS 20 (7d)	58,30

I modelli, le caratteristiche, i campi di pressione qui descritti si riferiscono agli specifici codici disponibili in pronta consegna (Magazzino 91 - Ambiente Service). Per una informazione completa su tutte le versioni e le opzioni producibili su ordinazione consultare le schede tecniche nello specifico catalogo TERMOREGOLAZIONE oppure nel sito www.cewal.com

The models and features described here refer to specific codes that are available from stock (Magazzino 91 - Ambiente Service). For full information on all versions and the available customised options, consult the technical sheets in the specific catalogue THERMOREGULATION or on the website www.cewal.com

TERMOSTATO ELETTROMECCANICO IN CUSTODIA PLASTICA
regolabile 20/90 °C, a contatto, funzionamento ad espansione di liquido

ELECTROMECHANICAL CONTACT THERMOSTAT IN PLASTIC CASE
adjustable temperature 20/90 °C, operation with liquid expansion

TUSC

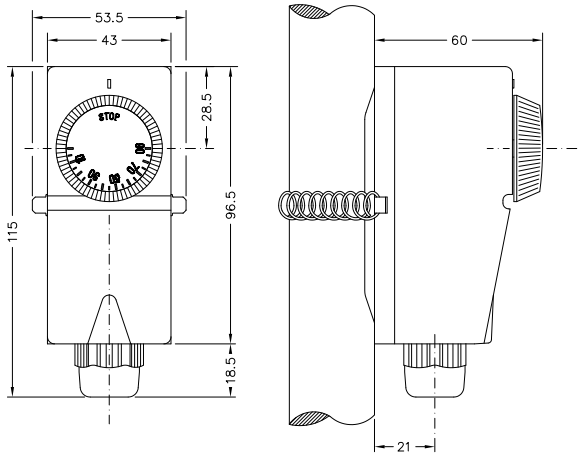

> CARATTERISTICHE DISTINTIVE

Il termostato regolabile TUSC è impiegato soprattutto su tubature di impianti di riscaldamento per la regolazione di pompe, bruciatori, aerotermi e simili.
Il principio di funzionamento è a espansione di liquido e questo garantisce affidabilità.
La fissazione avviene tramite la molla in dotazione che assicura il contatto della parte sensibile alla tubazione e quindi la precisione della risposta del termostato.

È utilizzabile in:
- impianti di riscaldamento tradizionali e centralizzati
- impianti di riscaldamento a pavimento
- molteplici altre applicazioni quando sia necessario ricevere un segnale ON/OFF da una tubatura al raggiungimento di una data temperatura compresa tra 20 e 90 °C

> DISTINCTIVE FEATURES

The adjustable thermostat TUSC is mainly used on the pipelines of heating systems for the regulation of air heaters, burners, pumps and the like.
The operating principle works with liquid expansion and this ensures consistency and accuracy of operation.
The setting takes place via the supplied spring that ensures the contact of the sensitive part to the pipeline and therefore reliability of the response of the thermostat.

Suitable to:
- traditional heating systems and centralized
- floor heating systems
- many other applications when you need to receive an ON/OFF signal from the pipeline when it reaches a temperature of between 20 and 90 °C

> RIFERIMENTI NORMATIVI

- omologato ENEC
- conformità CE
  EN 60730
  LDV 2014/35/UE
  EMC 2014/30/UE

> NORMATIVE REFERENCES

- ENEC approval
- CE conformity
  EN 60730
  LDV 2014/35/UE
  EMC 2014/30/UE

> DATI TECNICI

- struttura esterna in materiale termoplastico antiurto
- piastra di contatto alla tubatura in acciaio zincato
- elemento termostatico a membrana a dilatazione di liquido
- passacavo M20
- campo di regolazione 20 ÷ 90 °C
- tolleranza ± 5 °C
- gradiente termico < 1K/m'
- contatti in commutazione SPDT
- portata contatti 16A(2,5A)/250 Vac
- classe di isolamento I
- temperatura massima sul corpo 80 °C
- massima temperatura piastra contatto 125 °C
- grado di protezione IP40 secondo EN 60529
- differenziale (Δt) 5 ÷ 10 °C
- peso 190 gr

> TECHNICAL DATA

- exterior in shockproof thermoplastic material
- contact plate to the pipeline in galvanised steel
- thermostat element with liquid dilatation
- cable gland M20
- setting range from 20 to 90 °C
- tolerance ± 5 °C
- temperature gradient < 1 K/m'
- switching contacts (SPDT)
- contact capacity 16A (2.5A)/250 Vac
- insulation class I
- maximum body temperature 80 °C
- maximum temperature of contact plate 125 °C
- degree of protection IP40 according to EN 60529
- differential (Δt) 5 ÷ 10 °C
- weight 190 gr

> SCHEMA DI COLLEGAMENTO / WIRING DIAGRAM

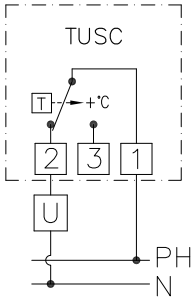

> ARTICOLI DISPONIBILI IN PRONTA CONSEGNA E PREZZI / ITEMS READY FOR DELIVERY AND PRICES

COD.	MOD.	€
919 340 10	TUSC	17,30

I modelli, le caratteristiche, i campi di pressione qui descritti si riferiscono agli specifici codici disponibili in pronta consegna (Magazzino 91 - Ambiente Service). Per una informazione completa su tutte le versioni e le opzioni producibili su ordinazione consultare le schede tecniche nello specifico catalogo TERMOREGOLAZIONE oppure nel sito www.cewal.com

The models and features described here refer to specific codes that are available from stock (Magazzino 91 - Ambiente Service). For full information on all versions and the available customised options, consult the technical sheets in the specific catalogue THERMOREGULATION or on the website www.cewal.com

TERMOSTATO ELETTROMECCANICO IN CUSTODIA PLASTICA
regolabile 30/90 °C, ad immersione, funzionamento ad espansione di liquido

ELECTROMECHANICAL IMMERSION THERMOSTAT IN PLASTIC CASE
adjustable temperature 30/90 °C, operation with liquid expansion

TURE

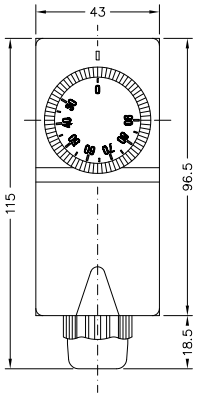

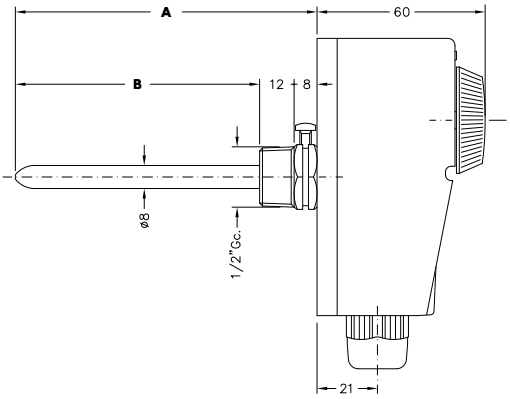

> DIMENSIONI E PESI / SIZES AND WEIGHTS

MOD.	A	B	PESO/WEIGHT
TURE 10	105 mm	85 mm	250 gr
TURE 20	205 mm	185 mm	260 gr

> CARATTERISTICHE DISTINTIVE

Il termostato regolabile TURE è impiegato soprattutto su impianti di riscaldamento per la regolazione di pompe, bruciatori, aerotermi e simili.
Il principio di funzionamento è a espansione di liquido e questo garantisce costanza e precisione di funzionamento.
L'elemento sensibile del termostato é direttamente inserito nel pozzetto immerso nel liquido. Questo contribuisce all'affidabilità della risposta del termostato.

È utilizzabile in:
- impianti di riscaldamento tradizionali e centralizzati
- impianti di riscaldamento a pavimento
- molteplici altre applicazioni quando sia necessario ricevere un segnale ON/OFF da una tubatura al raggiungimento di una data temperatura compresa tra 20 e 90 °C

Per una maggiore flessibilità di impiego sono disponibili due lunghezze di pozzetto.

> DISTINCTIVE FEATURES

The adjustable thermostat TURE is mainly used on heating systems for the regulation of air heaters, burners, pumps and the like.
The operating principle works with liquid expansion and this ensures consistency and accuracy of operation.
The temperature sensing element is directly inserted into the pocket immersed in the liquid. This contributes to the reliability of the response of the thermostat.

Suitable to:
- traditional heating systems and centralized
- floor heating systems
- many other applications when you need to receive an ON/OFF signal from the pipeline when it reaches a temperature of between 20 and 90 °C

For a greater flexibility of use, there are two lengths of the sump.

> RIFERIMENTI NORMATIVI

- omologato ENEC
- omologato I.S.P.E.S.L.
- conformità CE
  EN 60730
  LDV 2014/35/UE
  EMC 2014/30/UE

> NORMATIVE REFERENCES

- ENEC approval
- I.S.P.E.S.L. approval
- CE conformity
  EN 60730
  LDV 2014/35/UE
  EMC 2014/30/UE

> DATI TECNICI

- struttura esterna in materiale termoplastico antiurto
- pozzetto in lega di rame
- elemento termostatico a membrana a dilatazione di liquido
- passacavo M20
- campo di regolazione 30 ÷ 90 °C
- gradiente termico < 1K/m'
- contatti in commutazione SPDT
- portata contatti 16A (2,5A)/250 Vac
- classe di isolamento I
- temperatura massima sul corpo 80 °C
- massima temperatura sul pozzetto 125 °C
- massima pressione sul pozzetto 10 bar
- grado di protezione IP40 secondo EN 60529
- differenziale (Δt) 5 ÷ 10 °C

> TECHNICAL DATA

- exterior in shockproof thermoplastic material
- copper alloy pocket
- thermostat element with liquid dilatation
- cable gland M20
- setting range 30 ÷ 90 °C
- temperature gradient < 1 K/m'
- switching contacts (SPDT)
- contact capacity 16A (2.5A)/250 Vac
- insulation class I
- maximum body temperature 80 °C
- maximum temperature on pocket 125 °C
- maximum pressure on pocket 10 bar
- degree of protection IP40 according to EN 60529
- differential (Δt) 5 ÷ 10 °C

> SCHEMA DI COLLEGAMENTO / WIRING DIAGRAM

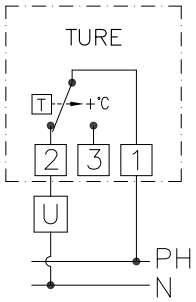

> ARTICOLI DISPONIBILI IN PRONTA CONSEGNA E PREZZI / ITEMS READY FOR DELIVERY AND PRICES

COD.	MOD.	€
919 340 20	TURE 10	24,00
919 340 21	TURE 20	25,40

I modelli, le caratteristiche, i campi di pressione qui descritti si riferiscono agli specifici codici disponibili in pronta consegna (Magazzino 91 - Ambiente Service). Per una informazione completa su tutte le versioni e le opzioni producibili su ordinazione consultare le schede tecniche nello specifico catalogo TERMOREGOLAZIONE oppure nel sito www.cewal.com

The models and features described here refer to specific codes that are available from stock (Magazzino 91 - Ambiente Service). For full information on all versions and the available customised options, consult the technical sheets in the specific catalogue THERMOREGULATION or on the website www.cewal.com

TERMOSTATO ELETTROMECCANICO A RIARMO MANUALE IN CUSTODIA PLASTICA
ad immersione, funzionamento ad espansione di liquido

ELECTROMECHANICAL MANUAL RESET IMMERSION THERMOSTAT
in plastic case, operation with liquid expansion

TURI

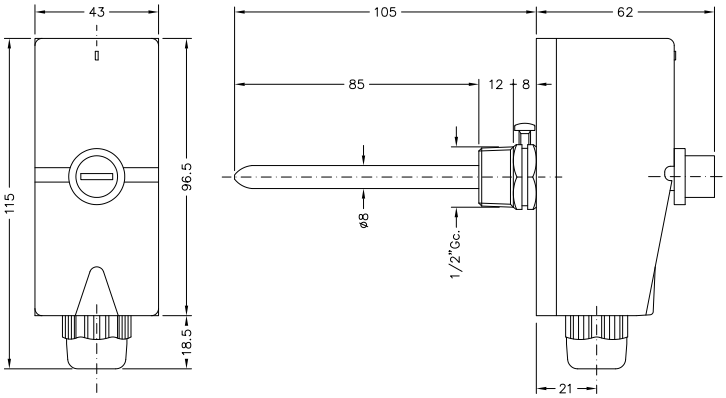

> CARATTERISTICHE DISTINTIVE

Il termostato a riarmo manuale TURI è impiegato quale limitatore di temperatura soprattutto su impianti di riscaldamento per mettere in sicurezza l'impianto arrestandolo in caso di sovratemperatura.
In caso di intervento del termostato non sarà sufficiente eliminare la causa di anomalia ma sarà necessario intervenire manualmente sul termostato per poter riavviare l'impianto.
Il principio di funzionamento è a espansione di liquido e questo garantisce costanza e precisione di funzionamento.
L'elemento sensibile di TURI dispone anche di una sicurezza positiva grazie alla quale il termostato arresta l'impianto anche nel caso in cui si verifichi una perdita di liquido dall'elemento sensibile del termostato stesso.
L'elemento sensibile del termostato è direttamente inserito nel pozzetto immerso nel liquido. Questo contribuisce all'affidabilità della risposta del termostato.

Utilizzabile soprattutto in impianti di riscaldamento.
Può essere impiegato in ogni altra applicazione in cui sia necessario un elemento di sicurezza limitatore della temperatura di un liquido.

> DISTINCTIVE FEATURES

The manual resetting thermostat TURI is used as temperature limiter especially on heating systems for securing the system, stopping it in case of overheating.
In case of intervention of the thermostat, it will not be enough to eliminate the cause of the problem but manual intervention is required on the thermostat in order to restart the plant.
The operating principle works with liquid expansion and this ensures consistency and accuracy of operation.
The sensitive element of TURI also has a positive safety thanks to which the thermostat stops the plant even if there is a loss of liquid from the thermostat sensing element.
The temperature sensing element is directly inserted into the pocket immersed in the liquid. This contributes to the reliability of the response of the thermostat.

Usable especially in heating systems.
It may be used in any other application that requires a safety element temperature limiter of a liquid.

> RIFERIMENTI NORMATIVI

- omologato I.S.P.E.S.L.
- conformità CE
  EN 60730
  LDV 2014/35/UE
  EMC 2014/30/UE

> NORMATIVE REFERENCES

- I.S.P.E.S.L. approval
- CE conformity
  EN 60730
  LDV 2014/35/UE
  EMC 2014/30/UE

> DATI TECNICI

- struttura esterna in materiale termoplastico antiurto
- pozzetto in lega di rame
- elemento termostatico a membrana a dilatazione di liquido
- sicurezza positiva contro la rottura del capillare
- passacavo M20
- temperatura di intervento 96 ± 3 °C
- riarmo manuale
- contatti in di semplice interruzione SPST
- portata contatti 16A(2,5A)/250 Vac
- classe di isolamento I
- temperatura massima sul corpo 80 °C
- massima temperatura sul pozzetto 125 °C
- massima pressione sul pozzetto 10 bar
- grado di protezione IP40 secondo EN 60529
- peso 255 gr

> TECHNICAL DATA

- exterior in shockproof thermoplastic material
- copper alloy pocket
- thermostat element with liquid dilatation
- positive safety against capillary breakage
- cable gland M20
- tripping temperature 96 ± 3 °C
- with manual reset
- breaking contacts SPST
- contact capacity 16A(2.5A)/250 Vac
- insulation class I
- maximum body temperature 80 °C
- maximum temperature on pocket 125 °C
- maximum pressure on pocket 10 bar
- degree of protection IP40 according to EN 60529
- weight 255 gr

> SCHEMA DI COLLEGAMENTO / WIRING DIAGRAM

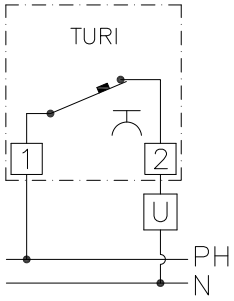

> ARTICOLI DISPONIBILI IN PRONTA CONSEGNA E PREZZI / ITEMS READY FOR DELIVERY AND PRICES

COD.	MOD.	€
919 340 25	TURI	27,60

I modelli, le caratteristiche, i campi di pressione qui descritti si riferiscono agli specifici codici disponibili in pronta consegna (Magazzino 91 - Ambiente Service). Per una informazione completa su tutte le versioni e le opzioni producibili su ordinazione consultare le schede tecniche nello specifico catalogo TERMOREGOLAZIONE oppure nel sito www.cewal.com

The models and features described here refer to specific codes that are available from stock (Magazzino 91 - Ambiente Service). For full information on all versions and the available customised options, consult the technical sheets in the specific catalogue THERMOREGULATION or on the website www.cewal.com

DOPPIO TERMOSTATO ELETTROMECCANICO IN CUSTODIA PLASTICA
per regolazione 30/90 °C e per sicurezza a riarmo manuale, ad immersione, funzionamento ad espansione di liquido

DUAL ELECTROMECHANICAL THERMOSTAT IN PLASTIC CASE
adjustable temperature 30/90 °C and for safety with manual reset, pocket immersion, operation with liquid expansion

TURR

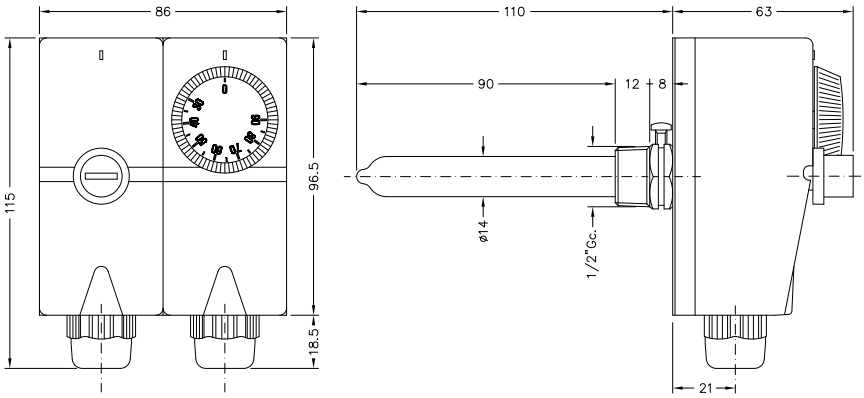

> CARATTERISTICHE DISTINTIVE

TURR è un bitermostato in custodia plastica impiegato soprattutto negli impianti di riscaldamento. Esso abbina la funzione di regolazione usata per Il comando di pompe, bruciatori, aerotermi e simili, alla funzione di limitatore per mettere in sicurezza l'impianto, arrestandolo in caso di sovratemperatura.
Dopo l'intervento del termostato di sicurezza non sarà sufficiente eliminare la causa di anomalia ma sarà necessario intervenire manualmente sul termostato per poter riavviare l'impianto.
Il principio di funzionamento è a espansione di liquido e questo garantisce costanza e precisione di funzionamento.
L'elemento sensibile del termostato di sicurezza dispone anche di una sicurezza positiva grazie alla quale il termostato arresta l'impianto anche nel caso in cui si verifichi una perdita di liquido dall'elemento sensibile del termostato stesso.
Gli elementi sensibili di TURR sono direttamente inseriti nel pozzetto immerso nel liquido. Questo contribuisce all'affidabilità della risposta del termostato.

Utilizzabile negli impianti di riscaldamento. Soprattutto in quelli soggetti a controllo I.S.P.E.S.L.

> DISTINCTIVE FEATURES

TURR is a safety thermostat with plastic case mainly used in heating systems. It combines the function of adjustment used for controlling pumps, burners, air heaters and the like, to the limiter function for securing the system, stopping in case of overheating.
In case of intervention of the safety thermostat, it will not be enough to eliminate the cause of the problem, but manual intervention is required on the thermostat in order to restart the plant.
The operating principle works with liquid expansion and this ensures consistency and accuracy of operation.
The sensitive element of the safety thermostat also has a positive safety thanks to which the thermostat stops the plant even if there is a loss of liquid from the thermostat sensing element.
The temperature sensing elements are directly inserted into the pocket immersed in the liquid. This contributes to the reliability of the response of the thermostat.

Usable in heating systems. Especially in those subject I.S.P.E.S.L. control.

> RIFERIMENTI NORMATIVI

- omologato I.S.P.E.S.L.
- conformità CE
  EN 60730
  LDV 2014/35/UE
  EMC 2014/30/UE

> NORMATIVE REFERENCES

- I.S.P.E.S.L. approval
- CE conformity
  EN 60730
  LDV 2014/35/UE
  EMC 2014/30/UE

> DATI TECNICI

- struttura esterna in materiale termoplastico antiurto
- pozzetto in lega di rame
- elementi termostatici a membrana a dilatazione di liquido
- sicurezza positiva contro la rottura del capillare sul termostato a riarmo
- passacavo M20
- temperatura di intervento del termostato a riarmo 96 ± 3 °C
- riarmo manuale
- campo di intervento del termostato regolabile 30 ÷ 90 °C
- gradiente termico < 1K/m'
- portata contatti 16A(2,5A)/250 Vac
- classe di isolamento I
- temperatura massima sul corpo 80 °C
- massima temperatura sul pozzetto 125 °C
- massima pressione sul pozzetto 10 bar
- grado di protezione IP40 secondo EN 60529
- peso 460 gr

> TECHNICAL DATA

- exterior in shockproof thermoplastic material
- copper alloy pocket
- thermostat elements with liquid dilatation
- positive safety against capillary breakage on thermostat with manual reset
- cable gland M20
- temperature of intervention of thermostat with manual reset 96 ± 3 °C
- with manual reset
- setting range 30 ÷ 90 °C
- temperature gradient < 1 K/m'
- contact capacity 16A(2.5A)/250 Vac
- insulation class I
- maximum body temperature 80 °C
- maximum temperature on pocket 125 °C
- maximum pressure on pocket 10 bar
- degree of protection IP40 according to EN 60529
- weight 460 gr

> SCHEMA DI COLLEGAMENTO / WIRING DIAGRAM

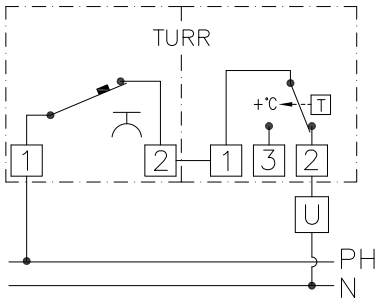

> ARTICOLI DISPONIBILI IN PRONTA CONSEGNA E PREZZI / ITEMS READY FOR DELIVERY AND PRICES

COD.	MOD.	€
919 340 30	TURR	39,80

I modelli, le caratteristiche, i campi di pressione qui descritti si riferiscono agli specifici codici disponibili in pronta consegna (Magazzino 91 - Ambiente Service). Per una informazione completa su tutte le versioni e le opzioni producibili su ordinazione consultare le schede tecniche nello specifico catalogo TERMOREGOLAZIONE oppure nel sito www.cewal.com

The models and features described here refer to specific codes that are available from stock (Magazzino 91 - Ambiente Service). For full information on all versions and the available customised options, consult the technical sheets in the specific catalogue THERMOREGULATION or on the website www.cewal.com

TERMOSTATO ELETTROMECCANICO IN CUSTODIA PLASTICA
regolabile 30/90 °C, con capillare esterno, funzionamento ad espansione di liquido

ELECTROMECHANICAL THERMOSTAT IN PLASTIC CASE
adjustable temperature 30/90 °C, outside capillary, operation with liquid expansion

TUREC

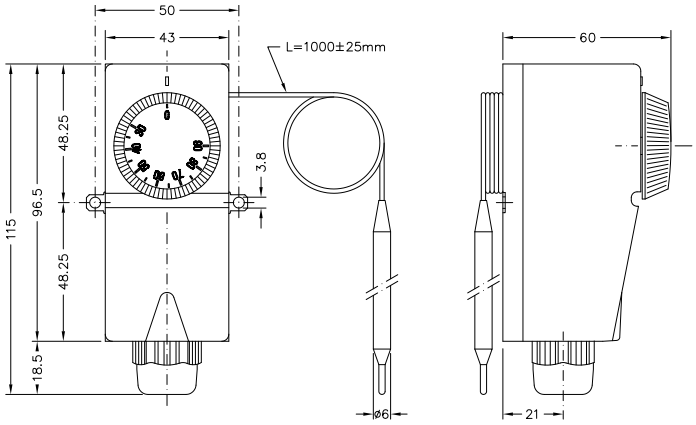

> CARATTERISTICHE DISTINTIVE

Il termostato regolabile con capillare TUREC è impiegato soprattutto in impianti di riscaldamento per la regolazione di pompe, bruciatori, aerotermi e simili. Esso trova comunque impiego in molteplici altre applicazioni ove sia necessario termostatare la temperatura tra 30 e 90 °C.
Il capillare esterno all'involucro consente di poter prelevare la temperatura da monitorare fino a un metro di distanza.
Il bulbo sensibile libero permette inoltre ampia flessibilità di applicazione (in immersione con o senza pozzetto o a contatto). Il corpo del termostato può essere fissato a qualsiasi superficie piana tramite due viti o rivetti.

Utilizzabile in impianti di riscaldamento e per la termostatazione di bagni in processi o applicazioni tecniche.

> DISTINCTIVE FEATURES

The adjustable capillary thermostat TUREC is mainly used on heating systems for the regulation of air heaters, burners, pumps and the like. It is however used in many other applications where it is necessary to warm the temperature between 30 and 90 °C.
The capillary outside the housing allows to take the temperature to be monitored up to one metre away.
The free sensitive bulb also allows wide flexibility of application (with or without the pocket or in contact).
The body of the thermostat can be mounted to any flat surface using two screws or rivets.

Usable in heating systems and for the heating of baths in processes or technical applications.

> RIFERIMENTI NORMATIVI

- omologato ENEC
- conformità CE
  EN 60730
  LDV 2014/35/UE
  EMC 2014/30/UE

> NORMATIVE REFERENCES

- ENEC approval
- CE conformity
  EN 60730
  LDV 2014/35/UE
  EMC 2014/30/UE

> DATI TECNICI

- struttura esterna in materiale termoplastico antiurto
- capillare e bulbo in rame
- elemento termostatico a membrana a dilatazione di liquido
- passacavo M20
- campo di regolazione 30 ÷ 90 °C
- gradiente termico < 1K/m'
- differenziale (Δt) 5 °C ± 1 °C
- contatti in commutazione SPDT
- portata contatti 16A(2,5A)/250 Vac
- classe di isolamento I
- temperatura massima sul corpo 80 °C
- massima temperatura sul bulbo 125 °C
- grado di protezione IP40 secondo EN 60529
- peso 210 gr

> TECHNICAL DATA

- exterior in shockproof thermoplastic material
- bulb and capillary in copper
- thermostat element with liquid dilatation
- cable gland M20
- setting range from 30 ÷ 90 °C
- temperature gradient < 1 K/m
- differential (Δt) 5 °C ± 1 °C
- switching contacts (SPDT)
- contact capacity 16A(2.5A)/250 Vac
- insulation class I
- maximum body temperature 80 °C
- maximum temperature on bulb 125 °C
- degree of protection IP40 according to EN 60529
- weight 210 gr

> SCHEMA DI COLLEGAMENTO / WIRING DIAGRAM

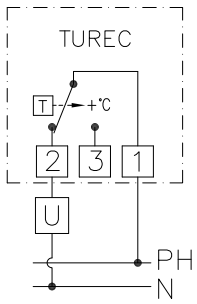

> ARTICOLI DISPONIBILI IN PRONTA CONSEGNA E PREZZI / ITEMS READY FOR DELIVERY AND PRICES

COD.	MOD.	€
919 340 15	TUREC	24,00

I modelli, le caratteristiche, i campi di pressione qui descritti si riferiscono agli specifici codici disponibili in pronta consegna (Magazzino 91 - Ambiente Service). Per una informazione completa su tutte le versioni e le opzioni producibili su ordinazione consultare le schede tecniche nello specifico catalogo TERMOREGOLAZIONE oppure nel sito www.cewal.com

The models and features described here refer to specific codes that are available from stock (Magazzino 91 - Ambiente Service). For full information on all versions and the available customised options, consult the technical sheets in the specific catalogue THERMOREGULATION or on the website www.cewal.com

TERMOSTATO ELETTROMECCANICO REGOLABILE O A RIARMO MANUALE
con capillare, ad espansione di liquido

ELECTROMECHANICAL THERMOSTAT ADJUSTABLE OR MANUAL RESET
with capillary, liquid expansion operation

CTR

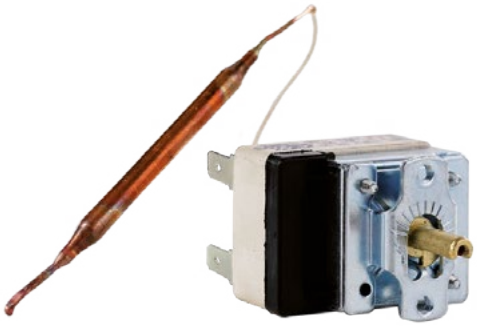

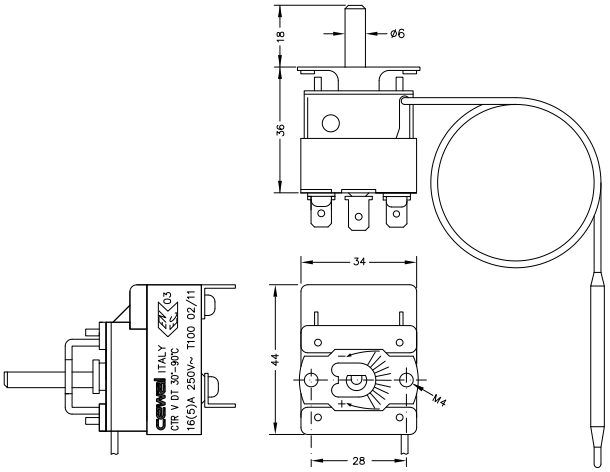

> CARATTERISTICHE DISTINTIVE

Il termostato a capillare CTR è adatto alla regolazione automatica della temperatura e si presta a una molteplicità di utilizzi, come primo impiego o per la manutenzione di caldaie, piccoli e grandi elettrodomestici, riscaldamento civile ed industriale, impianti tecnici e in generale ogni applicazione ove sia necessario regolare la temperatura di un apparecchio.

Il bulbo sensibile può essere impiegato immerso direttamente, oppure inserito in una guaina (v. pag. 59) oppure per contatto con una superficie, a seconda delle applicazioni. Il corpo del termostato è usualmente fissato a un cruscotto. La manopola di regolazione e la ghiera sottomanopola sono fornite come optional (v. pag. 191).

> DISTINCTIVE FEATURES

The adjustable capillary thermostat is suitable for the automatic adjustment of temperature and lends itself to a variety of applications as first use or for the maintenance of boilers, small and large appliances, civil and industrial heating, technical facilities and in general, in all applications where it is necessary to regulate the temperature of a unit.

The sensitive bulb can be used immersed directly, or inserted into a pocket (see pag. 59), or by contact with a surface, depending on the application. The body of the thermostat is usually fastened on the instrument panel. The regulation knob and bezel under knob are supplied as optional (see pag. 191).

> RIFERIMENTI NORMATIVI

- omologato ENEC
- omologato I.S.P.E.S.L. (solo codice 919 321 21c)
- conformità CE
  EN 60730
  LDV 2014/35/UE
  EMC 2014/30/UE

> NORMATIVE REFERENCES

- ENEC approval
- I.S.P.E.S.L. approval (only for codet 919 321 21c)
- CE conformity
  EN 60730
  LDV 2014/35/UE
  EMC 2014/30/UE

> DATI TECNICI

- capillare e bulbo (v. tabella)
- elemento termostatico a membrana a dilatazione di liquido
- campo di regolazione (v. tabella)
- gradiente termico < 1K/m'
- portata contatti 16A(5A)/250 Vac
- classe di isolamento II
- temperatura massima sul corpo (v. tabella)

> TECHNICAL DATA

- bulb and capillary (see table)
- thermostat element with liquid dilatation
- setting range (see table)
- temperature gradient < 1 K/m'
- contact capacity 16A(5A)/250 Vac
- insulation class II
- maximum body temperature (see table)

> ARTICOLI DISPONIBILI IN PRONTA CONSEGNA E PREZZI / ITEMS READY FOR DELIVERY AND PRICES

COD.	REGOLAZIONE ADJUSTMENT	ΔT	TIPO CONTATTO CONTACT TYPE	MAX. TEMP. CORPO MAX. TEMP. BODY	MATERIALE CAPILLARE CAPILLARY MATERIAL	LUNGHEZZA CAPILLARE CAPILLARY LENGTH	PESO/WEIGHT	€
919 321 01c	-35/+35 °C	2 °C ±1,2	SPDT	T 80	acciaio inox stainless steel	1 m	130 gr	**13,60**
919 321 10c	0/60 °C	4 °C ±3	SPDT	T 80	acciaio inox stainless steel	1,5 m	125 gr	**9,70**
919 321 21c	30/90 °C	4 °C ±2	SPDT	T 100	rame copper	1,5 m	125 gr	**7,90**
919 321 22c	30/110 °C	4 °C ±2	SPDT	T 100	rame copper	1,5 m	120 gr	**9,70**
919 321 23c	30/150 °C	5 °C ±3	SPDT	T 150	rame copper	1,5 m	130 gr	**9,70**
919 321 24c	50/200 °C	6 °C ±3	SPDT	T 150	acciaio inox stainless steel	1,5 m	110 gr	**11,00**
919 323 20c	97 °C ±3	riarmo manuale manual reset		T 100	rame copper	1,5 m	100 gr	**11,80**

> NOTA

Questi termostati possono essere forniti anche come KIT comprendenti:
- termostato CTR
- manopola graduata
- ghiera sottomanopola
- due viti per fissaggio

> NOTE

These thermostats can be supplied as a KIT including:
- CTR thermostat
- graduated knob
- bezel under knob
- two screws for fixing

KIT CTR

COD.			€
919 331 01	-35/+35 °C		**15,00**
919 331 10	0/60 °C		**12,60**
919 331 21	30/90 °C	I.S.P.E.S.L.	**9,30**
919 331 22	30/110 °C		**11,10**
919 331 23	30/150 °C		**11,10**
919 331 24	50/200 °C		**11,84**

MANOPOLE GRADUATE E GHIERA SOTTOMANOPOLA
GRADUATED KNOBS AND BEZEL UNDER KNOB

COD.	SCALA/SCALE	€
919 300 70	-35/+35 °C	**0,58**
919 300 80	0/60 °C	**0,58**
919 300 90	30/90 °C	**0,58**
919 301 00	30/110 °C	**0,58**
919 301 10	30/150 °C	**0,58**
919 301 20	50/200 °C	**0,58**
919 300 01	ghiera sottomanopola / bezel under knob	**0,28**

I modelli, le caratteristiche, i campi di pressione qui descritti si riferiscono agli specifici codici disponibili in pronta consegna (Magazzino 91 - Ambiente Service). Per una informazione completa su tutte le versioni e le opzioni producibili su ordinazione consultare le schede tecniche nello specifico catalogo TERMOREGOLAZIONE oppure nel sito www.cewal.com

The models and features described here refer to specific codes that are available from stock (Magazzino 91 - Ambiente Service). For full information on all versions and the available customised options, consult the technical sheets in the specific catalogue THERMOREGULATION or on the website www.cewal.com

TERMOSTATO ELETTROMECCANICO CON CAPILLARE INOX
funzionamento ad espansione di liquido, regolabile a riarmo manuale

ELECTROMECHANICAL THERMOSTAT WITH STAINLESS STEEL CAPILLARY
liquid expansion operation, adjustable or manual reset

CTA

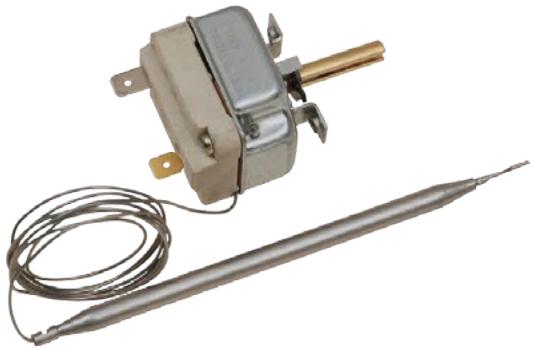

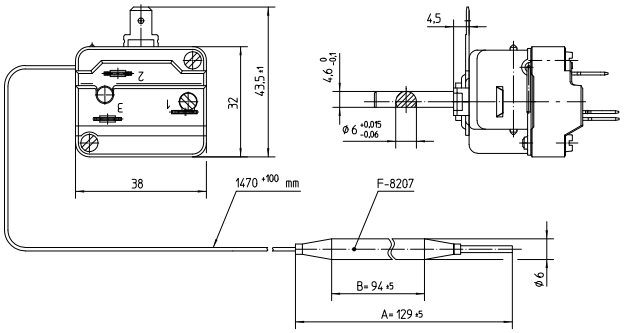

> CARATTERISTICHE DISTINTIVE

Il termostato a capillare CTA è adatto alla regolazione automatica della temperatura. Il capillare in acciaio inox lo rende adatto anche ad impieghi in settori particolarmente sensibili come cibi e bevande o aggressivi come liquidi o atmosfere particolarmente acide. Si presta comunque anche agli impieghi più usuali per i termostati a capillare come caldaie, piccoli e grandi elettrodomestici, riscaldamento civile ed industriale, impianti tecnici e in generale ogni applicazioni ove sia necessario regolare la temperatura di un apparecchio.
Il bulbo sensibile può essere impiegato immerso direttamente, oppure inserito in una guaina (vedi accessori pag. 59) oppure per contatto con una superficie, a seconda delle applicazioni. Il corpo del termostato è usualmente fissato a un cruscotto.
La manopola di regolazione e la ghiera sottomanopola sono fornite come optional (v. pag. 193).

> DISTINCTIVE FEATURES

The capillary thermostat is suitable for automatic temperature adjustment. The stainless steel capillary makes it also suitable for use in sensitive sectors, such as food and beverages, or aggressive as liquids or particularly acidic atmospheres. However, it lends itself to the most usual applications for capillary thermostats, such as boilers, small and large appliances, civil and industrial heating, technical facilities and in general, in all applications where it is necessary to regulate the temperature of a unit.
The sensitive bulb can be used immersed directly, or inserted into a sheath (see accessories on page 59), or by contact with a surface, depending on the application. The body of the thermostat is usually fastened on the instrument panel.
The regulation knob and bezel under knob are supplied as optional (see pag. 193).

> RIFERIMENTI NORMATIVI

- omologato I.S.P.E.S.L. (solo codice 91932121n)
- conformità CE
  EN 60730
  LDV 2014/35/UE
  EMC 2014/30/UE

> NORMATIVE REFERENCES

- I.S.P.E.S.L. approval (only for code 91932121n)
- conformità CE
  EN 60730
  LDV 2014/35/UE
  EMC 2014/30/UE

> DATI TECNICI

- capillare e bulbo in acciaio inox
- elemento termostatico a membrana a dilatazione di liquido
- campo di regolazione (vedi tabella)
- gradiente termico < 1K/m'
- portata contatti 16A(5A)/250 Vac
- classe di isolamento II
- temperatura massima sul corpo (v. tabella)

> TECHNICAL DATA

- bulb and capillary in stainless steel
- thermostat diaphragm element with liquid dilatation
- setting range (see table)
- temperature gradient < 1 K/m'
- contact capacity 16A (5A)/250 Vac
- insulation class II
- maximum body temperature (see table)

> ARTICOLI DISPONIBILI IN PRONTA CONSEGNA E PREZZI / ITEMS READY FOR DELIVERY AND PRICES

COD.	REGOLAZIONE ADJUSTMENT	ΔT	TIPO CONTATTO CONTACT TYPE	MAX. TEMP. CORPO MAX. TEMP. BODY	LUNGHEZZA CAPILLARE CAPILLARY LENGTH	PESO/WEIGHT	€
919 321 10n	0/65 °C	4 ±2 °C	SPDT	150°C	1,5 m	95 gr	**24,50**
919 321 21n	30/90 °C	4 ±2 °C	SPDT	150°C	1,5 m	100 gr	**18,00**
919 321 07n	35/200 °C	7 ±2 °C	SPDT	150°C	0,9 m	90 gr	**11,50**
919 321 24n	35/200 °C	7 ±2 °C	SPDT	150°C	1,5 m	95 g	**24,50**
919 321 25n	50/320 °C	7 ±2 °C	SPST	150°C	1,5 m	65 gr	**24,50**
919 323 20n	98 +0/-6 °C	riarmo manuale manual reset		150°C	1,5 m	70 gr	**32,00**

> NOTA

Questi termostati possono essere forniti anche come KIT comprendenti:
- termostato CTA
- manopola graduata
- ghiera sottomanopola
- 2 viti per fissaggio

> NOTE

These thermostats can be supplied as a KIT including:
- CTA thermostat
- graduated knob
- bezel under knob
- 2 screws for fixing

KIT CTA

COD.		€
919 333 10	0/65 °C	**25,70**
919 333 21	30/90 °C	**19,20**
919 333 07	35/200 °C	**12,70**
919 333 24	35/200 °C	**25,70**
919 333 25	50/320 °C	**25,70**

MANOPOLE GRADUATE E GHIERA SOTTOMANOPOLA
GRADUATED KNOBS AND BEZEL UNDER KNOB

COD.	SCALA/SCALE	€
919 300 10	0/65 °C	**0,58**
919 300 20	30/90 °C	**0,58**
919 300 50	35/200 °C	**0,58**
919 300 60	50/320 °C	**0,58**
919 300 01	ghiera sottomanopola / bezel under knob	**0,28**

I modelli, le caratteristiche, i campi di pressione qui descritti si riferiscono agli specifici codici disponibili in pronta consegna (Magazzino 91 - Ambiente Service). Per una informazione completa su tutte le versioni e le opzioni producibili su ordinazione consultare le schede tecniche nello specifico catalogo TERMOREGOLAZIONE oppure nel sito www.cewal.com

The models and features described here refer to specific codes that are available from stock (Magazzino 91 - Ambiente Service). For full information on all versions and the available customised options, consult the technical sheets in the specific catalogue THERMOREGULATION or on the website www.cewal.com

TERMOSTATI ELETTROMECCANICI A GAMBO PER SCALDACQUA

STEM ELECTROMECHANICAL THERMOSTATS FOR WATER-HEATING

RTN - RTS

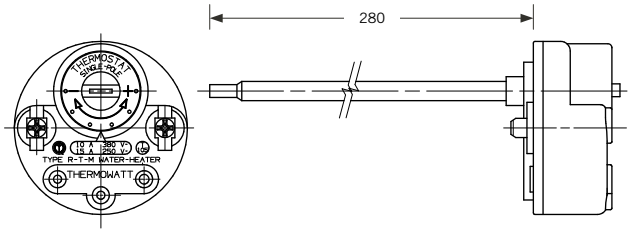

> CARATTERISTICHE DISTINTIVE

I termostati a gambo sono universalmente usati per il controllo della temperatura soprattutto in scaldabagni ad accumulo e bollitori, tradizionali o solari. La connessione plug-in con le resistenze RCT ed RCF (v. pag. 195) rende particolarmente agevole l'intervento di manutenzione per la sostituzione della resistenza o del termostato senza necessità di particolari cablaggi.

Sono disponibili due modelli:
- RTN termostato monofase per la regolazione automatica semplice e precisa della temperatura desiderata
- RTS termostato con dispositivo di sicurezza a interruzione bipolare e riarmo manuale abbinato comunque alla regolazione monofase.

> DISTINCTIVE FEATURES

Stem thermostats are universally used to control the temperature in storage water heaters and boilers, solar or traditional. Free plug-in with RCT and RCF resistors (see pag. 195) makes the maintenance to replace the thermostat or resistor particularly easy, without the need for special wiring.

Two models are available:
- RTN single-phase thermostat for the automatic, simple and precise adjustment of the desired temperature
- RTS thermostat with safety device with bipolar interruption and manual reset combined with the single-phase adjustment.

> RIFERIMENTI NORMATIVI

- omologazione ENEC - GOST - SASO - TÜV
- conformità CE
  EN 60730
  LDV 2014/35/UE
  EMC 2014/30/UE

> NORMATIVE REFERENCES

- ENEC - GOST - SASO - TÜV approval
- CE conformity
  EN 60730
  LDV 2014/35/UE
  EMC 2014/30/UE

DATI TECNICI / TECHNICAL DATA	RTN	RTS
interruzione funzionale / functional interruption	monofase / single-phase	monofase / single-phase
interruzione sicurezza / safety interruption		bipolare / bipolar
riarmo sicurezza / safety reset		manuale / manual
temperatura intervento sicurezza / safety intervention temperature		90 °C
temperatura ambientale / environmental temperature	105 °C	105 °C
plug-in su faston maschio / plug-in on male faston	6,3x1 mm	6,3x1 mm
portata / capacity	16A/250 Vac	16A/250 Vac
campo di regolazione / setting range	20 ÷ 80 °C	20 ÷ 80 °C
differenziale termico / thermal differential	8 °C ±4	8 °C ±4

> ARTICOLI DISPONIBILI IN PRONTA CONSEGNA E PREZZI / ITEMS READY FOR DELIVERY AND PRICES

COD.	MOD.	€
919 360 12	RTN	5,90
919 360 22	RTS	10,00

I modelli, le caratteristiche, i campi di pressione qui descritti si riferiscono agli specifici codici disponibili in pronta consegna (Magazzino 91 - Ambiente Service). Per una informazione completa su tutte le versioni e le opzioni producibili su ordinazione consultare le schede tecniche nello specifico catalogo TERMOREGOLAZIONE oppure nel sito www.cewal.com

The models and features described here refer to specific codes that are available from stock (Magazzino 91 - Ambiente Service). For full information on all versions and the available customised options, consult the technical sheets in the specific catalogue THERMOREGULATION or on the website www.cewal.com

RESISTENZE ELETTRICHE CORAZZATE

ARMOURED ELECTRICAL RESISTORS

RCT - RCF

RCT

RCF

> CARATTERISTICHE DISTINTIVE

Queste resistenze sono state specificamente progettate per essere abbinate ai termostati RTN e RTS (v. pag. 194). La loro fondamentale funzione è di trasformare l'energia elettrica in calore. Sofisticate tecnologie maturate con lunga esperienza garantiscono alta efficienza e lunga durata. Sono universalmente usate in scaldabagni ad accumulo e bollitori, tradizionali o solari. La connessione plug-in con i termostati RTN – RTS rende particolarmente agevole l'intervento di manutenzione per la sostituzione della resistenza o del termostato.

Sono disponibili due modelli:
- RCT resistenze con tappo filettato 1" 1/4, di cui sono disponibili tre varianti
- RCF resistenze per il fissaggio con flangia, di cui sono disponibili due varianti

> DISTINCTIVE FEATURES

These resistors have been specifically designed to be combined with the RTN and RTS thermostats (see pag. 194). Their essential function is to transform electrical energy into heat. Sophisticated technologies gained with long experience guarantees high efficiency and long life. They are universally used in storage water heaters and boilers, solar or traditional.
Free plug-in with RTN – RTS thermostats make the maintenance to replace the thermostat or resistor particularly easy.

Two models are available:
- RCT resistors with threaded cap 1" 1/4, of which there are three variants
- RCF resistors for mounting with flange, of which there are two variants

> RIFERIMENTI NORMATIVI

- omologazione ENEC - GOST - SASO - TÜV
- conformità CE
  EN 60730
  LDV 2014/35/UE
  EMC 2014/30/UE

> NORMATIVE REFERENCES

- ENEC - GOST - SASO - TÜV approval
- CE conformity
  EN 60730
  LDV 2014/35/UE
  EMC 2014/30/UE

DATI TECNICI / TECHNICAL DATA	RCT	RCF
tipologia tappo / cap type	filettato / threaded	flangia / flange
materiale tappo / cap material	ottone / brass	ottone / brass
dimensione tappo / cap size	G 1" 1/4	Ø 48 mm
diametro elemento / element diameter	8,5 mm	8,5 mm
materiale guaina termostato / thermostat sheath material	rame / copper	rame / copper
plug-in su faston femmina / plug-in on female faston	6,3x1 mm	6,3x1 mm
lunghezza guaina termostato / thermostat sheath lenght	270 mm	270 mm

> ARTICOLI DISPONIBILI IN PRONTA CONSEGNA E PREZZI / ITEMS READY FOR DELIVERY AND PRICES

COD.	MOD.	ALIMENT./POWER	LUNGH./LENGTH	GEOMETRIA/GEOMETRY	€
919 370 00	**RCT**	1200W/230 Vac	290 mm	dritta / straight	**10,70**
919 370 01	**RCT**	1200W/230 Vac	180 mm	curva / curve	**11,40**
919 370 03	**RCT**	1500W/230 Vac	290 mm	dritta / straight	**11,40**
919 371 00	**RCF**	1200W/230 Vac	290 mm	dritta / straight	**10,50**
919 371 01	**RCF**	1200W/230 Vac	180 mm	curva / curve	**11,10**

I modelli, le caratteristiche, i campi di pressione qui descritti si riferiscono agli specifici codici disponibili in pronta consegna (Magazzino 91 - Ambiente Service). Per una informazione completa su tutte le versioni e le opzioni producibili su ordinazione consultare le schede tecniche nello specifico catalogo TERMOREGOLAZIONE oppure nel sito www.cewal.com

The models and features described here refer to specific codes that are available from stock (Magazzino 91 - Ambiente Service). For full information on all versions and the available customised options, consult the technical sheets in the specific catalogue THERMOREGULATION or on the website www.cewal.com

TERMOMETRO DIGITALE, CON SONDA NTC, PER MONTAGGIO A PANNELLO

DIGITAL THERMOMETER WITH NTC PROBE, FOR PANEL MOUNTING

TM 2

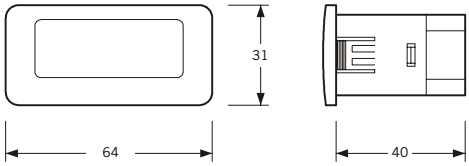

> CARATTERISTICHE DISTINTIVE

TM 2 è un termometro digitale non destinato ad un impiego specifico.
È costituito da un corpo in materiale termoplastico autoestinguente adatto ad essere installato su pannello.
Per la rilevazione della temperatura impiega una sonda elettronica di tipo NTC. Il cavo della sonda fornita in dotazione è lungo 1,5 m e può essere prolungato, a cura dell'installatore, usando cavo avente le stesse caratteristiche.
Il display indica la temperatura con due cifre intere più una decimale (risoluzione 0,1 °C)
Lo strumento registra nella propria memoria permanente le temperature massima e minima rilevate che possono essere, con semplici operazioni, visualizzate sul display o cancellate.
TM 2 segnala a display con l'indicazione EO un eventuale malfunzionamento o anomalia di collegamento della sonda. Un trimmer esterno permette di calibrare, in caso di necessità, la sonda con l'indicazione dello strumento.
Sono disponibili tre versioni in base al tipo di alimentazione elettrica.

> DISTINCTIVE FEATURES

TM 2 is a digital thermometer not intended for a specific use.
It is made of a thermoplastic self-extinguishing body suitable to be installed on the panel.
It employs a electronic probe NTC type to detect the temperature. The probe cable supplied is 1.5 m long and can be extended, by the installer, using a cable having the same characteristics.
The display shows the temperature with two whole digits plus one decimal (0.1 °C resolution).
The tool saves in its own permanent memory maximum and minimum temperatures and these can be read on the display with simple operations, or deleted.
TM 2 displays a possible malfunction or anomaly of the probe connection with an EO indication.
An external trimmer allows you to calibrate, if necessary, the probe with the indication of the instrument.
Three different versions are available depending on the type of power supply.

> RIFERIMENTI NORMATIVI

- conformità CE
  EN 60730
  LDV 2014/35/UE
  EMC 2014/30/UE

> NORMATIVE REFERENCES

- CE conformity
  EN 60730
  LDV 2014/35/UE
  EMC 2014/30/UE

> DATI TECNICI

- struttura esterna in materiale termoplastico autoestinguente
- alimentazione 230 Vac/dc – 12 Vac/dc – 24 Vac/dc a seconda del modello (vedi tabella)
- sonda NTC con cavo 1,5 m in dotazione
- temperatura misurabile -40 ÷ +110 °C
- risoluzione display 0,1 °C
- grado di protezione del frontale IP65 secondo EN 60529
- peso 90 gr

> TECHNICAL DATA

- exterior in self-extinguishing thermoplastic material
- power supply 230 Vac/dc – 12 Vac/dc – 24 Vac/dc depending on the model (see table codes)
- NTC probe with 1.5 m cable (included)
- measurable temperature -40 ÷ +110 °C
- display resolution 0.1 °C
- degree of protection of the panel IP65 according to EN 60529
- weight 90 gr

> SCHEMA DI COLLEGAMENTO / WIRING DIAGRAM

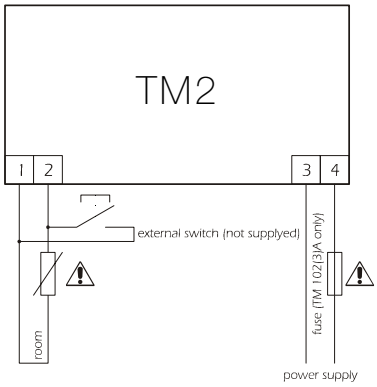

> ARTICOLI DISPONIBILI IN PRONTA CONSEGNA E PREZZI / ITEMS READY FOR DELIVERY AND PRICES

COD.	ALIMENTAZIONE/POWER SUPPLY	SONDA/PROBE	CAMPO/RANGE	€
919 660 10	24 Vac/dc	NTC	-40/+110 °C	**45,50**
919 660 20	12 Vac/dc	NTC	-40/+110 °C	**48,20**
919 660 30	230 Vac/dc	NTC	-40/+110 °C	**50,20**

> NOTA

Sono disponibili come ricambio per i termometri TM 2 le sonde NTC.

> NOTE

The NTC probes are available as a spare part for the thermometers TM 2.

COD.		€
919 630 93	sonda NTC per TM 2 / NTC probe for TM 2	**10,10**

I modelli, le caratteristiche, i campi di pressione qui descritti si riferiscono agli specifici codici disponibili in pronta consegna (Magazzino 91 - Ambiente Service). Per una informazione completa su tutte le versioni e le opzioni producibili su ordinazione consultare le schede tecniche nello specifico catalogo TERMOREGOLAZIONE oppure nel sito www.cewal.com

The models and features described here refer to specific codes that are available from stock (Magazzino 91 - Ambiente Service). For full information on all versions and the available customised options, consult the technical sheets in the specific catalogue THERMOREGULATION or on the website www.cewal.com

TERMOREGOLATORE DIGITALE, CON SONDA, PER MONTAGGIO A PANNELLO

DIGITAL THERMOREGULATOR WITH PROBE, FOR PANEL MOUNTING

TR 3

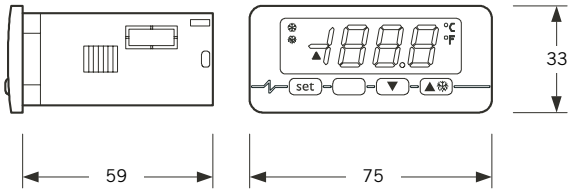

> CARATTERISTICHE DISTINTIVE

TR 3 è un termoregolatore digitale non destinato ad un impiego specifico.
È costituito da un corpo in materiale termoplastico autoestinguente adatto ad essere installato su pannello.
Per la rilevazione della temperatura impiega una sonda elettronica di tipo PTC o PT100 a seconda della versione. Il cavo della sonda fornita in dotazione è lungo 1,5 m e può essere prolungato, a cura dell'installatore, usando cavo avente le stesse caratteristiche.
Il display indica la temperatura con tre cifre intere più una decimale (risoluzione 0,1 °C).

I principali paramentri impostabili sono:
- indicazione sul display in °C o in °F
- indicazione del setpoint o della temperatura rilevata
- setpoint per riscaldamento o per refrigerazione
- differenziale Δt
- attivazione/disattivazione blocco tastiera

Lo strumento viene fornito con i parametri di default preimpostati. Essi possono essere modificati dall'utilizzatore. Una apposita funzione permette il ripristino dei parametri di default. Un programma di autodiagnosi segnala eventuali anomalie nella configurazione, nella sonda o nello strumento.
Sono disponibili 4 versioni pre-configurate per il riscaldamento e 2 per il raffreddamento (v. tabella).

> DISTINCTIVE FEATURES

TM 3 is a digital thermoregulator not intended for a specific use.
It is made of a thermoplastic self-extinguishing body suitable to be installed on the panel.
It employs a electronic probe type PTC or PT100 to detect the temperature, depending on the version.
The probe cable supplied is 1.5 m long and can be extended, by the installer, using a cable having the same characteristics. The display shows the temperature with three whole digits plus one decimal (0.1 °C resolution).

The main parameters that can be set are:
- indication on display in °C or °F
- indication of the setpoint or the temperature measured
- heating or cooling setpoint
- differential Δt
- activation/deactivation keypad lock

The instrument comes with pre-set default parameters. They may be modified by the user. A special feature allows you to restore the default parameters.
A self-diagnosis program reports any abnormalities in configuration, in the probe or in the instrument.
There are 4 pre-configured versions available for heating and 2 for cooling (see table).

> RIFERIMENTI NORMATIVI

- conformità CE
  EN 60730
  LDV 2014/35/UE
  EMC 2014/30/UE

> NORMATIVE REFERENCES

- CE conformity
  EN 60730
  LDV 2014/35/UE
  EMC 2014/30/UE

> DATI TECNICI

- struttura esterna in materiale termoplastico autoestinguente
- alimentazione 230 Vac/dc – 12/24 Vac/dc a seconda del modello (vedi tabella)
- portata massima 10A/250 Vac
- sonda PTC o PT 100 a seconda del modello (vedi tabella) con cavo 1,5 m in dotazione
- temperatura misurabile -99 ÷ +600 °C a seconda del modello (v. tabella)
- risoluzione display 0,1 °C
- temperatura ammessa sul corpo 0 ÷ 55 °C
- umidità 10 ÷ 90% UR non condensante
- grado di protezione del frontale IP65 secondo EN 60529
- peso 90 gr

> TECHNICAL DATA

- exterior in self-extinguishing thermoplastic material
- power supply 230 Vac/dc – 12/24 Vac/dc depending on the model (see table codes)
- maximum load 10A/250 Vac
- PTC or PT 100 probe depending on the model (see table codes) with 1.5 m cable (included)
- measurable temperature -99 ÷ +600 °C depending on the model (see table)
- display resolution 0.1 °C
- temperature allowed on body 0 ÷ 55 °C
- relative humidity (RH) 10 ÷ 90%, non condensing
- degree of protection of the panel IP65 according to EN 60529
- weight 90 gr

> SCHEMA DI COLLEGAMENTO / WIRING DIAGRAM

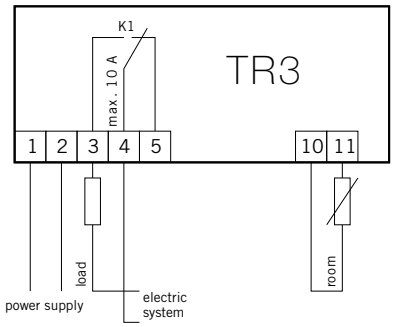

> ARTICOLI DISPONIBILI IN PRONTA CONSEGNA E PREZZI / ITEMS READY FOR DELIVERY AND PRICES

COD.	ALIMENTAZIONE POWER SUPPLY	SONDA/PROBE	CAMPO/RANGE	PRESETTAGGIO PRESETTING	€
919 680 30	230 Vac/dc	PTC	-50/+150 °C	per riscaldamento for heating	**113,80**
919 680 31	230 Vac/dc	PTC	-50/+150 °C	per raffredamento for cooling	**113,80**
919 680 35	230 Vac/dc	PT 100	-99/+600 °C	per riscaldamento for heating	**139,20**
919 690 10	12/24 Vac/dc	PTC	-50/+150 °C	per riscaldamento for heating	**112,80**
919 690 11	12/24 Vac/dc	PTC	-50/+150 °C	per raffredamento for cooling	**112,80**
919 690 20	12/24 Vac/dc	PT 100	-99/+600 °C	per riscaldamento for heating	**136,00**

> NOTA

Per i termoregolatori TM 3 sono disponibili gli accessori della seguente tabella.

> NOTE

The accessories in the following table are available for the TM 3 thermoregulators.

COD.	MOD.	PESO/WEIGHT	€
919 650 99	trasformatore / transformer 220/12 V	195 gr	**8,80**
919 651 00	trasformatore / transformer 220/24 V	195 gr	**8,80**
919 630 90	sonda ricambio PTC / PTC replace probe	40 gr	**10,10**
919 630 91	sonda ricambio PT 100 / PT 100 replace probe	40 gr	**40,20**

I modelli, le caratteristiche, i campi di pressione qui descritti si riferiscono agli specifici codici disponibili in pronta consegna (Magazzino 91 - Ambiente Service). Per una informazione completa su tutte le versioni e le opzioni producibili su ordinazione consultare le schede tecniche nello specifico catalogo TERMOREGOLAZIONE oppure nel sito www.cewal.com

The models and features described here refer to specific codes that are available from stock (Magazzino 91 - Ambiente Service). For full information on all versions and the available customised options, consult the technical sheets in the specific catalogue THERMOREGULATION or on the website www.cewal.com

TERMOSTATI ELETTROMECCANICI, A DISCO BIMETALLICO
a contatto, con attacchi faston e flangetta

ELECTROMECHANICAL THERMOSTATS WITH BIMETALLIC DISC
in contact, with faston couplings and gland flange

TB

> CARATTERISTICHE DISTINTIVE

I termostati bimetallici a contatto TB sono progettati per essere usati come termostato limitatore:
- di sicurezza contro la sovratemperatura
- di minima per dare il consenso ad azioni elettriche solo al raggiungimento di una temperatura minima

Sono prodotti con tecnologia Klixon®. Vengono fissati all'apparecchiatura in modo che la superficie metallica del termostato sia a contatto con la superficie di cui si vuole monitorare la temperatura.
A tale scopo sono dotati di flangetta a due fori.
Per il fissaggio a tubature può essere utile una molla a trazione disponibile come optional.

> DISTINCTIVE FEATURES

The bimetallic thermostats in contact TB are designed to be used as a limiter thermostat for:
- security against overheating.
- minimum temperature, to allow electric operations only if achieved a minimum temperature

Manufactured using Klixon® technology. They must be attached to the equipment so that the metal surface of the thermostat is in contact with the surface of which you want to monitor the temperature.
For this purpose, they are equipped with a gland flange with two holes. For pipe fixing, a traction spring can be helpful and is available as optional.

> ARTICOLI DISPONIBILI IN PRONTA CONSEGNA E PREZZI / ITEMS READY FOR DELIVERY AND PRICES

TB ORO

TERMOSTATI DI MASSIMA CON CONTATTI DORATI
Hanno il contatto normalmente chiuso (NC) e sono caratterizzati da una bassa resistenza dei contatti (< di 10 mhoms). Le connessioni Faston sono in posizione verticale. Vengono usati per interrompere un circuito a bassissima tensione di corrente. Un impiego specifico è l'interruzione della corrente nelle termocoppie di sicurezza per apparecchiature a gas (v. pag. 126/131). Essi fungono da sicurezza supplementare provocando l'interruzione del flusso del gas non solo in caso di mancanza di fiamma ma anche nel caso di sovratemperatura.

MAXIMUM TEMPERATURE THERMOSTATS WITH GOLD CONTACTS
These have a normally closed contact (NC) and are characterized by a low contact resistance (<10 mhoms). Faston connections are in vertical position. They are used to stop a low voltage circuit. A specific use is the power outage in thermocouples for gas-fired appliances (see pag. 126/131). They act as extra security by causing the interruption of gas flow not only in case of flame failure but also in case of overheating.

COD.	APERTURA/OPENING	CHIUSURA/CLOSURE	€
919 309 07	80±4 °C	65±6 °C	4,50
919 309 08	85±4 °C	70±6 °C	4,50
919 309 09	90±4 °C	75±6 °C	4,50
919 310 00	95±4 °C	80±6 °C	4,50
919 310 01	100±4 °C	85±6 °C	4,50
919 310 02	105±4 °C	85±6 °C	4,50
919 310 03	110±4 °C	95±7 °C	4,50
919 300 09	molla di fissaggio / retaining spring		0,15

TB HG NO FO

TERMOSTATI DI MINIMA CON CONTATTI IN ARGENTO
Hanno il contatto normalmente aperto (NO) e sono collaudati per una lunga durata anche in condizioni di stress (100.000 cicli fino a 5A/250 Vac).
Le connessioni Faston sono in posizione orizzontale.
Sono particolarmente usati per dare il consenso ad apparecchiature elettriche solo al raggiungimento di una temperatura prefissata.

MINIMUM TEMPERATURE THERMOSTATS WITH SILVER CONTACTS
They have a normally open contact (NO) and are tested for durability even under conditions of stress (100,000 cycles up to 5A/250 Vac).
Faston connections are in horizontal position. They are particularly used to give consent to electrical equipment only when it reaches a preset temperature.

COD.	CHIUSURA/CLOSURE	APERTURA/OPENING	€
919 312 01	60±3 °C	45±6 °C	4,00
919 312 02	70±4 °C	55±6 °C	4,00
919 312 03	80±3 °C	65±6 °C	4,00
919 312 04	90±3 °C	75±6 °C	4,00
919 312 05	100±4 °C	80±7 °C	4,00
919 312 06	110±5 °C	95±4 °C	4,00
919 312 07	120±4 °C	100±7 °C	4,00
919 300 09	molla di fissaggio / retaining spring		0,15

TB HG NC

TERMOSTATI DI MASSIMA CON CONTATTI IN ARGENTO
Hanno il contatto normalmente chiuso (NC) e sono collaudati per una lunga durata anche in condizioni di stress (100.000 cicli fino a 5A/250 Vac).
Le connessioni Faston sono in posizione orizzontale.
Vengono usati per interrompere a una temperatura prefissata il circuito di alimentazione di qualsiasi apparecchiatura elettrica (particolarmente adatti a piccoli elettrodomestici e apparecchiature tecniche riscaldanti).

MAXIMUM TEMPERATURE THERMOSTATS WITH SILVER CONTACTS
They have a normally closed contact (NC) and are tested for durability even under conditions of stress (100,000 cycles up to 5A/250 Vac).
Faston connections are in horizontal position.
They are used to stop at a preset temperature the power supply circuit of any electrical equipment (particularly suited for small appliances and heating technical equipment).

COD.	APERTURA/OPENING	CHIUSURA/CLOSURE	€
919 311 00	30±3 °C	15±6 °C	**4,00**
919 311 01	40±3 °C	25±6 °C	**4,00**
919 311 02	50±3 °C	35±6 °C	**4,00**
919 311 03	60±3 °C	45±6 °C	**4,00**
919 311 04	70±3 °C	55±6 °C	**4,00**
919 311 05	80±3 °C	65±6 °C	**4,00**
919 311 07	90±3 °C	75±6 °C	**4,00**
919 311 09	100±3 °C	80±7 °C	**4,00**
919 311 10	110±4 °C	90±7 °C	**4,00**
919 311 11	120±4 °C	90±7 °C	**4,00**
919 311 12	130±4 °C	110±8 °C	**4,00**
919 311 13	140±4 °C	115±8 °C	**4,00**
919 311 14	150±7 °C	120±8 °C	**4,00**
919 300 09	molla di fissaggio / retaining spring		**0,15**

TB HG NO FV

TERMOSTATI DI MINIMA CON CONTATTI IN ARGENTO
Hanno il contatto normalmente aperto (NO) e sono collaudati per una lunga durata anche in condizioni di stress (100.000 cicli fino a 5A/250 Vac).
Le connessioni Faston sono in posizione verticale.
Questi due articoli sono particolarmente usati su ventilconvettori o pompe di calore per dare il consenso al funzionamento della ventola solo nel caso in cui il gruppo scambiatore abbia raggiunto la temperatura prefissata.

MINIMUM TEMPERATURE THERMOSTATS WITH SILVER CONTACTS
They have a normally open contact (NO) and are tested for durability even under conditions of stress (100,000 cycles up to 5A/250 Vac).
Faston connections are in vertical position.
These two items are especially used on fan coils or heat pumps to give consent to the fan operation only in case the heat exchanger has reached the preset temperature.

COD.	CHIUSURA/CLOSURE	APERTURA/OPENING	€
919 311 99	42±4 °C	31±4 °C	**4,00**
919 312 00	50±3 °C	35±6 °C	**4,00**

TBV

I termostati TB HG NO FV sono disponibili per il medesimo impiego in ventilconvettori o pompe di calore in confezione singola, tipo blister, completi di molla di ritegno e precablati con morsettiera e cavetto da 20 cm.

TB HG NO FV thermostats are available for the same use in fan coils or heat pumps in single blister-type packaging, complete with retaining spring and pre-wired with terminal and cable (20 cm).

COD.	CHIUSURA/CLOSURE	APERTURA/OPENING	€
919 319 99	42±4 °C	31±4 °C	**6,60**
919 320 00	50±3 °C	35±6 °C	**7,40**

I modelli, le caratteristiche, i campi di pressione qui descritti si riferiscono agli specifici codici disponibili in pronta consegna (Magazzino 91 - Ambiente Service). Per una informazione completa su tutte le versioni e le opzioni producibili su ordinazione consultare le schede tecniche nello specifico catalogo TERMOREGOLAZIONE oppure nel sito www.cewal.com

The models and features described here refer to specific codes that are available from stock (Magazzino 91 - Ambiente Service). For full information on all versions and the available customised options, consult the technical sheets in the specific catalogue THERMOREGULATION or on the website www.cewal.com

RILEVATORE DI FUGHE GAS IN AMBIENTI DOMESTICI
sensore elettronico a semiconduttore, fissaggio a parete

GAS LEAK DETECTOR IN DOMESTIC ENVIRONMENTS
electronic semiconductor sensor, wall mounting

GASECO

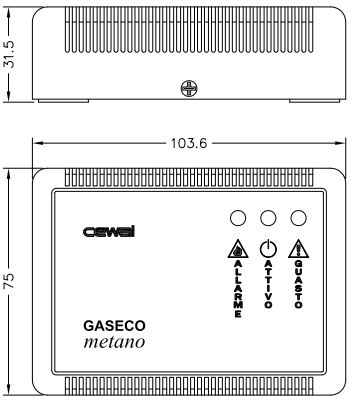

> CARATTERISTICHE DISTINTIVE

La sempre crescente attenzione ai problemi della sicurezza domestica e personale ha reso ormai indispensabile l'installazione di almeno un rilevatore di fughe gas in tutte le abitazioni. GASECO soddisfa in modo efficiente, semplice ed economico tale esigenza.
La principale funzione dell'apparecchio è quella di emettere un segnale acustico quando la concentrazione di gas nell'ambiente supera la soglia impostata. Contemporaneamente si accende la segnalazione rossa di allarme dell'apparecchio.
GASECO è predisposto anche per il collegamento a una elettrovalvola (v. pag. 210/211) che in caso di allarme blocca il flusso di entrata del gas nell'abitazione.

Sono disponibili due modelli:
- uno per i gas pesanti (GPL, butano, propano ecc.) da installare a poca distanza dal pavimento
- un altro per gas leggeri (metano, gas di città ecc.) da installare a poca distanza dal soffitto

In caso di allarme vanno scrupolosamente seguite le avvertenze evidenziate nel manuale d'uso.
Dopo un allarme il led rosso di segnalazione si spegnerà solo quando l'aria dell'ambiente sarà ritornata alla condizione ottimale di aria pulita senza concentrazione di gas dannoso alla salute.

> DISTINCTIVE FEATURES

The ever-increasing attention to the problems of personal and home security has made installing at least one gas leak detector in all homes indispensable. GASECO satisfies this requirement efficiently and is simple and inexpensive.
The unit's main function is to emit a beep when the gas concentration in the environment exceeds the set threshold. At the same time, the red alarm signal activates on the device.
GASECO is also connected to a solenoid valve (see pag. 210/211) that in case of an alarm blocks the flow of gas into the house.

Two models are available:
- one for heavy gases (LPG, butane, propane, etc.) to be installed at a short distance from the floor
- another for light gases (natural gas, city gas etc.) to be installed at a short distance from the ceiling

In the event of an alarm, carefully follow the instructions outlined in the owner's manual.
After an alarm, the red LED will turn off only when the ambient air is returned to the optimum condition of clean air without harmful gas concentration.

> RIFERIMENTI NORMATIVI

- CEI UNI EN 50194 - dispositivo di tipo A
- conformità CE
  EN 60730
  LDV 2014/35/UE
  EMC 2014/30/UE

> NORMATIVE REFERENCES

- CEI UNI EN 50194 - A type device
- CE conformity
  EN 60730
  LDV 2014/35/UE
  EMC 2014/30/UE

> DATI TECNICI

- struttura esterna in materiale termoplastico
- alimentazione 230 Vac
- temperatura di esercizio -10 ÷ +40 °C
- umidità relativa 30 ÷ 90% non condensante
- contatti relè in commutazione (SPDT)
- portata contatti 8A/250 Vac
- sensore elettronico a semiconduttore
- grado di protezione IP42 secondo EN 60529
- segnalazioni:
  - led verde "attivo" dispositivo inserito
  - led giallo "guasto" presenza anomalia rilevata da autodiagnosi
  - led rosso "allarme" pericolo, concentrazione gas > 20% LIE
- peso 190 gr

> TECHNICAL DATA

- exterior in thermoplastic material
- power supply 230 Vac
- operating temperature -10 ÷ +40 °C
- relative umidity 30 ÷ 90% non-condensing
- switching relay contacts (SPDT)
- contact capacity 8A/250 Vac
- electronic semiconductor sensor
- degree of protection IP42 according to EN 60529
- signals:
  - green LED "enabled" device inserted
  - yellow LED "failure" fault detected by self-diagnosis
  - red LED "alarm" danger, gas concentration > 20% LIE
- weight 190 gr

> AVVERTENZE

Installare a opportuna distanza (qualche metro) e non direttamente al di sopra di apparecchi da cucina (fornelli, lavelli, cappe ecc). I gas di cottura, o il vapore potrebbero falsare la rilevazione dell'apparecchio.
La vicinanza di un ventilatore o correnti d'aria può falsare la concentrazione di gas nell'ambiente e quindi la segnalazione di GASECO.
Gas e vapori generati in prossimità di GASECO per esempio da cosmetici spray, vernici, detergenti potrebbero generare falsi allarmi.

> WARNING

Install at a suitable distance (a few meters) and not directly above kitchen appliances (hotplates, sinks, hoods etc). The cooking gas or steam might upset the detection of the device.
The proximity of a fan or air currents can distort the concentration of gas and GASECO signalling.
Gases and vapours generated in the vicinity of GASECO e.g. from spray paints, cosmetics, detergents may trigger false alarms.

> ARTICOLI DISPONIBILI IN PRONTA CONSEGNA E PREZZI / ITEMS READY FOR DELIVERY AND PRICES

COD.	MOD.	€
919 355 10	GASECO metano / natural gas	65,00
919 355 11	GASECO GPL / LPG	65,00

I modelli, le caratteristiche, i campi di pressione qui descritti si riferiscono agli specifici codici disponibili in pronta consegna (Magazzino 91 - Ambiente Service). Per una informazione completa su tutte le versioni e le opzioni producibili su ordinazione consultare le schede tecniche nello specifico catalogo TERMOREGOLAZIONE oppure nel sito www.cewal.com

The models and features described here refer to specific codes that are available from stock (Magazzino 91 - Ambiente Service). For full information on all versions and the available customised options, consult the technical sheets in the specific catalogue THERMOREGULATION or on the website www.cewal.com

RILEVATORE DI FUGHE GAS, SENSORE ELETTRONICO A SEMICONDUTTORE
estensibile, fissaggio a parete

GAS LEAK DETECTOR, ELECTRONIC SEMICONDUCTOR SENSOR
extensible, wall mounting

GASBLOC

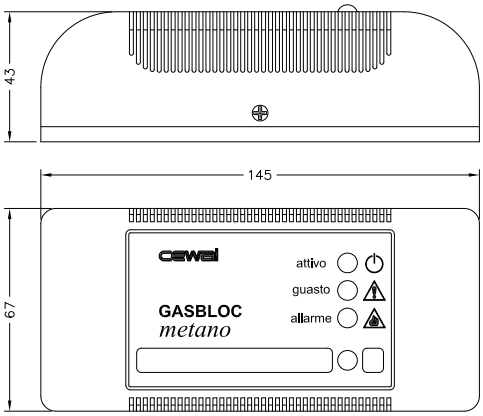

> CARATTERISTICHE DISTINTIVE

La sempre crescente attenzione ai problemi della sicurezza domestica e personale ha reso ormai indispensabile l'installazione di almeno un rilevatore di fughe gas in tutte le abitazioni. GASBLOC soddisfa in modo ampio ed efficiente tale esigenza.
GASBLOC è estensibile per il monitoraggio di più locali. A ciascun GASBLOC può infatti essere collegato l'accessorio SENSOR (v. pag. 206/207) per il monitoraggio di una stanza diversa ed eventualmente altri GASBLOC ed altri SENSOR (un solo SENSOR per ogni GASBLOC).
L'apparecchio è equipaggiato con un pulsante di test che permette di avviare l'autodiagnosi del circuito per evidenziare eventuali anomalie.
GASBLOC segnala un doppio livello di allarme: in prossimità della soglia di concentrazione gas preimpostata lampeggia il led di colore arancione mentre al superamento della soglia si accende il led con luce rossa fissa e contemporaneamente si aziona (se installata) la elettrovalvola RVV (v. pag. 210/211) che blocca il flusso di entrata del gas nell'abitazione.

Sono disponibili due modelli:
- uno per i gas pesanti (GPL, butano, propano ecc.) da installare a poca distanza dal pavimento
- un altro per gas leggeri (metano, gas di città ecc.) da installare a poca distanza dal soffitto

In caso di allarme vanno scrupolosamente seguite le avvertenze evidenziate nel manuale d'uso.
Dopo un allarme il led rosso di segnalazione si spegnerà solo quando l'aria dell'ambiente sarà ritornata alla condizione ottimale di aria pulita senza concentrazione di gas dannoso alla salute.

> DISTINCTIVE FEATURES

The ever-increasing attention to the problems of personal and home security has made installing at least one gas leak detector in all homes indispensable. GASBLOC satisfies this requirement broadly and efficiently.
GASBLOC is extensible to monitor multiple rooms. Each GASBLOC can be connected to the accessory SENSOR (see pag. 206/207) to monitor a different room and possibly other GASBLOC's to other SENSORS (only one SENSOR per GASBLOC).
The appliance is equipped with a test button to start the automatic testing of the circuit to highlight any abnormalities.
GASBLOC indicates a double alert level: near the preset gas concentration threshold, the LED blinks orange, while when the threshold is exceeded, the LED turns on with a fixed red light and simultaneously activates (if installed) the solenoid valve RVV (see pag. 210/211) that blocks the flow of gas into the house.

Two models are available:
- one for heavy gases (LPG, butane, propane, etc.) to be installed at a short distance from the floor
- another for light gases (natural gas, city gas etc.) to be installed at a short distance from the ceiling

In the event of an alarm, carefully follow the instructions outlined in the owner's manual.
After an alarm, the red LED will turn off only when the ambient air is returned to the optimum condition of clean air without harmful gas concentration.

> RIFERIMENTI NORMATIVI

- CEI UNI EN 50194 - dispositivo di tipo A
- conformità CE
  EN 60730
  LDV 2014/35/UE
  EMC 2014/30/UE

> NORMATIVE REFERENCES

- CEI UNI EN 50194 - A type device
- CE conformity
  EN 60730
  LDV 2014/35/UE
  EMC 2014/30/UE

> DATI TECNICI

- struttura esterna in ABS autoestinguente
- alimentazione 230 Vac
- temperatura di esercizio -10 ÷ +40 °C
- umidità relativa 30 ÷ 90% non condensante
- contatti relè in commutazione (SPDT)
- portata contatti 8A/250 Vac
- sensore elettronico a semiconduttore
- grado di protezione IP42 secondo EN 60529
- segnalazioni:
  - led verde "attivo" dispositivo inserito
  - led giallo "guasto" presenza anomalia rilevata da autodiagnosi
  - led arancio lampeggiante "preallarme" prossimità soglia allarme
  - led arancio fisso "allarme derivato" un elemento della catena è in allarme
  - led rosso "allarme" pericolo, concentrazione gas > 20% LIE
- peso 300 gr

> TECHNICAL DATA

- external structure in self-extinguishing ABS
- power supply 230 Vac
- operating temperature -10 ÷ +40 °C
- relative umidity 30 ÷ 90% non-condensing
- switching relay contacts (SPDT)
- contact capacity 8A/250 Vac
- electronic semiconductor sensor
- degree of protection IP42 according to EN 60529
- signals:
  - green LED "enabled" device inserted
  - yellow LED "failure" fault detected by self-diagnosis
  - blinking orange LED "pre-alarm" proximity to alarm threshold
  - steady orange LED "derivative alarm" an element in the chain is in alarm
  - red LED "alarm" danger, gas concentration > 20% LIE
- weight 300 gr

> AVVERTENZE

Installare a opportuna distanza (qualche metro) e non direttamente al di sopra di apparecchi da cucina (fornelli, lavelli, cappe ecc). I gas di cottura, o il vapore potrebbero falsare la rilevazione dell'apparecchio.
La vicinanza di un ventilatore o correnti d'aria può falsare la concentrazione di gas nell'ambiente e quindi la segnalazione di GASBLOC.
Gas e vapori generati in prossimità di GASBLOC per esempio da cosmetici spray, vernici, detergenti potrebbero generare falsi allarmi.

> WARNING

Install at a suitable distance (a few meters) and not directly above kitchen appliances (hotplates, sinks, hoods etc). The cooking gas or steam might upset the detection of the device.
The proximity of a fan or air currents can distort the concentration of gas and GASBLOC signalling.
Gases and vapours generated in the vicinity of GASBLOC e.g. from spray paints, cosmetics, detergents may trigger false alarms.

> ARTICOLI DISPONIBILI IN PRONTA CONSEGNA E PREZZI / ITEMS READY FOR DELIVERY AND PRICES

COD.	MOD.	€
919 355 21	GASBLOC metano / natural gas	84,30
919 355 31	GASBLOC GPL / LPG	84,30

I modelli, le caratteristiche, i campi di pressione qui descritti si riferiscono agli specifici codici disponibili in pronta consegna (Magazzino 91 - Ambiente Service). Per una informazione completa su tutte le versioni e le opzioni producibili su ordinazione consultare le schede tecniche nello specifico catalogo TERMOREGOLAZIONE oppure nel sito www.cewal.com

The models and features described here refer to specific codes that are available from stock (Magazzino 91 - Ambiente Service). For full information on all versions and the available customised options, consult the technical sheets in the specific catalogue THERMOREGULATION or on the website www.cewal.com

SENSORE REMOTO CONNETTIBILE A GASBLOC
sensore elettronico a semiconduttore, fissaggio a parete

REMOTE SENSOR CONNECTABLE TO GASBLOC
electronic semiconductor sensor, fixing to wall

SENSOR

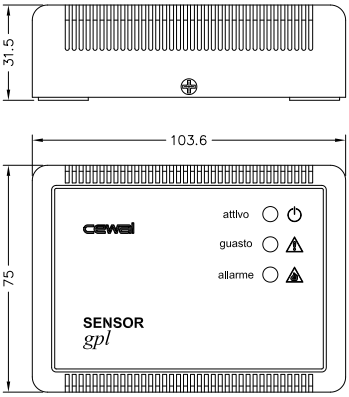

> CARATTERISTICHE DISTINTIVE

SENSOR è un accessorio del rilevatore fughe di gas GASBLOC (v. pag. 204/205) utilizzabile per il monitoraggio di fughe gas in un ambiente aggiuntivo rispetto a quello dove è installato il GASBLOC.
La principale funzione dell'apparecchio è quella di segnalare quando la concentrazione di gas nell'ambiente in cui è installato supera la soglia impostata. Contemporaneamente anche GASBLOC e altri apparecchi eventualmente collegati segnaleranno allarme.

Sono disponibili due modelli:
- uno per i gas pesanti (GPL, butano, propano ecc.) da installare a poca distanza dal pavimento
- un altro per gas leggeri (metano, gas di città ecc.) da installare a poca distanza dal soffitto

In caso di allarme vanno scrupolosamente seguite le avvertenze evidenziate nel manuale d'uso.
Dopo un allarme il led rosso di segnalazione si spegnerà solo quando l'aria dell'ambiente sarà ritornata alla condizione ottimale di aria pulita senza concentrazione di gas dannoso alla salute.

> DISTINCTIVE FEATURES

SENSOR is an accessory of the gas leakage detector GASBLOC (see pag. 204/205) that can be used for monitoring gas leaks in an additional environment than where GASBLOC is installed.
The unit's main function is to signal when the gas concentration in the environment where it is installed exceeds the set threshold. GASBLOC and other devices connected will also signal an alarm simultaneously if necessary.

Two models are available:
- one for heavy gases (LPG, butane, propane, etc.) to be installed at a short distance from the floor
- another for light gases (natural gas, city gas etc.) to be installed at a short distance from the ceiling

In the event of an alarm, carefully follow the instructions outlined in the owner's manual.
After an alarm, the red LED will turn off only when the ambient air is returned to the optimum condition of clean air without harmful gas concentration.

> RIFERIMENTI NORMATIVI

- CEI UNI EN 50194 - dispositivo di tipo B
- conformità CE
  EN 60730
  LDV 2014/35/UE
  EMC 2014/30/UE

> NORMATIVE REFERENCES

- CEI UNI EN 50194 - B type device
- CE conformity
  EN 60730
  LDV 2014/35/UE
  EMC 2014/30/UE

> DATI TECNICI

- struttura esterna in materiale termoplastico
- alimentazione da collegamento a GASBLOC
- temperatura di esercizio -10 ÷ +40 °C
- umidità relativa 30 ÷ 90% non condensante
- sensore elettronico a semiconduttore
- grado di protezione IP42 secondo EN 60529
- segnalazioni:
  - led verde "attivo" dispositivo inserito
  - led giallo "guasto" presenza anomalia rilevata da autodiagnosi
  - led rosso "allarme" pericolo, concentrazione gas > 20% LIE
- peso 105 gr

> TECHNICAL DATA

- exterior in thermoplastic material
- powered by link to GASBLOC
- operating temperature -10 ÷ +40 °C
- relative umidity 30 ÷ 90% non-condensing
- electronic semiconductor sensor
- degree of protection IP42 according to EN 60529
- signals:
  - green LED "enabled" device inserted
  - yellow LED "failure" fault detected by self-diagnosis
  - red LED "alarm" danger, gas concentration > 20% LIE
- weight 105 gr

> AVVERTENZE

Ad ogni GASBLOC può essere collegato un solo SENSOR.
Installare a opportuna distanza (qualche metro) e non direttamente al di sopra di apparecchi da cucina (fornelli, lavelli, cappe ecc). I gas di cottura, o il vapore potrebbero falsare la rilevazione dell'apparecchio.
La vicinanza di un ventilatore o correnti d'aria può falsare la concentrazione di gas nell'ambiente e quindi la segnalazione di SENSOR.
Gas e vapori generati in prossimità di SENSOR per esempio da cosmetici spray, vernici, detergenti potrebbero generare falsi allarmi.

> WARNING

Each GASBLOC can be connected to a single SENSOR.
Install at a suitable distance (a few meters) and not directly above kitchen appliances (hotplates, sinks, hoods etc). The cooking gas or steam might upset the detection of the device.
The proximity of a fan or air currents can distort the concentration of gas and SENSOR signalling.
Gases and vapours generated in the vicinity of SENSOR e.g. from spray paints, cosmetics, detergents may trigger false alarms.

> ARTICOLI DISPONIBILI IN PRONTA CONSEGNA E PREZZI / ITEMS READY FOR DELIVERY AND PRICES

COD.	MOD.	€
919 355 29	SENSOR metano / natural gas	60,00
919 355 39	SENSOR GPL / LPG	60,00

I modelli, le caratteristiche, i campi di pressione qui descritti si riferiscono agli specifici codici disponibili in pronta consegna (Magazzino 91 - Ambiente Service). Per una informazione completa su tutte le versioni e le opzioni producibili su ordinazione consultare le schede tecniche nello specifico catalogo TERMOREGOLAZIONE oppure nel sito www.cewal.com

The models and features described here refer to specific codes that are available from stock (Magazzino 91 - Ambiente Service). For full information on all versions and the available customised options, consult the technical sheets in the specific catalogue THERMOREGULATION or on the website www.cewal.com

RILEVATORE DI FUGHE GAS, SENSORE DI TIPO CATALITICO
estensibile, fissaggio a parete

GAS LEAK DETECTOR, CATALYTIC TYPE
extensible, wall mounting

GASCAT

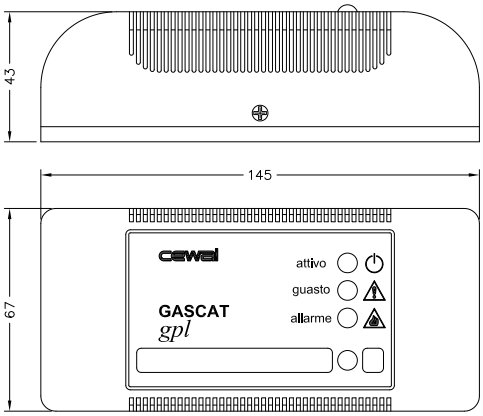

> CARATTERISTICHE DISTINTIVE

La sempre crescente attenzione ai problemi della sicurezza domestica e personale ha reso ormai indispensabile l'installazione di almeno un rilevatore di fughe gas in tutte le abitazioni.
GASCAT, grazie al sensore di tipo catalitico, che effettua una efficace selettività di eventuali gas interferenti, soddisfa tale esigenza con l'applicazione delle più recenti tecniche di salvaguardia della sicurezza delle persone e delle cose. GASCAT è estensibile per il monitoraggio di più locali con il collegamento a catena di altri GASCAT.
L'apparecchio è equipaggiato con un pulsante di test che permette di avviare l'autodiagnosi del circuito per evidenziare eventuali anomalie.
In caso di allarme in uno dei locali monitorati, tutti gli apparecchi collegati segnalano l'allarme e, se installata, l'elettrovalvola RVV (v. pag. 210/211) blocca il flusso di entrata del gas nell'abitazione.

Sono disponibili due modelli:
- uno per i gas pesanti (GPL, butano, propano ecc.) da installare a poca distanza dal pavimento
- un altro per gas leggeri (metano, gas di città ecc.) da installare a poca distanza dal soffitto

In caso di allarme vanno scrupolosamente seguite le avvertenze evidenziate nel manuale d'uso.
Dopo un allarme il led rosso di segnalazione si spegnerà solo quando l'aria dell'ambiente sarà ritornata alla condizione ottimale di aria pulita senza concentrazione di gas dannoso alla salute.

> DISTINCTIVE FEATURES

The ever-increasing attention to the problems of personal and home security has made installing at least one gas leak detector in all homes indispensable. GASCAT, thanks to the catalytic-type sensor that make an effective selectivity of potential interfering gases, meets this need with the application of the latest techniques to protect the safety of people and things. GASCAT is extensible to the monitoring of multiple rooms with a chain connection of other GASCAT.
The appliance is equipped with a test button to start the automatic testing of the circuit to highlight any abnormalities.
In case of alarm in one of the monitored premises, all connected devices signal an alarm and, if installed, the solenoid valve RVV (see pag. 210/211 blocks the flow of gas into the house.

Two models are available:
- one for heavy gases (LPG, butane, propane, etc.) to be installed at a short distance from the floor
- another for light gases (natural gas, city gas etc.) to be installed at a short distance from the ceiling

In the event of an alarm, carefully follow the instructions outlined in the owner's manual.
After an alarm, the red LED will turn off only when the ambient air is returned to the optimum condition of clean air without harmful gas concentration.

> RIFERIMENTI NORMATIVI

- CEI UNI EN 50194 - dispositivo di tipo A
- conformità CE
  EN 60730
  LDV 2014/35/UE
  EMC 2014/30/UE

> NORMATIVE REFERENCES

- CEI UNI EN 50194 - A type device
- CE conformity
  EN 60730
  LDV 2014/35/UE
  EMC 2014/30/UE

> DATI TECNICI

- struttura esterna in ABS autoestinguente
- alimentazione 230 Vac
- temperatura di esercizio -10 ÷ +40 °C
- umidità relativa 30 ÷ 90% non condensante
- contatti relè in commutazione (SPDT)
- portata contatti 8A/250 Vac
- sensore di tipo catalitico precalibrato
- grado di protezione IP42 secondo EN 60529
- segnalazioni:
  - led verde "attivo" dispositivo inserito
  - led giallo "guasto" presenza anomalia rilevata da autodiagnosi
  - led rosso "allarme" pericolo, concentrazione gas > 20% LIE
- peso 325 gr

> TECHNICAL DATA

- external structure in self-extinguishing ABS
- power supply 230 Vac
- operating temperature -10 ÷ +40 °C
- relative umidity 30 ÷ 90% non-condensing
- switching relay contacts (SPDT)
- contact capacity 8A/250 Vac
- pre-calibrated catalytic-type sensor
- degree of protection IP42 according to EN 60529
- signals:
  - green LED "enabled" device inserted
  - yellow LED "failure" fault detected by self-diagnosis
  - red LED "alarm" danger, gas concentration > 20% LIE
- weight 325 gr

> AVVERTENZE

Installare a opportuna distanza (qualche metro) e non direttamente al di sopra di apparecchi da cucina (fornelli, lavelli, cappe ecc). I gas di cottura, o il vapore potrebbero falsare la rilevazione dell'apparecchio.
La vicinanza di un ventilatore o correnti d'aria può falsare la concentrazione di gas nell'ambiente e quindi la segnalazione di GASCAT.
Gas e vapori generati in prossimità di GASCAT per esempio da cosmetici spray, vernici, detergenti potrebbero generare falsi allarmi.

> WARNING

Install at a suitable distance (a few meters) and not directly above kitchen appliances (hotplates, sinks, hoods etc). The cooking gas or steam might upset the detection of the device.
The proximity of a fan or air currents can distort the concentration of gas and GASCAT signalling.
Gases and vapours generated in the vicinity of GASCAT e.g. from spray paints, cosmetics, detergents may trigger false alarms.

> ARTICOLI DISPONIBILI IN PRONTA CONSEGNA E PREZZI / ITEMS READY FOR DELIVERY AND PRICES

COD.	MOD.	€
919 355 40	GASCAT metano / natural gas	94,00
919 355 45	GASCAT GPL / LPG	94,00

I modelli, le caratteristiche, i campi di pressione qui descritti si riferiscono agli specifici codici disponibili in pronta consegna (Magazzino 91 - Ambiente Service). Per una informazione completa su tutte le versioni e le opzioni producibili su ordinazione consultare le schede tecniche nello specifico catalogo TERMOREGOLAZIONE oppure nel sito www.cewal.com

The models and features described here refer to specific codes that are available from stock (Magazzino 91 - Ambiente Service). For full information on all versions and the available customised options, consult the technical sheets in the specific catalogue THERMOREGULATION or on the website www.cewal.com

ELETTROVALVOLE A RIARMO MANUALE
da usare in connessione a rivelatori fughe gas

MANUAL RESET SOLENOID VALVES
to be used in connection with gas leak detectors

RVV

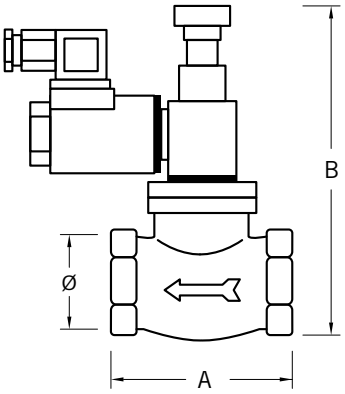

> CARATTERISTICHE DISTINTIVE

Le elettrovalvole RVV sono progettate per essere abbinate a qualunque sistema di rilevazione gas che preveda, in caso di allarme, un segnale per la chiusura del flusso del gas in entrata.
Tutte le elettrovalvole RVV sono a riarmo manuale in accordo alla normativa vigente relativa ai sistemi rilevazione gas.

Sono disponibili due famiglie di RVV:
- elettrovalvole normalmente aperte (NO)
  hanno il pregio di non avere assorbimento elettrico durante il normale esercizio e quindi nessun organo sottoposto a usura, chiudono il flusso del gas quando il contatto elettrico di alimentazione si chiude
- elettrovalvole normalmente Chiuse (NC)
  esse chiudono il flusso del gas quando viene a mancare l'eccitazione alla bobina, hanno quindi il vantaggio di interrompere il flusso del gas anche in mancanza di alimentazione elettrica (dopo 30")

All'interno di ciascuna famiglia ci sono poi differenziazioni per tensione di alimentazione e per filettature (v. tabella).
In caso di esaurimento o guasto può essere sostituita anche la sola bobina elettrica (v. tabella).

> DISTINCTIVE FEATURES

RVV solenoid valves are designed to be combined with any gas detection system that provides, in the event of an alarm, a signal to block the incoming gas flow.
All the RVV solenoid valves are manually reset, in accordance with current regulations relating to gas detection systems.

There are two families of RVV available:
- solenoid valves that normally open (NO)
  these valves have the advantage of not absorbing power during normal operation and therefore no part is subjected to wear, they block the gas flow when the electric power contact closes
- solenoid valves that are normally closed (NC)
  they block the gas flow in the absence of excitement to the coil, they therefore offer the advantage of stopping the gas flow even in the absence of power supply (after 30")

Within each family there are differentiations for supply voltage and threads (see table).
In case of failure or exhaustion, it is enought to replace the electric coil only (see table).

> RIFERIMENTI NORMATIVI

- CEI – UNI – CIG 70028

> NORMATIVE REFERENCES

- CEI – UNI – CIG 70028

> DATI TECNICI

- corpo in ottone
- attacchi filettati secondo ISO 228/1 dimensioni (vedi tabella)
- pressione massima di utilizzo 500 mbar
- temperatura di lavoro -15 ÷ +70 °C
- alimentazione elettrica (v. tabella)
- grado di protezione IP65 secondo EN 60529

> AVVERTENZA

Da installare a monte degli organi di regolazione e preferibilmente all'esterno dell'ambiente in cui è presente l'utenza.

> TECHNICAL DATA

- brass coupling
- threaded connections according to ISO 228/1 dimensions (see table)
- maximum operating pressure 500 mbar
- operating temperature -15 ÷ +70 °C
- power supply (see table)
- degree of protection IP65 according to EN 60529

> WARNING

To be installed upstream of control parts and preferably outside the environment that contains the utility.

> ARTICOLI DISPONIBILI IN PRONTA CONSEGNA E PREZZI / ITEMS READY FOR DELIVERY AND PRICES

COD.	MOD.	NO/NC	Ø	ALIMENTAZIONE POWER SUPPLY	A	B	FILETTATURA THREAD	PESO WEIGHT	€
919 356 09	**RVV NA 230V 1/2"**	NO	DN 15	230 Vac	65 mm	125 mm	G 1/2"	825 gr	**49,00**
919 356 10	**RVV NA 230V 3/4"**	NO	DN 20	230 Vac	65 mm	125 mm	G 3/4"	760 gr	**49,00**
919 356 11	**RVV NA 230V 1"**	NO	DN 25	230 Vac	78 mm	130 mm	G 1"	1120 gr	**49,00**
919 357 09	**RVV NA 12V 1/2"**	NO	DN 15	12 Vcc	65 mm	125 mm	G 1/2"	835 gr	**46,00**
919 357 10	**RVV NA 12V 3/4"**	NO	DN 20	12 Vcc	65 mm	125 mm	G 3/4"	765 gr	**46,00**
919 357 12	**RVV NA 12V 1"**	NO	DN 25	12 Vcc	78 mm	130 mm	G 1"	1135 gr	**46,00**
919 356 20	**RVV NC 230V 1/2"**	NC	DN 15	230 Vac	65 mm	125 mm	G 1/2"	725 gr	**58,00**
919 356 12	**RVV NC 230V 3/4"**	NC	DN 20	230 Vac	65 mm	125 mm	G 3/4"	610 gr	**58,00**
919 356 21	**RVV NC 230V 1"**	NC	DN 25	230 Vac	78 mm	130 mm	G 1"	1050 gr	**58,00**
919 799 98	**BOBINA RICAMBIO RVV** RVV REPLACEMENT COIL	NO		12 Vcc				212 gr	**22,70**
919 799 99	**BOBINA RICAMBIO RVV** RVV REPLACEMENT COIL	NO		230 Vac				217 gr	**25,20**

I modelli, le caratteristiche, i campi di pressione qui descritti si riferiscono agli specifici codici disponibili in pronta consegna (Magazzino 91 - Ambiente Service). Per una informazione completa su tutte le versioni e le opzioni producibili su ordinazione consultare le schede tecniche nello specifico catalogo TERMOREGOLAZIONE oppure nel sito www.cewal.com

The models and features described here refer to specific codes that are available from stock (Magazzino 91 - Ambiente Service). For full information on all versions and the available customised options, consult the technical sheets in the specific catalogue THERMOREGULATION or on the website www.cewal.com

CONDIZIONI GENERALI DI VENDITA

GENERAL CONDITIONS OF SALE

Le condizioni generali di vendita sotto elencate si intendono valide solo per il mercato italiano.
Per tutti gli altri paesi è opportuno contattare per informazioni il nostro servizio clienti.

The present general conditions of sale are applicable to the Italian market only.
For all other countries you should contact our customer service.

> PREZZI E SCONTI

Cewal si riserva di variare senza preavviso i prezzi o gli sconti vigenti dandone comunque esplicita comunicazione al cliente al quale resta in tal caso la facoltà di annullare l'ordine.

> ORDINE MINIMO

L'importo d'ordine minimo accettabile è di 150,00 € netto.

> PAGAMENTO

Le condizioni di pagamento concordate sono espressamente riportate in fattura. In caso di ritardato pagamento Cewal si riserva di addebitare le eventuali spese e gli interessi di mora. Nel frattempo verrà sospesa l'evasione degli ordini in corso e l'accettazione di nuovi ordini.

> TRASPORTO

La merce si intende resa in porto franco tramite corriere con noi convenzionato. Come contributo alle spese di trasporto sarà effettuato un addebito in fattura del 2% del valore netto delle merci con un minimo di € 9,00 per ogni ordine.
Il cliente può chiedere la spedizione tramite proprio corriere con resa in porto assegnato.

> GARANZIA

Salvo accordi espliciti riferiti a particolari strumenti, la garanzia è fissata in 24 mesi dalla data di consegna ed è comunque sempre limitata alla sostituzione o riparazione dei pezzi difettosi con l'esclusione di qualsiasi altro indennizzo diretto o indiretto.

Le informazioni e i dati contenuti nel seguente catalogo-listino corrispondono allo stato dell'arte al momento della pubblicazione. Eventuali modifiche e miglioramenti potrebbero essere apportati ai prodotti senza preavviso.

The information and data contained in this price list-catalogue correspond to the state of the art at the time of publication. Any changes and improvements could be made to products without notice.

CEWAL S.p.a.
Via Gramsci, 42
30010 Camponogara (VE) Italy
Tel. +39 041 462155
Fax +39 041 4174282
cewal@cewal.com
www.cewal.com