FT40

TERMOSTATO ELETTRONICO AMBIENTE PER FAN-COIL CON SELEZIONE DELLE TRE VELOCITA'
THERMOSTAT ELECTRONIQUE POUR FAN-COIL AVEC LA SELECTION DES VITESSES
ELECTRONIC ROOM THERMOSTAT FOR FAN-COIL WITH THREE-SPEED SELECTION
ELEKTRONISCHER RAUMTHERMOSTAT FÜR FAN-COIL MIT ANWAHL DER DREI GESCHWINDIGKEITEN

FT40 , e un prodotto studiato appositamente per il controllo della temperatura ambiente su applicazioni per ventilconvettori, FT40 e completamente elettronico quindi garantisce una perfetta regolazione,stabilita, e precisione nel tempo.Il dispositivo prevede:
-Interruttore ON/OFF
-Selettore per variare la velocità desiderata del ventilatore
-Comando per resistenza elettrica di riscaldamento esterna
-Selezione funzione Inverno
-Selezione funzione Estate

FT40 ,c'est un produit étudié pour la régulation de la température des pièces sur les applications puor les ventilconvecteurs, FT40 est entiérement électronique, donc il garantie une régulation parfaite et une précision toujour stable.Le bòitiere prévoit:
-Un interrupteur Marche-Arrét ON/OFF
-Un sélecteur 3 vitesses de ventilation
-Un sélecteur pour commander une batterie électrique.
-Sélecteur fonction Hiver
-Sélecteur fonction Eté

FT40 ,has been specially designed for ambient temperature control on applications for fan coils. FT40 device is totally electronic and therefore guarantees perfect control, stability and precision over time.
The device is equipped with:
-On/Off switch
-Fan coil speed selector
-Control for external heater elements
-Winter function selection
-Summer function selection

FT40 ,ist zu Gunsten der Kontrolle der Raumtemperatur auf FT40 Belüftern entstanden, ist vollelektronisch und gewährt deshalb perfekte Einstellung, Stabilität und anhaltende Präzision. Die Vorrichtung besteht aus:
-Schalter ON/OFF
-Regler zur Anwahl gewünschter Ventilatorgeschwindigkeit
-Aussensteuerung des elektrischen Widerstandes der Heizfunktion
-Anwahl Winterfunktion
-Anwahl Sommerfunktion

INSTALLAZIONE:
Allentare la vite centrale del dispositivo quindi sollevare la calotta e fissare a muro, eseguire le connessioni elettriche come da schema rispettando tassativamente le connessioni di neutro e fase.Dopo un controllo di collegamenti eseguiti secondo schema riposizionare la calotta per chiudere l'apparecchio, quindi fissare la vite centrale del dispositivo.
Evitare di posizionare il dispositivo in punti ove siano presenti correnti d'aria, fonti di calore,o pareti particolarmente fredde. Per la stesura dei cavi utilizzare canali conformi alle norme CEI 23-32.

INSTALLATION:
Desserrer la vis centrale du boitier, successivement soulever le couverche et fixer l'embase au mur. Effectuer les connexions électriques (voir le schema), en respectant scrupuleusement les bornes du neutre et de la phase.Aprés le contròle des connexion, refixer la couverche pour fermer le boitier. Ne pas mettre le boitier proche de courrants d'air, sources de chaleur ou murs particulierement froids.Pour l'installation des cables, utiliser canalisation selon les régles CEI 23-32.

INSTALLATION:
Loosen the central screw on the device, raise the cover and fix to the wall. Make the electrical connections as shown in the diagram below, taking care to strictly observe the phase and neutral connections. After checking that connections correspond to the wiring diagram, refit the cover to close the device and tighten the central screw.
Do not position the thermostat in locations exposed to draughts, sources of heat or particularly cold walls. Lay cables using ducting in compliance with standards CEI 23-32.

INSTALLIERUNG:
Die Mittelschraube der Vorrichtung lösen, die Haube heben und an der Wand befestigen, die elektrischen Anschlüsse, wie auf dem Schema vornehmen und strengstens die Phasen-(Ph) sowie die neutralen (N) Anschlüsse befolgen. Nach Kontrolle der Schemengemäss vorgenommenen Anschlüsse die Haube wieder anbringen und die Mittelschraube der Vorrichtung wieder anziehen. Die Vorrichtung nicht an eine dem Luftzug oder Wärme ausgesetzte Stelle, sowie eine besonders kalte Wand montieren. Zum Verlegen der Kabel, nach CEI 23-32 genormte Kabelrohre verwenden

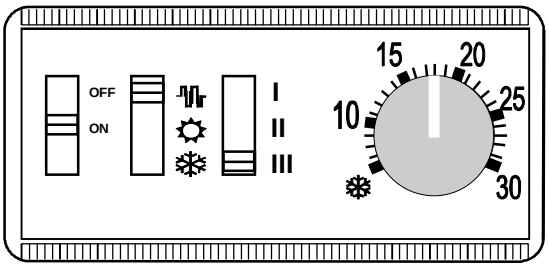

INFORMAZIONI SULLO SMALTIMENTO DELLE APPARECCHIATURE DA PARTE DEI PRIVATI NEL TERRITORIO EU
Ai sensi dell'art.13 del decreto legislativo 25 luglio 2005, n.151 "Attuazione delle Direttive 2002/95/CE,2002/96/CE e 2003/108/CE, relative alla riduzione dell'uso di sostanze pericolose nelle apparecchiature elettriche ed elettroniche, nonché allo smaltimento dei rifiuti". Il simbolo del cassonetto barrato riportato sull'apparecchiatura o sulla confezione indica che il prodotto alla fine della propria vita utile deve essere raccolto separatamente dagli altri rifiuti. L'utente dovrà, pertanto, conferire l'apparecchiatura giunta a fine vita agli idonei centri di raccolta differenziata dei rifiuti elettronici ed elettrotecnici, oppure riconsegnarla al rivenditore al momento dell'acquisto di una nuova apparecchiatura di tipo equivalente, in ragione di uno a uno. L'adeguata raccolta differenziata per l'avvio successivo dell'apparecchiatura dismessa al riciclaggio, al trattamento e allo smaltimento ambientalmente compatibile, contribuisce ad evitare possibili effetti negativi sull'ambiente e sulla salute e favorisce il reimpiego e/o riciclo dei materiali di cui è composta l'apparecchiatura. Lo smaltimento abusivo del prodotto da parte dell'utente comporta l'applicazione delle sanzioni amministrative previste dalla normativa vigente, di cui al dlgs n. 22/1997 (articolo 50 e seguenti del dlgs n.22/1997)

Caratteristiche tecniche: Caractéristiques Techniques: Technical specifications: Technische eigenschaften:		Alimentazione: Alimentation: Power supply: Zufuhr:	**230V~ 50/60Hz +/-10%**
Contatto rele Contact relais Relay contact Relekontakt	**5A - 250V~ Resistivo/Resistive/ Widerstand**	Limiti temperatura utilizzo Plage limite d'utilisation Operating temp. range Temperaturgrenze	**0-50 °C**
Potenza Max dissipata Max puissance dissipée Max dissipated power Max kraft	**1VA**	Limite umidità utilizzo Plage limite d'utilisation Operating humidity range Feuchtigkeitsgrenze	**10-90 RH% No condensation kein Kondensw.**
Campo regolazione Champ de regulation Control range Einstellungsbereich	**5-30 °C**	Grado protezione Degré protection Protection rating Schutzgrad	**IP 40**
Sensore temperatura Sonde de témperature Temperature sensor Temperatursensor	**NTC**	Colore Couleur Color Farbe	**RAL 1013 UL94**
Differenziale intervento Précision On/off thermostat diff. Diff. Eintritt	**0.5 °C**	Fusibile di protezione Fusible de protection Protection fuse Schutzschmelzventil	**500 mA(T)**
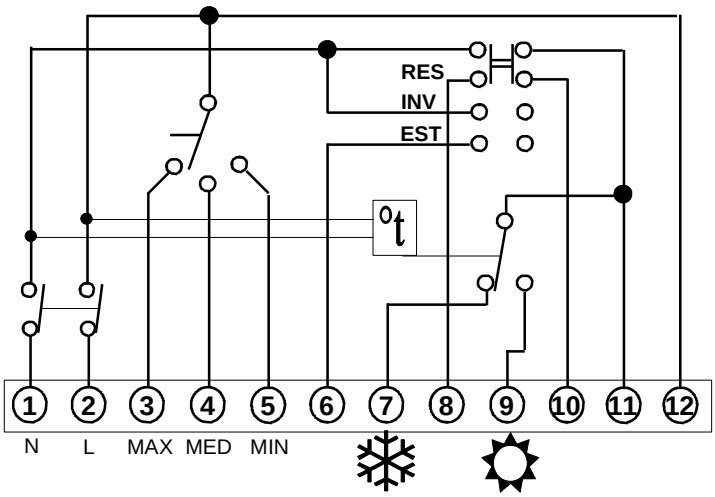
Schema elettrico
Schema électrique
Wiring diagram
Elektrisches anschlusse