TERMOMETRI PER SCALDABAGNO AD INCASSO INW

INW EMBEDDED THERMOMETERS FOR WATER HEATERS

INW

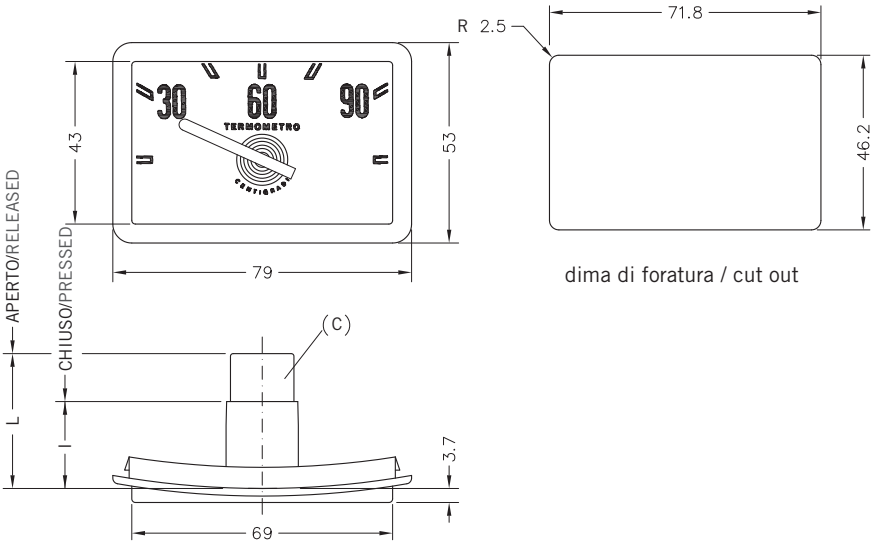

dima di foratura / cut out

• MISURE DI SERIE / SERIAL MEASUREMENTS

NOMINALE/NOMINAL	I	L
20/30	19 mm	31,7 mm
25/35	23 mm	35,7 mm
30/40	28,5 mm	41,2 mm

• DESCRIZIONE

TERMOMETRI BIMETALLICI RETTANGOLARI, A CONTATTO, CORPO IN MATERIALE TERMOPLASTICO, FISSAGGIO AD INCASSO, PER SCALDABAGNO

• DESCRIPTION

RECTANGULAR BIMETALLIC CONTACT THERMOMETERS, THERMOPLASTIC BODY, EMBEDDED FITTING, FOR WATER HEATERS

• CARATTERISTICHE DISTINTIVE

Termometri bimetallici con corpo in materiale termoplastico e cappuccio di contatto in alluminio. Di uso specifico per scaldabagni ad accumulo. Il fissaggio avviene sul mantello esterno dello scaldabagno per incastro in una sede predisposta (vedi nel disegno la dima di foratura) dove viene trattenuto dagli appositi naselli. Il cappuccio in alluminio, spinto da una molla, assicura il contatto con la superficie della caldaia interna dello scaldabagno e ne trasmette la temperatura al movimento bimetallico del termometro. Una corretta condizione di utilizzo deve permettere un buon contatto tra cappuccio e caldaia. A tale scopo è importante scegliere l'estensione I-L (vedi tabella) più adatta all'intercapedine isolante dello scaldabagno.

• DISTINGUISHING FEATURES

Bimetallic thermometers with thermoplastic body and aluminium contact cap. Specifically for storage water heaters. It is fixed to the outer casing of the water heater through embedding into a seat prepared (see the cut out in the drawing) where it is held by the lugs. The spring loaded aluminium cap ensures contact with the boiler inside the water heater and sends the temperature to the thermometer's bimetallic movement. A proper condition of use must allow a good contact between cap and boiler. For this purpose, it is important to choose the extension I-L (see table) best suited to the water heater's insulating cavity.

• PRINCIPALI SETTORI DI IMPIEGO

- scaldabagni ad accumulo elettrici o a gas

• MAIN FIELDS OF USE

- gas or electric storage water heaters

VARIANTI E PERSONALIZZAZIONI

Nella tabella MISURE DI SERIE e nelle CARATTERISTICHE COSTRUTTIVE sono riportate essenzialmente le dimensioni e le caratteristiche della struttura di base. Non esistono in pratica modelli standard completamente definiti. Molte delle caratteristiche vengono infatti stabilite in accordo con il cliente come per esempio **aspetto e colori della grafica** (quella della foto è puramente esemplificativa), **colore dell'indice, colore della base** e altro.
Siamo inoltre a disposizione del cliente per esaminare la fattibilità di ogni altro tipo di personalizzazione e di variante come per esempio **dimensioni del gambo, sistemi di fissaggio, packaging speciale** e altro.

VARIATIONS AND CUSTOMISATIONS

In the SERIAL MEASUREMENTS table and CONSTRUCTION FEATURES, the sizes and features of the basic structures are shown. There are virtually no completely defined standard models. Many of the features are established in accordance with the customer such as **graphics appearance and colour** (the photo is merely an example), **index colour, base colour** and more.
We are also available to our clients to examine the feasibility of all kinds of customisation and variation such as **stem size, fastening systems, special packaging** and more.

LIMITI ALL'IMPIEGO

- temperatura sul corpo del termometro -20 ÷ +70 °C
- temperatura di esercizio fino al valore di fondo scala
- fluidi non corrosivi su metalli, solventi compatibili con termoplastici

LIMITATIONS OF USE

- temperature on the thermometer's body -20 ÷ +70 °C
- working temperature up to full scale
- non-corrosive fluids for metals, solvents compatible with thermoplastics

CARATTERISTICHE COSTRUTTIVE

personalizzabili su specifiche esigenze del cliente

- base in moplen
- cappuccio (C) scorrevole in alluminio
- vetrino in polistirolo cristallo
- indice in ABS
- quadrante serigrafato su PVC in lastra
- campi scala di serie 30/90 °C
- movimento: spirale bimetallica di precisione

CONSTRUCTION FEATURES

customizable according to specific customer needs

- moplen body
- sliding aluminium cap (C)
- crystal polystyrene glass
- ABS index
- screen-printed dial on PVC sheet
- standard scale range 30/90 °C
- precision bimetallic coil movement

Un vasto assortimento di termometri bimetallici è disponibile per pronta consegna dal nostro magazzino service. I codici e le caratteristiche dei termometri inclusi in tale assortimento sono consultabili nel CATALOGO LISTINO PRONTA CONSEGNA AMBIENTE SERVICE che può essere richiesto ai nostri uffici commerciali o scaricato direttamente in formato PDF dal sito www.cewal.com

A wide assortment of bimetallic thermometers is available for immediate delivery from our service warehouse. The thermometer codes and features included in this range can be consulted in the CATALOGUE PRICE LIST READY FOR DELIVERY AMBIENTE SERVICE which can be requested from our sales offices or downloaded directly from the website www.cewal.com in PDF format.